Arbeiten am Oberdeck und am Unterdeck

DAS DACH DES UNTERDECKS WIRD AM MODELL BEFESTIGT. DIE AUSSENWÄNDE DES OBERDECKS WERDEN AN DEN INNENWÄNDEN DES OBERDECKS MONTIERT, DIE LEDS AM DACH DES OBERDECKS ANGEBRACHT.

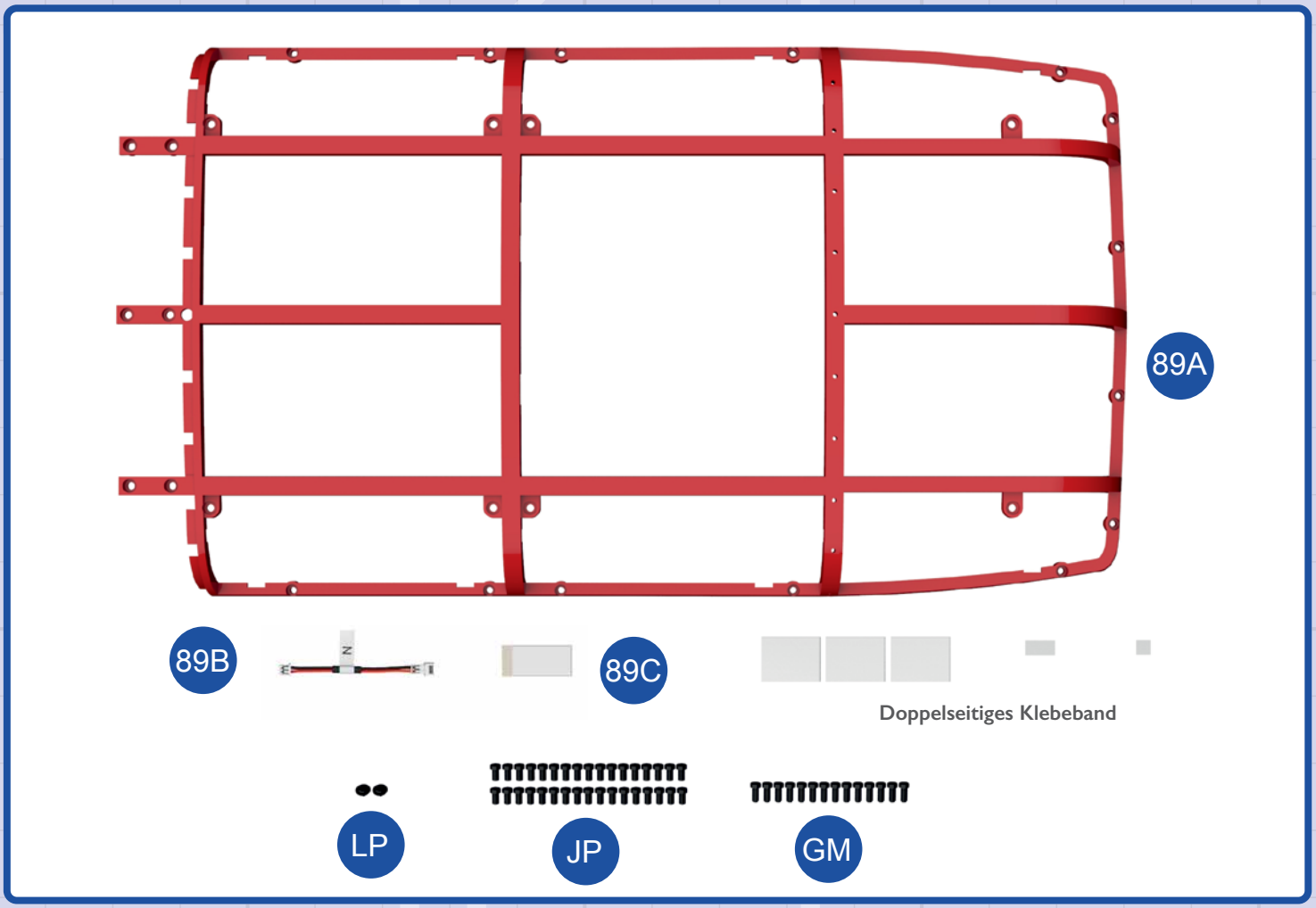

BAUTEILE IM ÜBERBLICK

89A	Rahmen des Dachs vom Oberdeck (noch nicht benötigt)	**LP**	Schraube 1,7 x 2.5 x 5 mm (2 Stk.)
89B	Verlängerung vom Kabel N	**JP**	Schraube 2,3 x 4 mm (34 Stk.)
89C	Klebestreifen	**GM**	Schraube 2,3 x 5 mm (14 Stk.)

Die kleinen und großen Abschnitte mit doppelseitigem Klebeband werden für den Zusammenbau des Modells nicht benötigt. Sie haben daher auch keine Teilebezeichnung erhalten.

Bevor Sie mit der Befestigung der LEDs am Kabel 72A beginnen (Schritt 15), überprüfen Sie die Ausrichtung des Kabels. Positionieren Sie es dazu am Dach und achten Sie darauf, dass die Längen der grünen Abschnitte mit den Abständen zwischen den Deckenleuchten übereinstimmen.

1

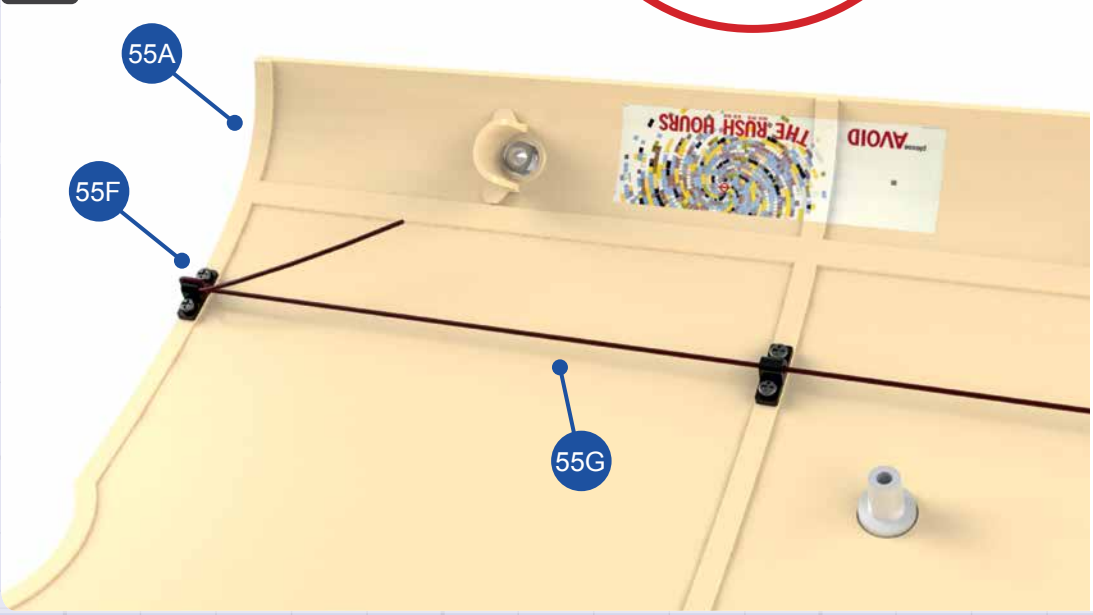

1 Legen Sie das Dach des Unterdecks, das Sie zuletzt mit Ausgabe 55 bearbeitet haben, mit der Unterseite nach oben auf Ihre Arbeitsplatte. Überprüfen Sie, ob die Schnur **55G** sicher an der Klammer **55F** befestigt ist: Falls nicht, sichern Sie sie mit einem Knoten.

2

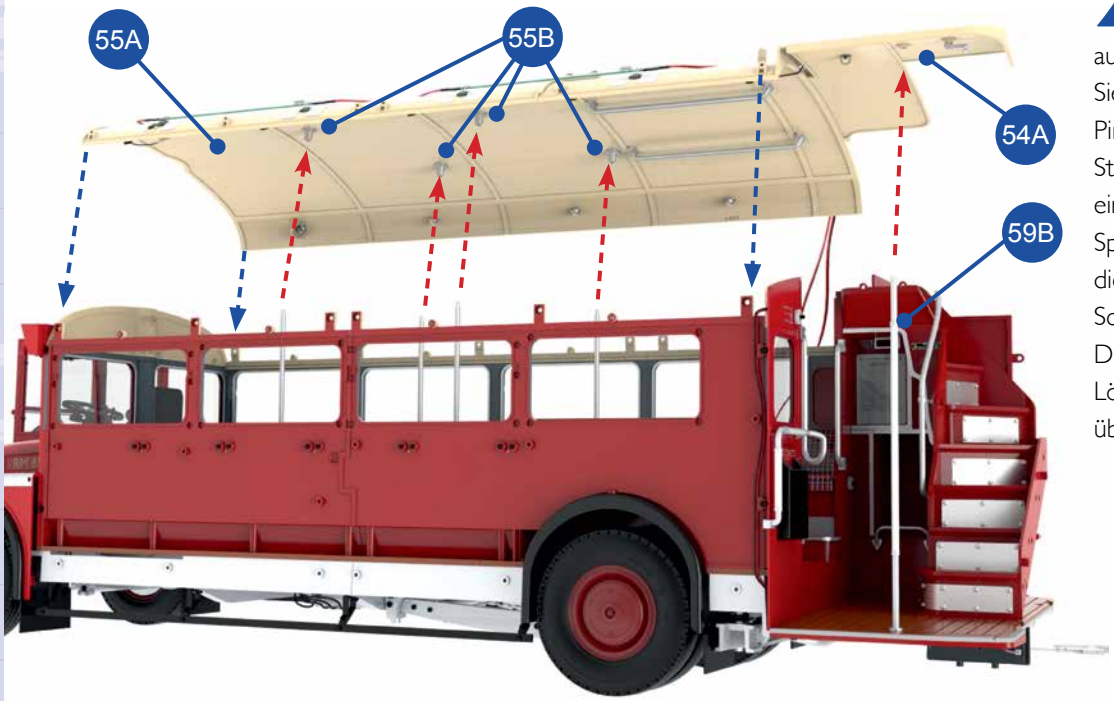

2 Setzen Sie das Dach des Unterdecks **54A** und **55A** auf das Modell auf. Verwenden Sie bei der Positionierung eine Pinzette, um die senkrechten Stangen in die Aufnahmen **55B** einzusetzen (rote Pfeile). Die Spitze der Stange **59B** gehört in die Bohrung des Dachs **54A**. Die Schraubenlöcher entlang der Dachkante sollten mit den Löchern in den Seitenwände übereinstimmen (blaue Pfeile).

3

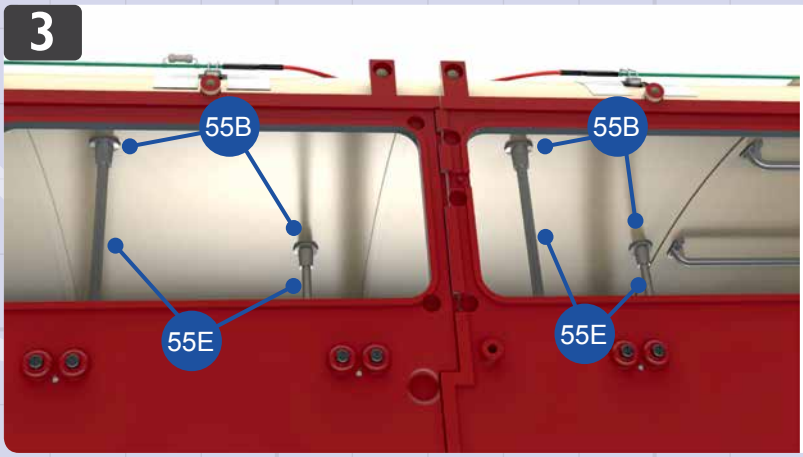

3 Stellen Sie sicher, dass die Stangen **55E** in den Aufnahmen **55B** sitzen, bevor Sie das Dach mit den nächsten Schritten fixieren.

4

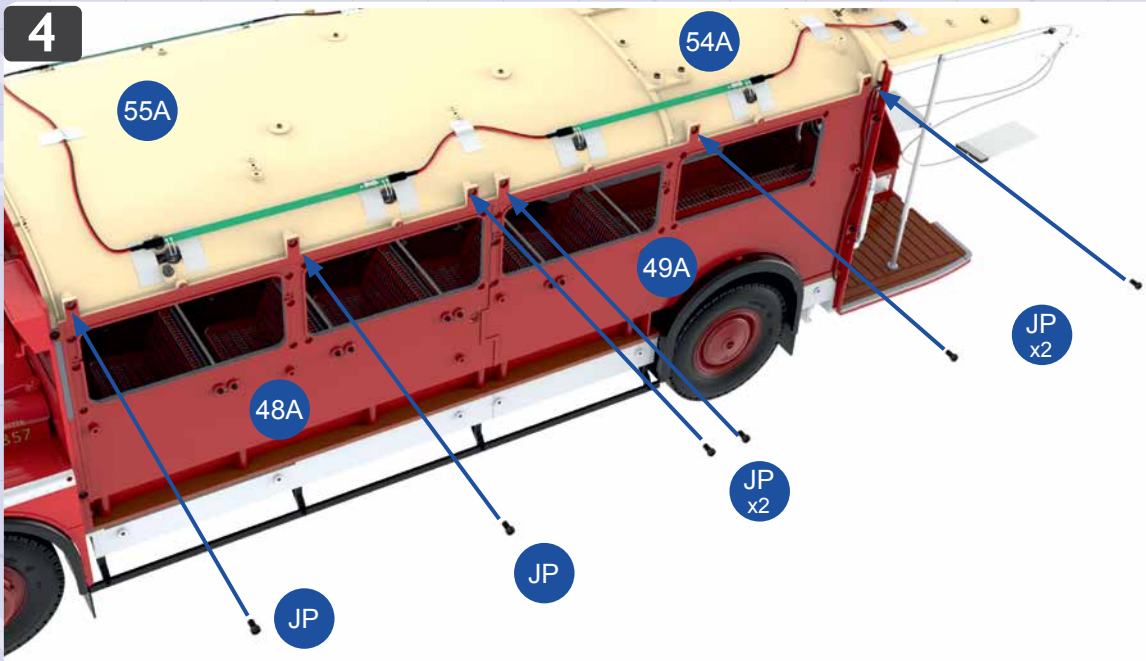

4 Befestigen Sie die Dachabschnitte **54A** und **55A** mit insgesamt sechs Schrauben **JP** an den Seitenwänden **48A** und **49A**.

5

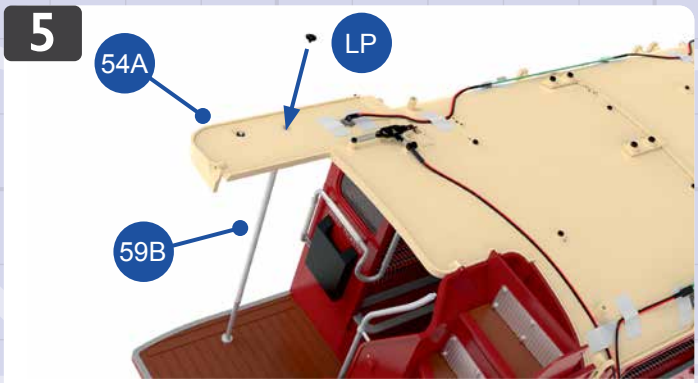

5 Mit einer Schraube **LP** wird die Stange **59B** von oben am Dachabschnitt **54A** befestigt.

6

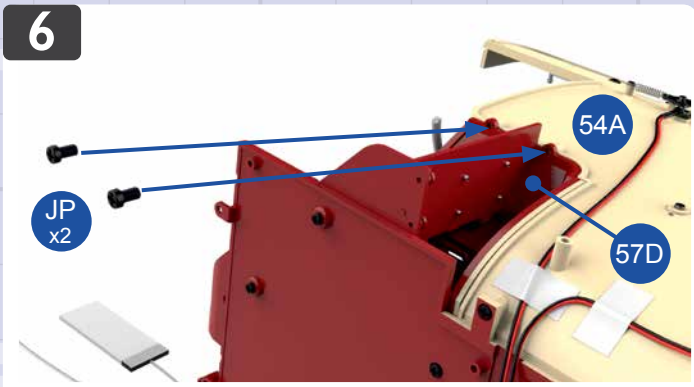

6 Der Unterbau **57D** wird ganz oben mit zwei Schrauben **JP** am Dachabschnitt **54A** fixiert.

7

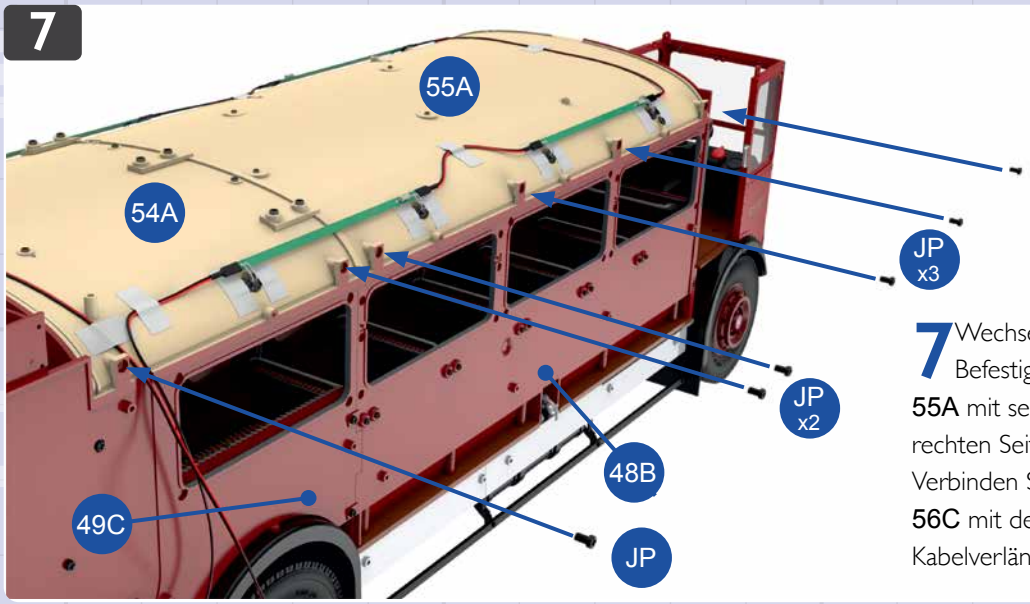

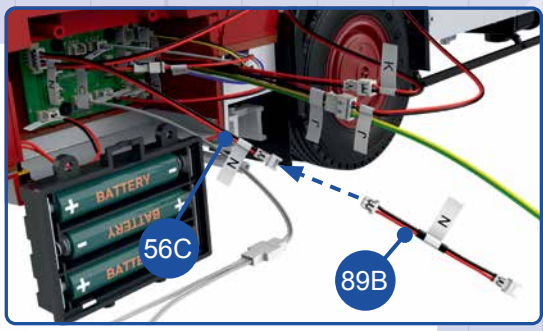

7 Wechsel auf die rechte Seite des Modells: Befestigen Sie die Dachabschnitte **54A** und **55A** mit sechs weiteren Schrauben **JP** an den rechten Seitenwänden **48B** und **49C**. Verbinden Sie das kurze Ende vom LED-Kabel **56C** mit der Kabelmarkierung N mit der Kabelverlängerung **89B** (oben).

8

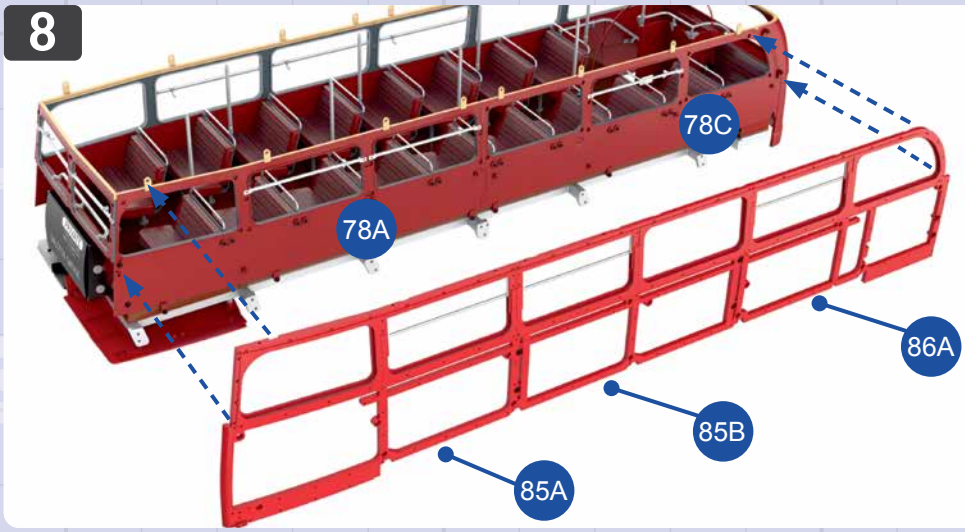

8 Stellen Sie das Oberdeck auf Ihre Arbeitsplatte, sodass Sie Zugriff auf dessen linke Seite haben. Nehmen Sie die Außenwand-Baugruppe **85A/85B/86A** und platzieren Sie sie vor den linken Innenwänden des Oberdecks **78A** und **78C**. Dazu müssen Sie das Deck leicht anheben und abstützen.

9

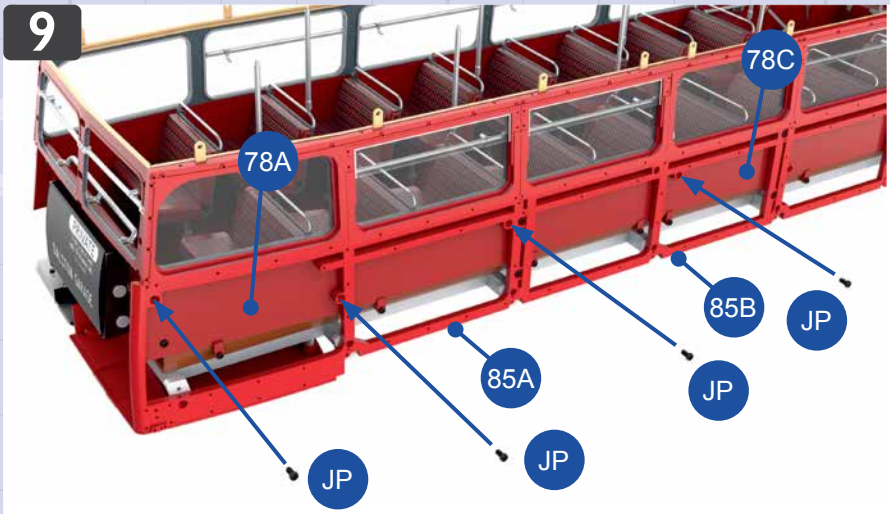

9 Fixieren Sie die Außenwände **85A** und **85B** mit vier Schrauben **JP** an den Innenwänden **78A** und **78C**, wie abgebildet.

Drehen Sie die mit den Schritten 9-11 verwendeten Schrauben zunächst nur halb ein. Erst wenn alle Schrauben eingefügt und leicht angezogen sind, ziehen Sie die Schrauben nacheinander vollständig fest.

10

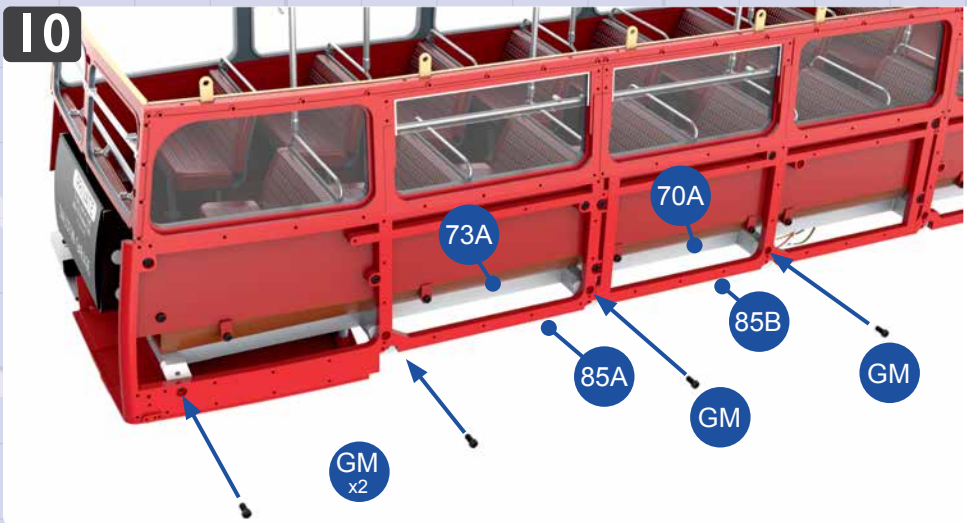

10 Befestigen Sie die Unterkante der Teile **85A** und **85B** mit vier Schrauben **GM** an den Dachrahmen **70A** und **73A**.

11

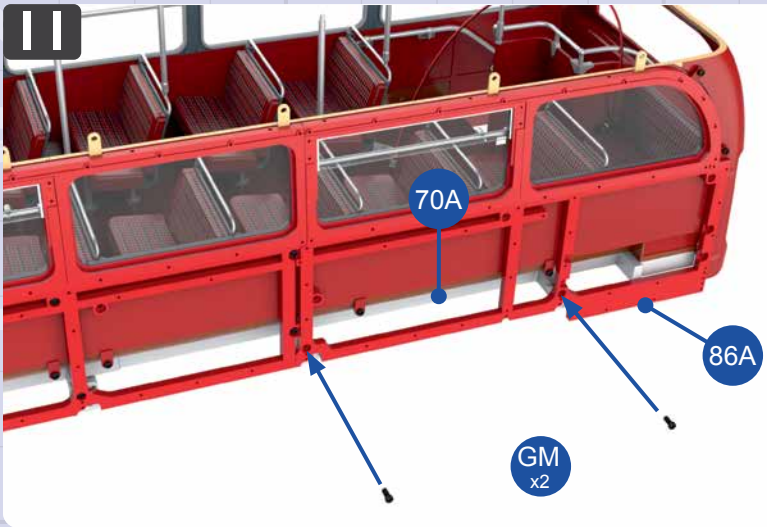

11 Im hinteren Bereich des Oberdecks wird die linke Außenwand **86A** mit zwei Schrauben **GM** am Dachrahmen **70A** befestigt. Zudem werden die Außenwände **85B** und **86A** mit vier Schrauben **JP** an den Innenwänden **78C** fixiert (unten).

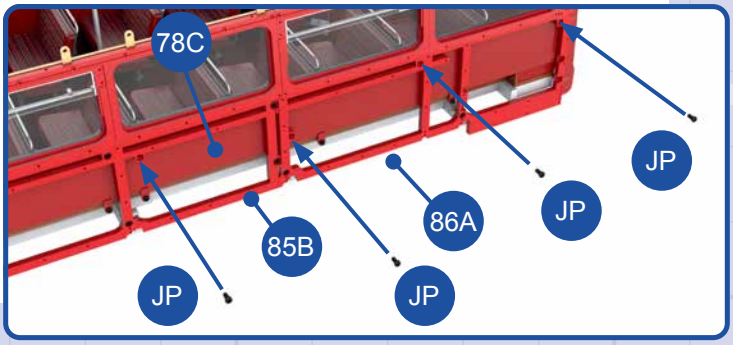

12

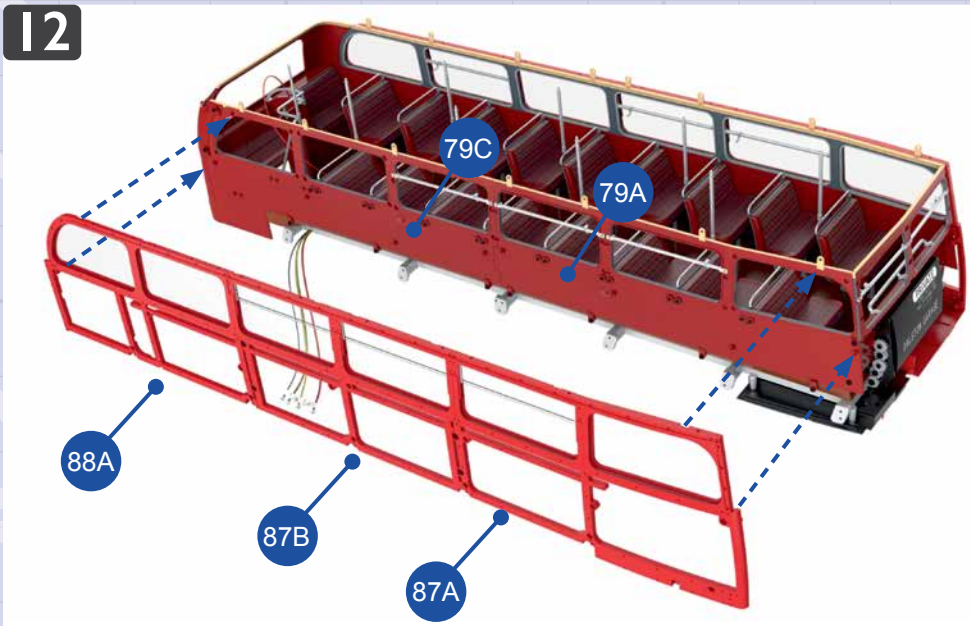

12 Wechsel auf die rechte Seite des Oberdecks: Platzieren Sie die rechte Außenwand-Baugruppe **87A**/**87B**/**88A** auf den Innenwänden **79A** und **79C**.

13

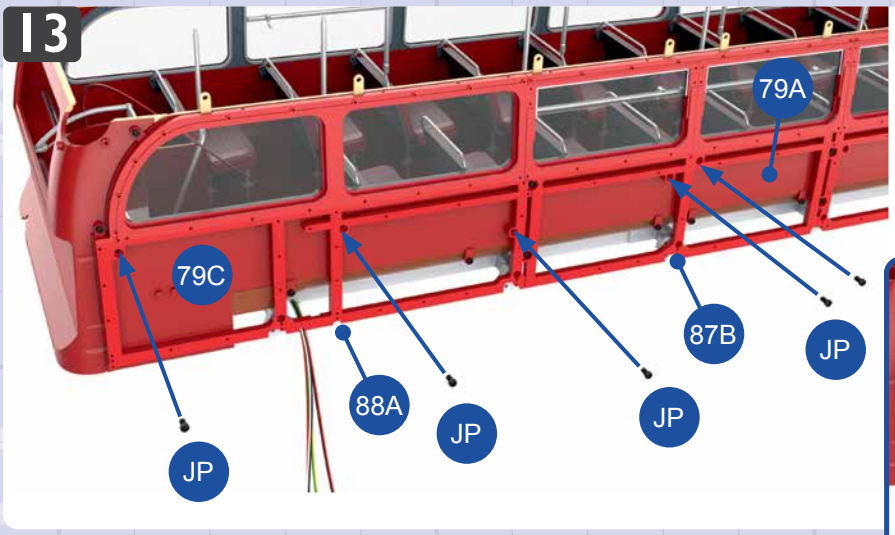

13 Befestigen Sie die rechten äußeren Seitenwände **87B** und **88A** mit fünf Schrauben **JP** an den Innenwänden **79A** und **79C**. Der untere Rand der Wände **87B** und **88A** wird mit drei Schrauben **GM** am Dachrahmen **70A** fixiert (unten).

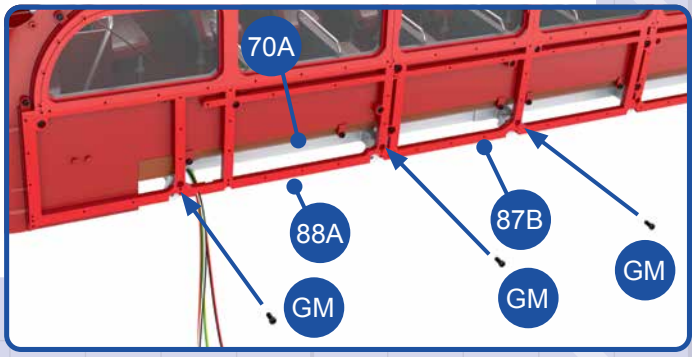

14

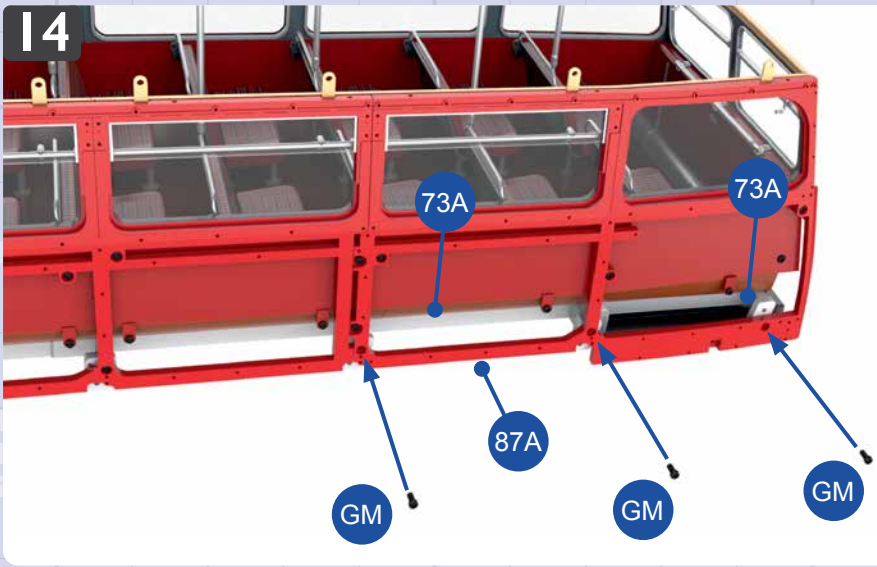

14 Mit drei weiteren Schrauben **GM** wird die Außenwand **87A** unten am Dachrahmen **73A** befestigt. Etwas weiter oben wird die Wand **87A** mit drei Schrauben **JP** an der Innenwand **79A** fixiert (unten).

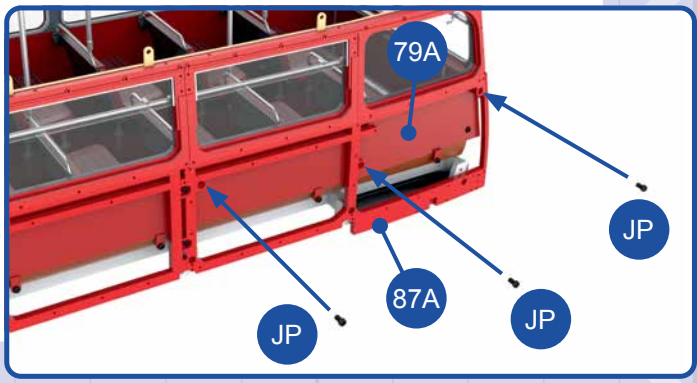

15

15 Nehmen Sie die Oberdeck-Dach-Baugruppe und das Kabel **72A** (Kabelmarkierung N) hervor. Drücken Sie die beiden LEDs, die sich am nächsten zum Kabelende mit dem Stecker befinden, in die Deckenleuchten **82C** und **84E** hinein, die sich auf der rechten Seite der Dachabschnitte **84A** und **82A** befinden.

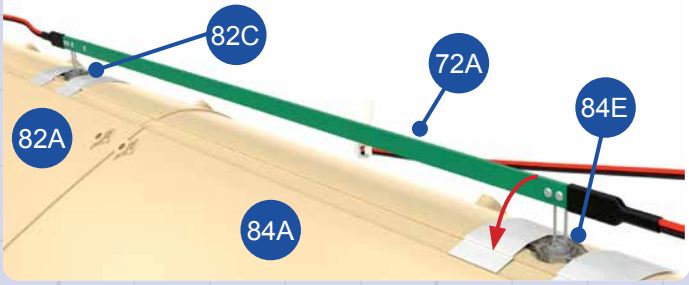

16

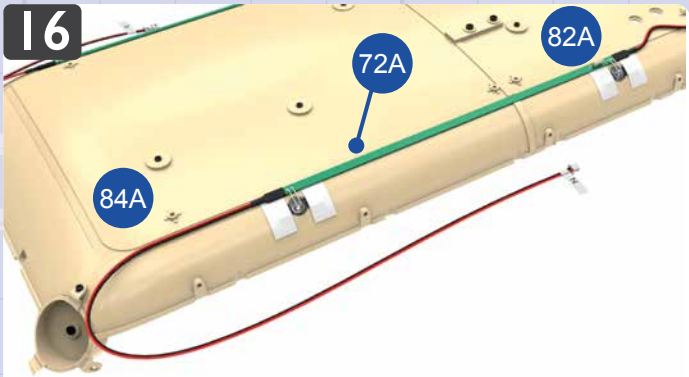

16 Biegen Sie die beiden Kontakte der LEDs vorsichtig paarweise nach oben (wie durch den roten Pfeil in Schritt 15 angedeutet), sodass das Kabel **72A** in der Vertiefung der Dachabschnitte **84A** und **82A** verläuft.

17

17 Arbeiten Sie sich auf der rechten Dachseite weiter nach vorne vor und drücken Sie drei weitere LEDs des Kabels **72A** in die drei Deckenleuchten **82C** und **83D** (x2) hinein.

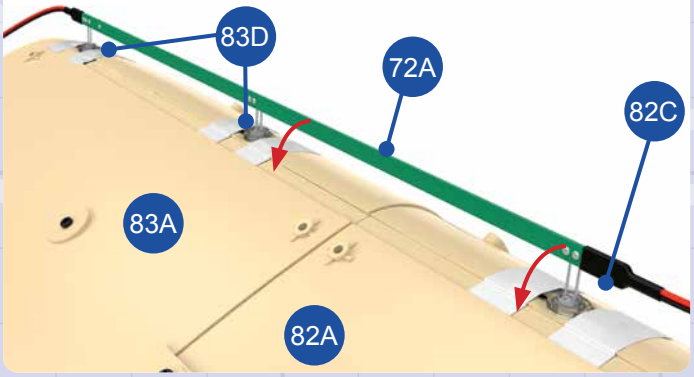

18

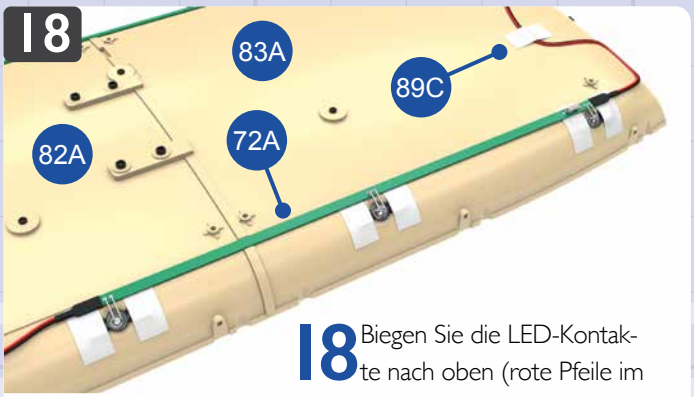

18 Biegen Sie die LED-Kontakte nach oben (rote Pfeile im Schritt 17), sodass das Kabel **72A** in der Vertiefung der Dachabschnitte verläuft. Der schwarz-rote Abschnitt des Kabels **72A** wird im vorderen Dachbereich mit einem Stück Klebebnd **89C** fixiert.

19

19 Zurück geht es auf der linken Dachseite: Fügen Sie drei LEDs des Kabels **72A** in die Deckenleuchten **83D** (x2) und **82C** ein.

20

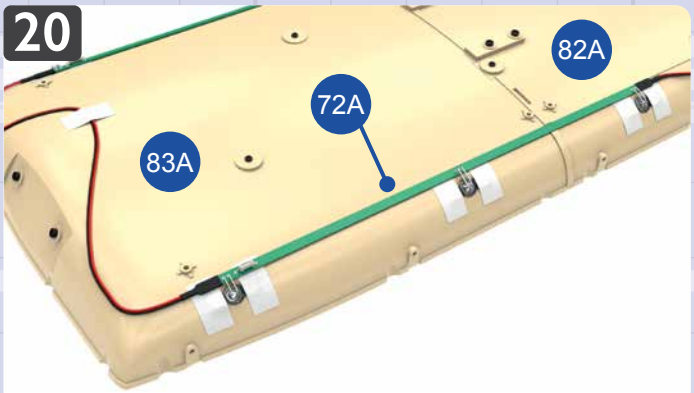

20 Biegen Sie auch bei diesen LEDs jeweils zwei Kontakte nach oben, sodass das Kabel **72A** in der Vertiefung der Dachabschnitte **83A** und **82A** verläuft.

21

21 Im hinteren, linken Dachbereich werden die beiden letzten LEDs des Kabels **72A** in die Deckenleuchten **82C** und **84E** der Dachabschnitte **82A** und **84A** eingefügt.

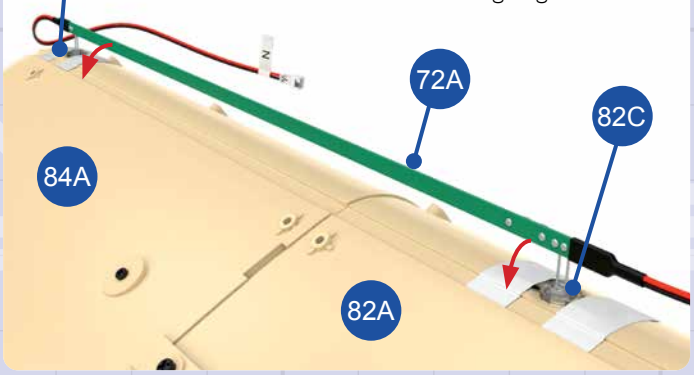

22

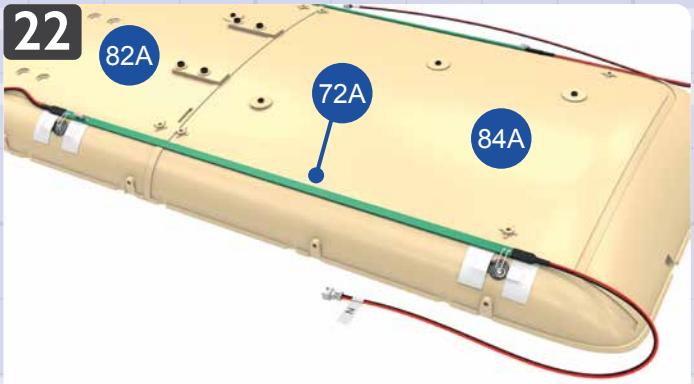

22 Biegen Sie die Kontakte der beiden LEDs nach oben, sodass das Kabel **72A** auch in diesem Bereich in der Vertiefung der Dachabschnitte **82A** und **84A** verläuft.

Ansicht nach Montage

Mit den Schritten 1–7 wurde das Dach des Unterdecks am Modell befestigt.

Mit den Schritten 8–14 wurden die Außenwände des Oberdecks mit den Innenwänden verschraubt.

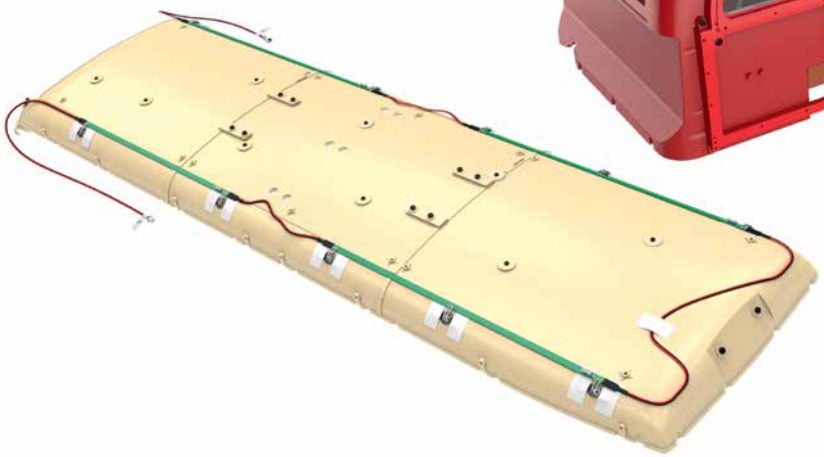

Zuletzt wurden die LEDs des Kabels 72A in die Deckenleuchten des Dachs vom Oberdeck eingefügt.

Fixieren des Dachrahmens am Dach des Oberdecks

DIE BEIDEN ABSCHNITTE DES DACHRAHMENS WERDEN ZUSAMMENGEBAUT UND AN DER OBERSEITE DES DACHS VOM OBERDECK BEFESTIGT. DAS OBERDECK WIRD AUF DAS UNTERDECK GESETZT, DIVERSE KABEL WERDEN ANGESCHLOSSEN.

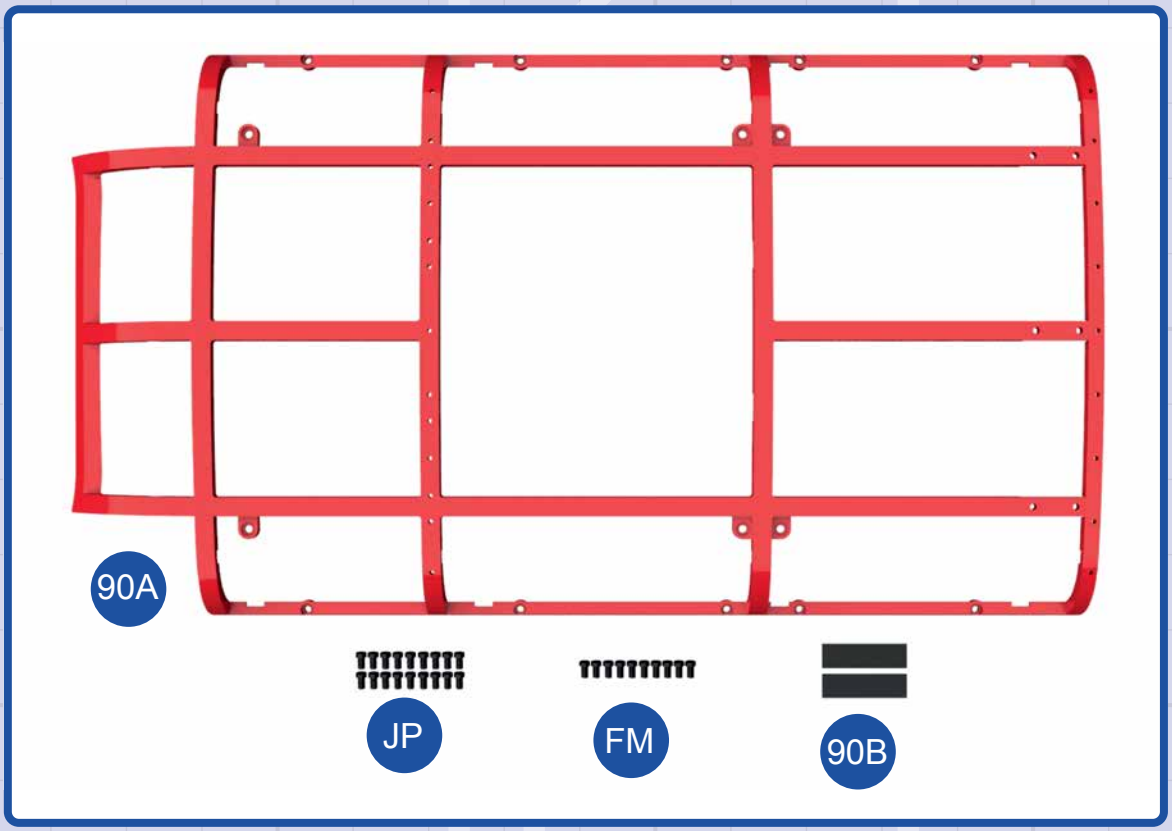

BAUTEILE IM ÜBERBLICK

90A Rahmen des Dachs vom Oberdeck
90B Klebeband (x2)
JP Schraube 2,3 x 4 mm (18 Stk.)
FM Schraube 2,3 x 4 mm (10 Stk.)

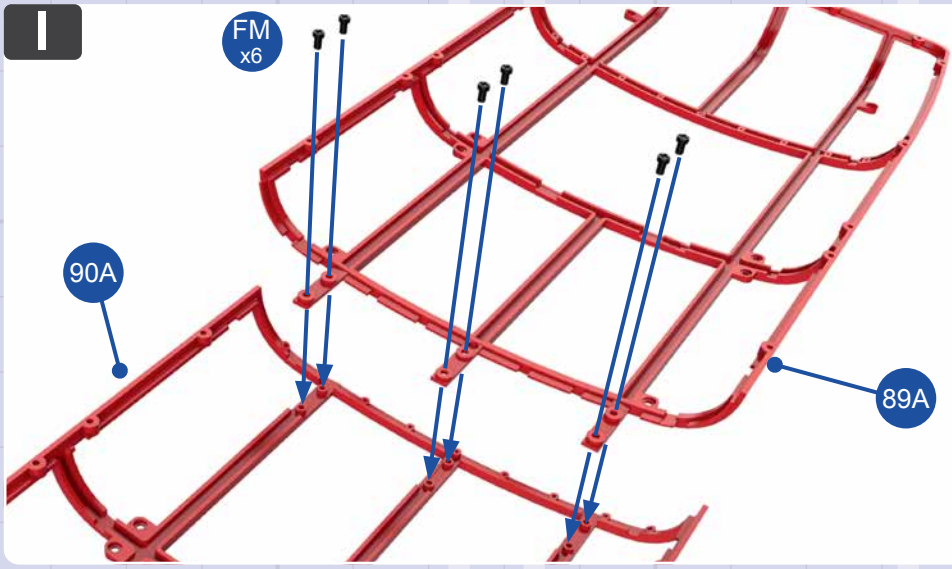

I Fügen Sie die beiden Abschnitte des Rahmens vom Dach des Oberdecks, **89A** und **90A**, zusammen: Die Laschen von **89A** werden über den Schraubenaufnahmen von **90A** platziert. Fixieren Sie beide Teile mit sechs Schrauben **FM** aneinander.

2

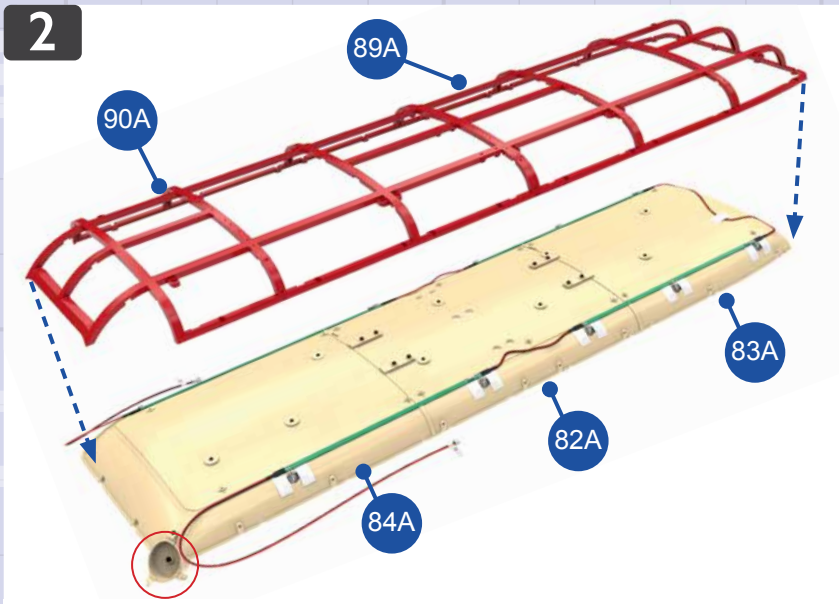

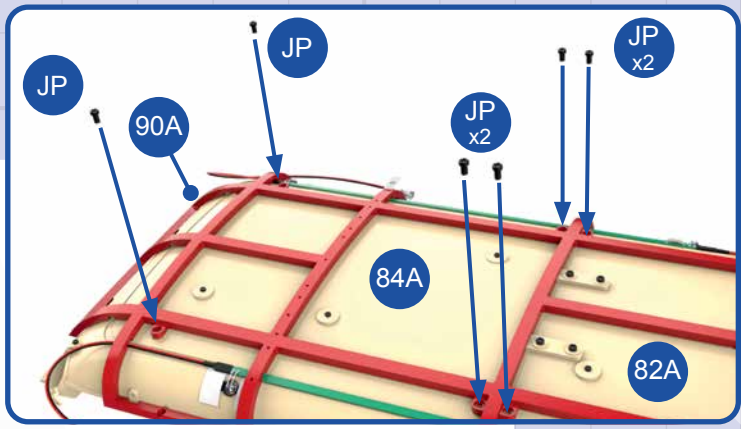

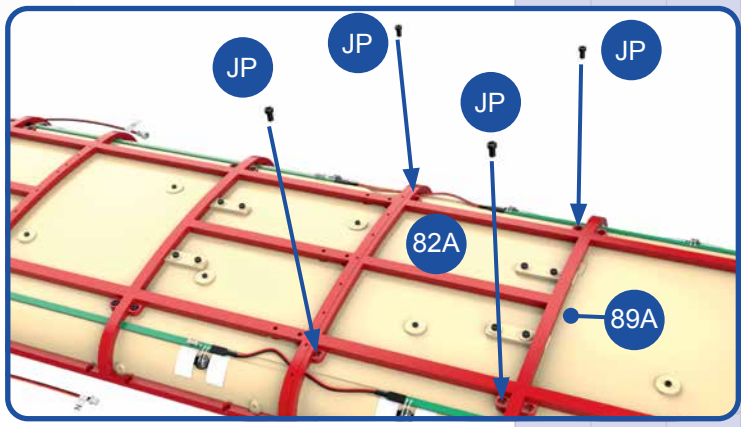

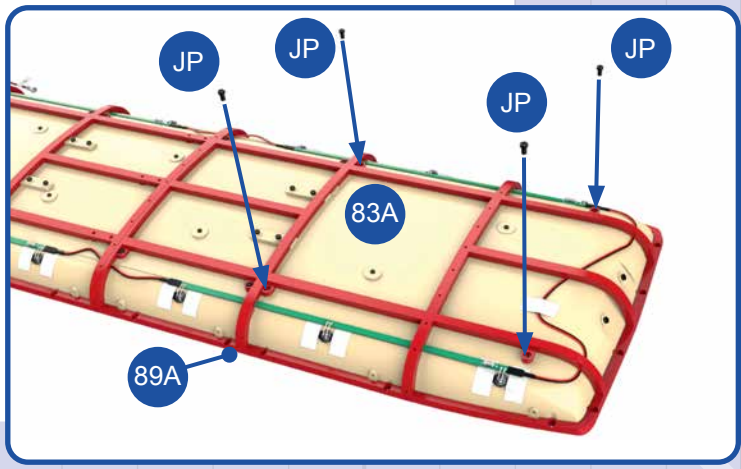

2 Platzieren Sie den Rahmen vom Dach des Oberdecks über dem Dach des Oberdecks, das Sie zuletzt mit der letzten Bauphase bearbeitet haben. Achten Sie darauf, dass das LED-Kabel überall in den Vertiefungen verläuft, sodass es nicht beschädigt wird. Um zu verhindern, dass der (eingekreiste) Spiegel beschädigt wird, entfernen Sie ihn zeitweise. Fixieren Sie den Rahmen mit insgesamt 14 Schrauben **JP**:
- hinten mit vier Schrauben **JP** am Dachabschnitt **84A** und mit zwei Schrauben **JP** am Dachabschnitt **82A** (Detailbild rechts ganz oben);
- in der Mitte mit vier Schrauben **JP** am Dachabschnitt **82A** (Detailbild rechts oben);
- hinten mit vier Schrauben **JP** am Dachabschnitt **83A** (Detailbild rechts).

HINWEIS: Achten Sie beim Anbringen der Schrauben darauf, dass der Rahmen fest am Dach anliegt und Überdrehen Sie die Schrauben nicht.

3

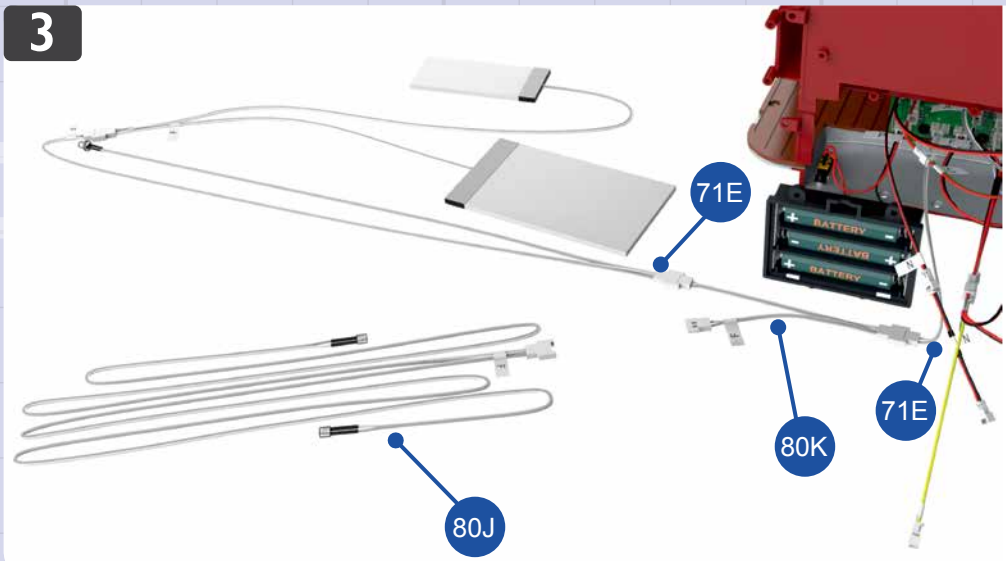

3 Stellen Sie Ihr Modell so auf Ihre Arbeitsplatte, dass Sie Zugriff auf die Platine im Heck haben. Trennen Sie das Kabel **80J** (mit der Kabelmarkierung F) vom Verlängerungskabel **80K** (ebenfalls mit der Kabelmarkierung F).

4

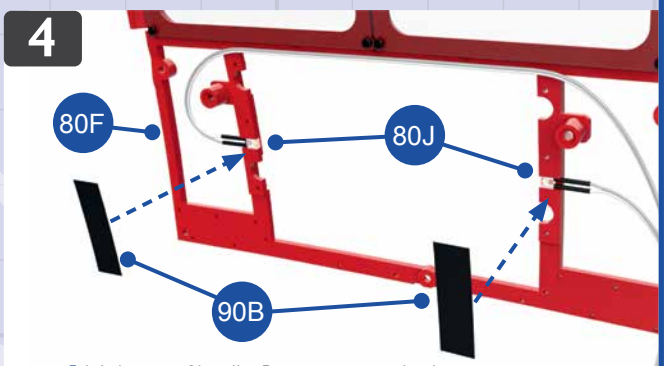

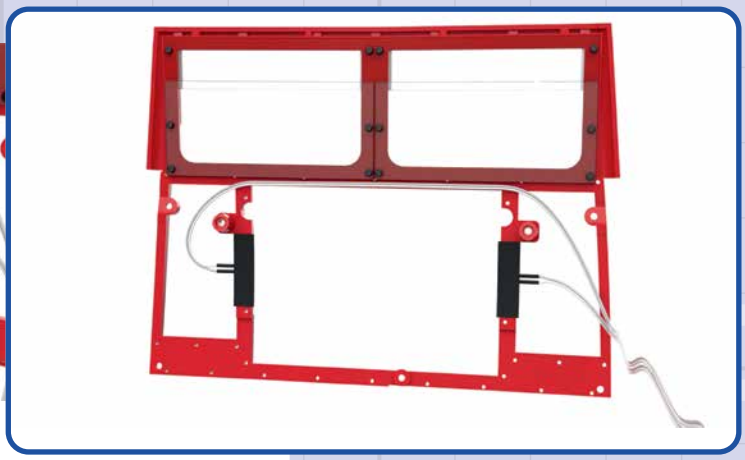

4 Nehmen Sie die Baugruppe mit dem Frontfensterrahmen **80F** zur Hand. Fügen Sie die beiden LEDs am Ende des Kabels **80J** in die Vertiefungen zu beiden Seiten der großen Aussparung ein. Das längere Kabelende wird am oberen Rand der Aussparung entlang geführt. Fixieren Sie die LEDs mit je einem Klebestreifen **90B**.

5

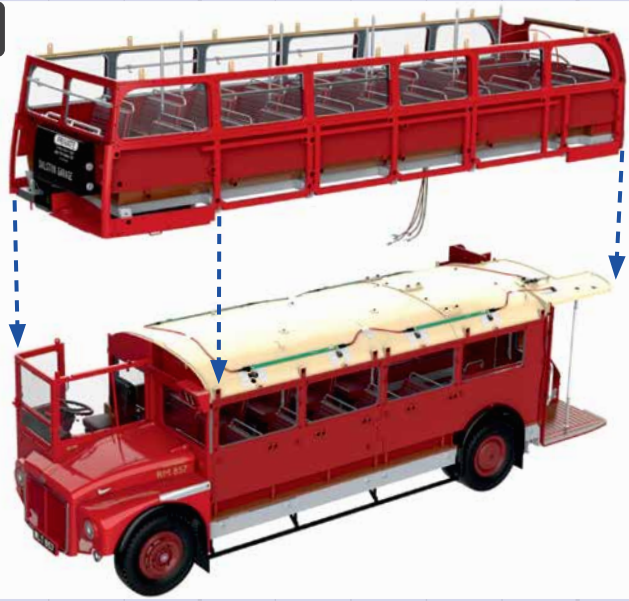

5 Stellen Sie das Modell auf einen sicheren Untergrund. Nehmen Sie das Oberdeck und setzen Sie es auf das Unterdeck, wie es die gestrichelten blauen Pfeile andeuten.

Aktuell ist das Oberdeck noch nicht fest mit dem Unterdeck verbunden. Es wird einfach durch sein Gewicht an Ort und Stelle gehalten. Bis zur endgültigen Fixierung sollten Sie das Modell sehr vorsichtig behandeln und nicht kippen.

6

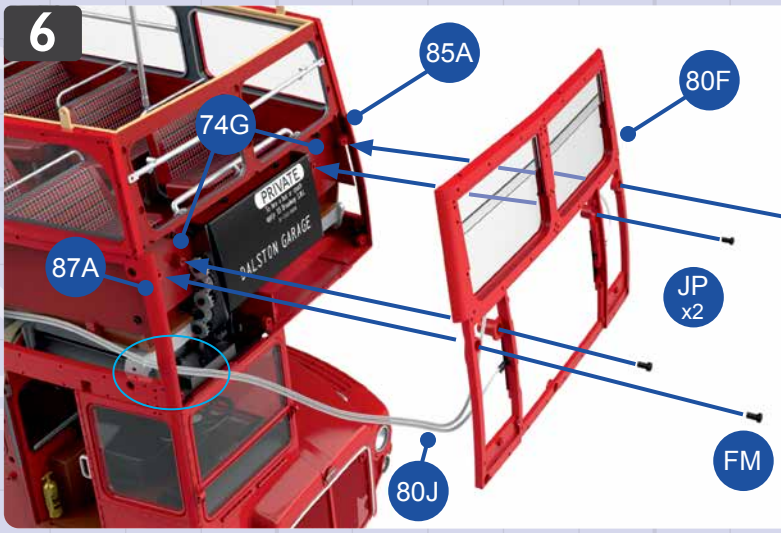

6 Positionieren Sie den Frontfensterrahmen **80F** vor dem Oberdeck. Führen Sie das Kabel **80J** hinter dem Fahrzielrollo entlang (siehe auch Abbildung bei Schritt 7) und dann an der Innenseite der Außenwand nach hinten. Fixieren Sie den Rahmen **80F** mit zwei Schrauben **JP** an der Vorderwand **74G** und zwei Schrauben **FM** an den Außenwänden **85A** und **87A**.

7 Führen Sie das Kabel **80J** in der Lücke zwischen den Außenwänden **87A** bzw. **87B** und den dahinter befindlichen Innenwänden auf der rechten Modellseite nach hinten.

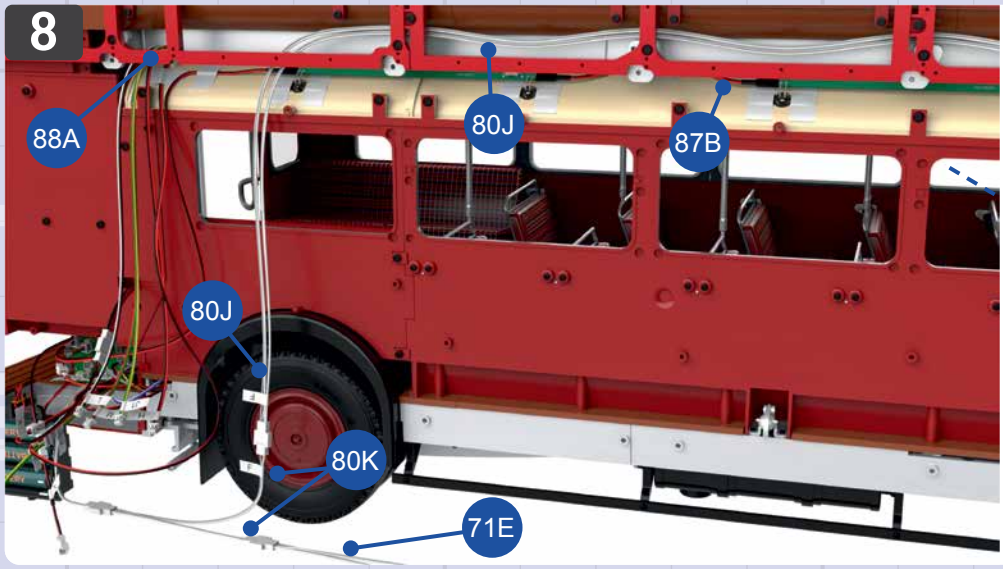

8 Im hinteren Bereich des Modells wird das Kabel **80J** hinter der unteren Längsstrebe der Außenwand **88A** nach unten geführt und mit dem Verlängerungskabel **80K** verbunden.

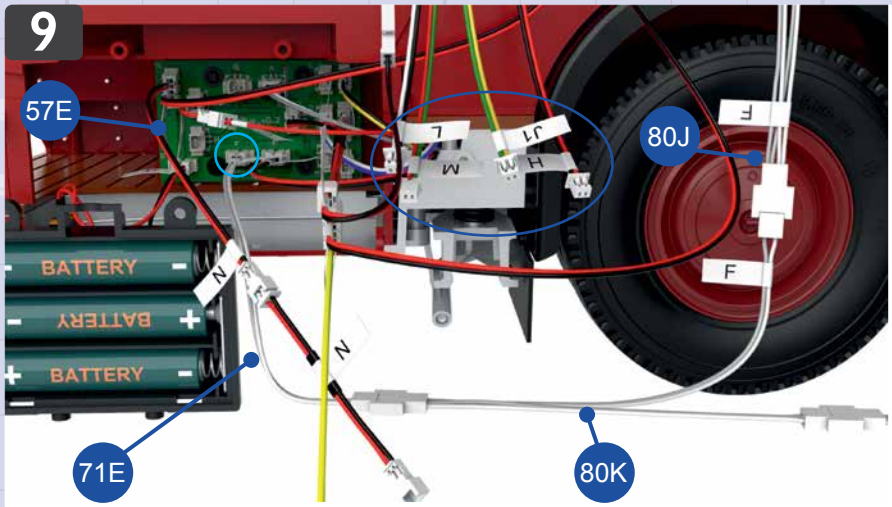

9 Prüfen Sie, dass die Verbindung vom Kabel **80J** über das Verlängerungskabel **80K** zum Kabel **71E** hergestellt ist und dass das andere Ende von **71E** im (hellblau eingekreisten) Port F der Platine **57E** sitzt. Jetzt werden die vom Oberdeck kommenden Kabel mit den Markierungen L, M, H und J1 (dunkelblau eingekreist) mit der Platine **57E** verbunden.

10

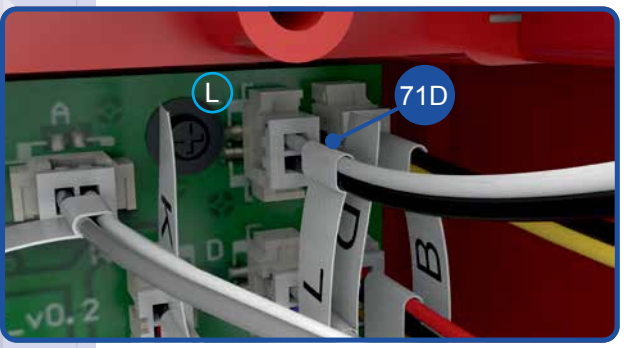

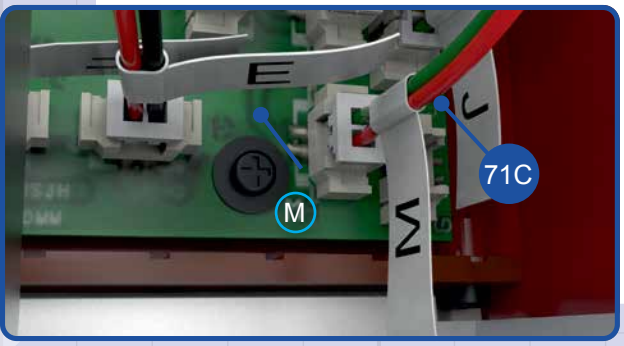

10 Verbinden Sie den Stecker vom schwarz-weißen Kabel **71D** mit dem Port mit der Beschriftung L (oben links); den Stecker vom rot-grünen Kabel **71C** mit dem Port mit der Beschriftung M (unten links); und den Stecker vom rot-schwarzen Kabel **71A** mit dem Port mit der Beschriftung H (oben rechts). Der Stecker vom gelb-grünen Kabel **71B** gehört in die Buchse vom Kabel **55H** (unten rechts).

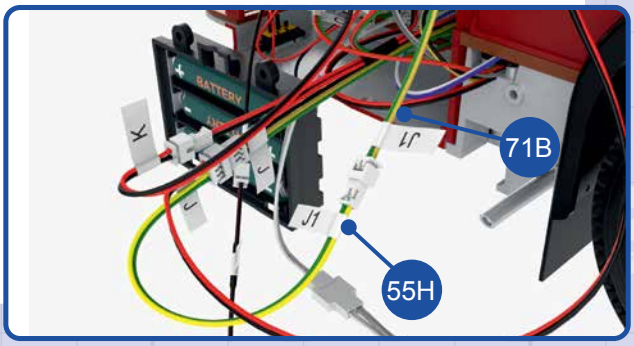

Ansicht nach Montage

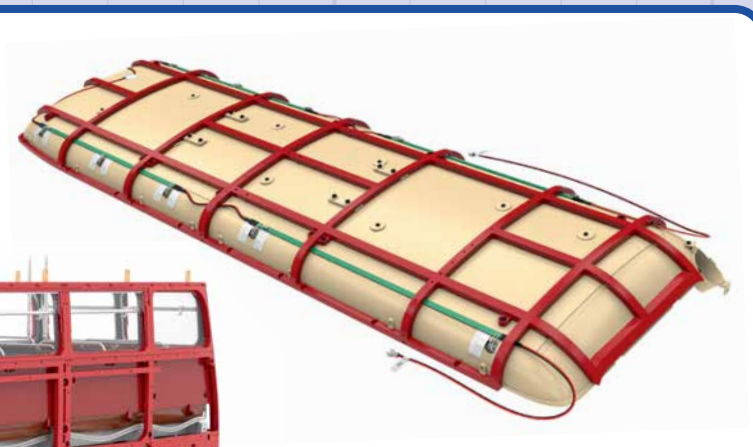

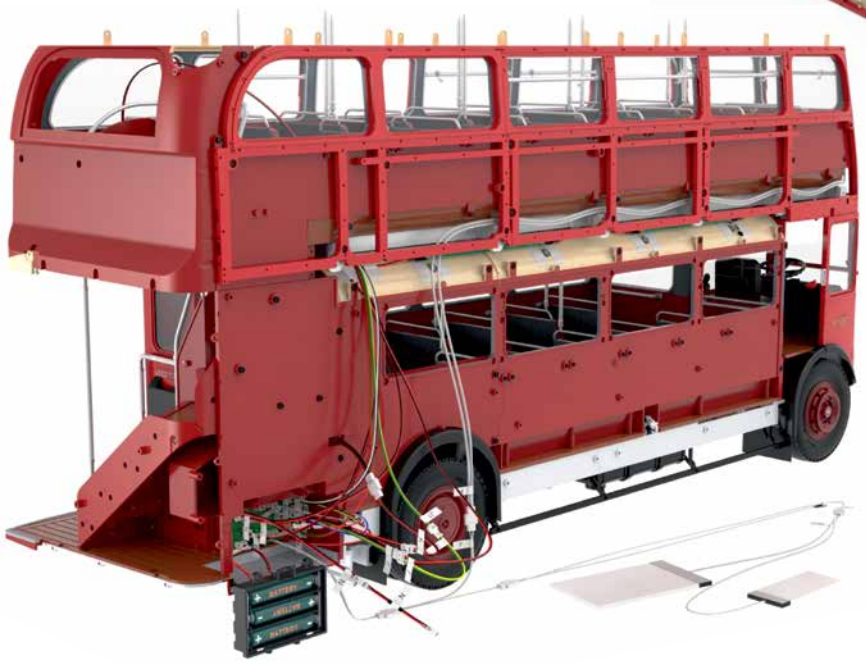

Außenwände und Fenster für das Unterdeck (I)

DER ZUSAMMENBAU DER AUSSENWÄNDE FÜR DAS UNTERDECK BEGINNT. AM LINKEN VORDEREN WANDABSCHNITT WERDEN FENSTERRAHMEN UND -SCHEIBEN ANGEBRACHT.

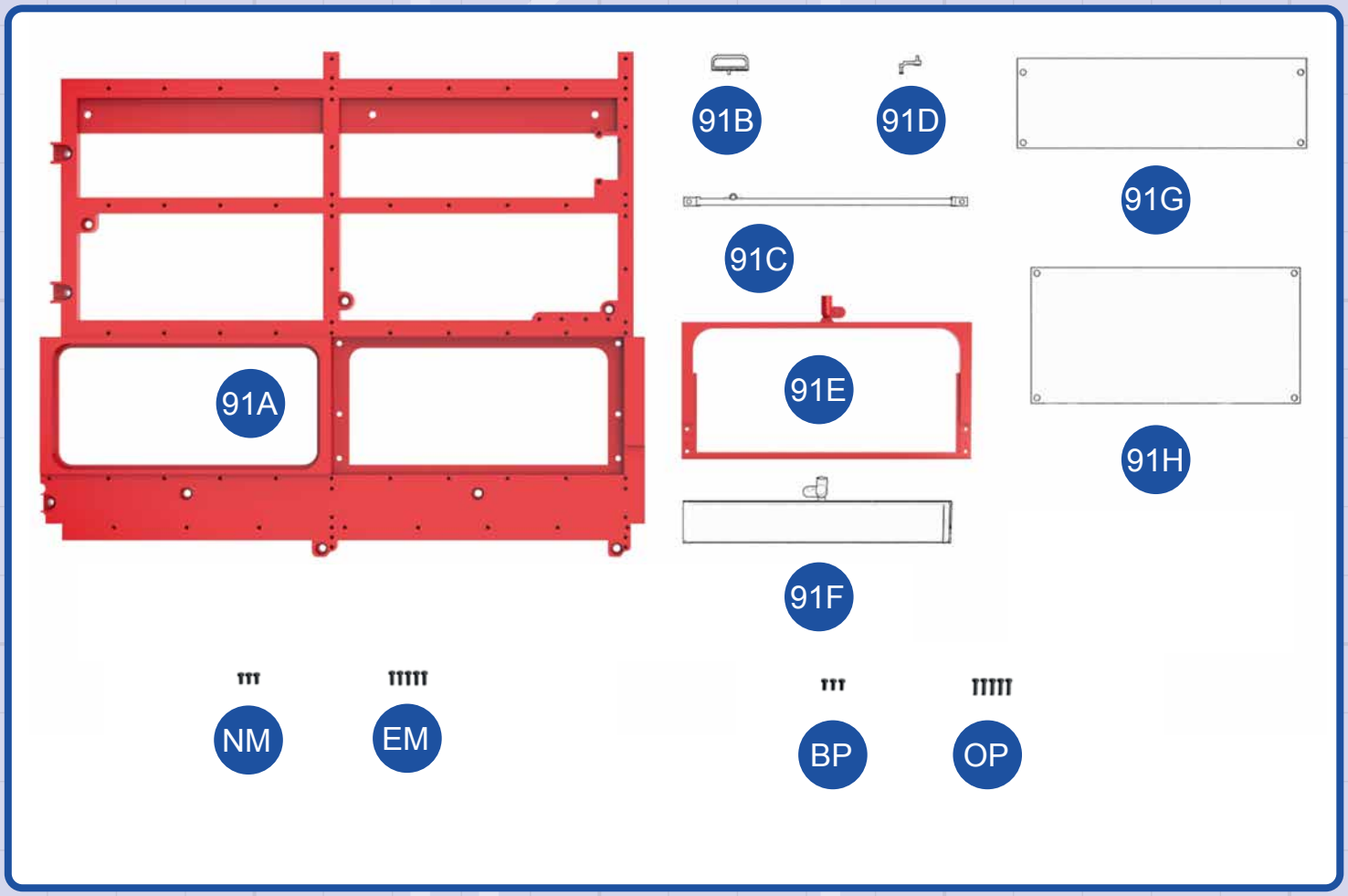

BAUTEILE IM ÜBERBLICK

91A	Linke vordere Außenwand	**91G**	Fensterscheibe
91B	Handgriff	**91H**	Fensterscheibe
91C	Stange	**BP**	Schraube 1,5 x 3 mm (3 Stk.)
91D	Fensterheber	**OP**	Schraube 1,7 x 5 mm (5 Stk.)
91E	Fensterrahmen	**NM**	Schraube 1,5 x 3 mm (3 Stk.)
91F	Absenkbare Fensterscheibe	**EM**	Schraube 1,5 x 4 mm (5 Stk.)

WICHTIG: Bewahren Sie Ihr Modell vor direkter Sonneneinstrahlung auf, um Schäden an den Scheiben zu vermeiden.

1

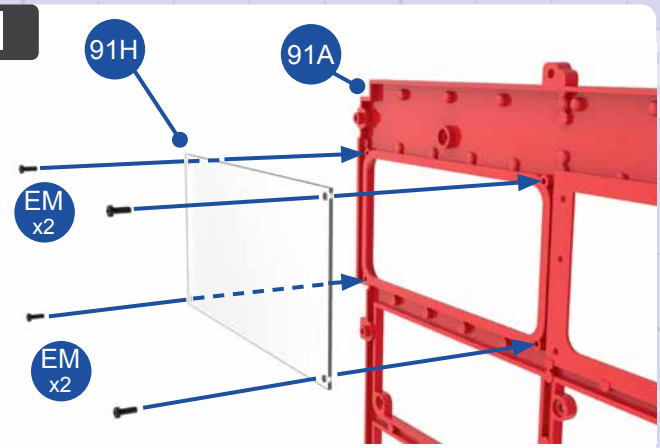

1 Platzieren Sie die Fensterscheibe **91H** auf der Innenseite der linken vorderen Außenwand **91A** und befestigen Sie sie mit vier Schrauben **EM**.

2

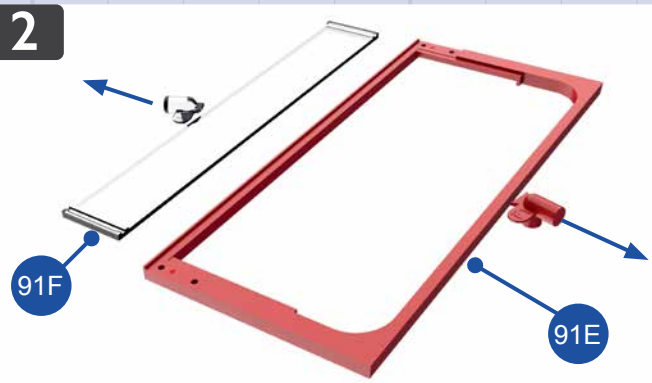

2 Entfernen Sie von der absenkbaren Fensterscheibe **91F** und vom Fensterrahmen **91E** die übrig gebliebenen Gießäste. Glätten Sie die Stellen mit einer feinen Feile.

3

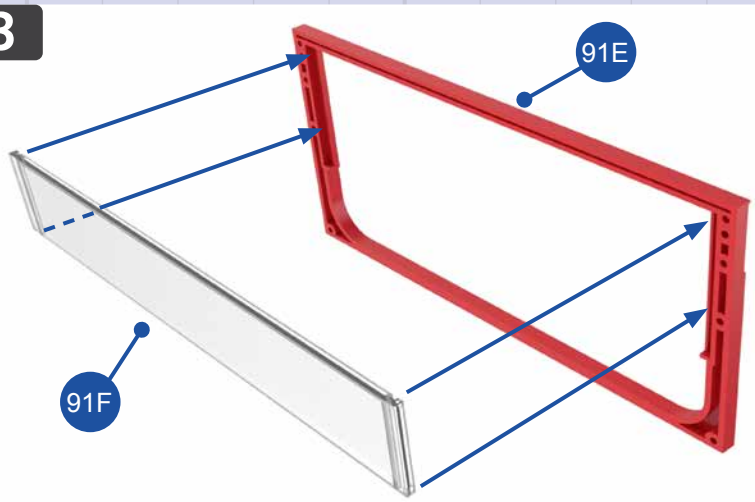

3 Setzen Sie das Fenster **91F** so in den Fensterrahmen **91E** ein, dass die Kanten in den Führungen des Rahmens sitzen, wie es die Pfeile andeuten. Beachten Sie, dass sich die „Metallkante" des Fensters oben befinden muss.

4

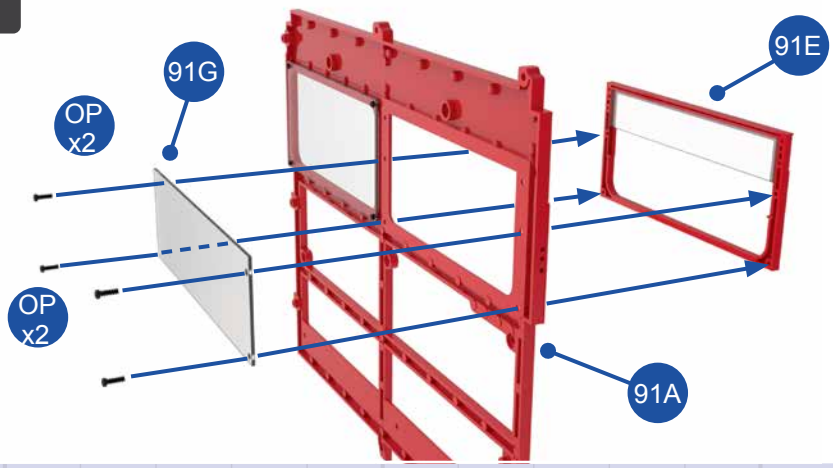

4 Setzen Sie den Fensterrahmen **91E** von außen in die abgebildete Öffnung der Außenwand **91A** ein. Richten Sie die Fensterscheibe **91G** so aus, wie es die Abbildung zeigt, und setzen Sie sie auf die Innenseite der Außenwand **91A**, sodass sie mit dem absenkbaren Fenster leicht überlappt. Befestigen Sie den Rahmen und das Fenster mit vier Schrauben **OP**.

5

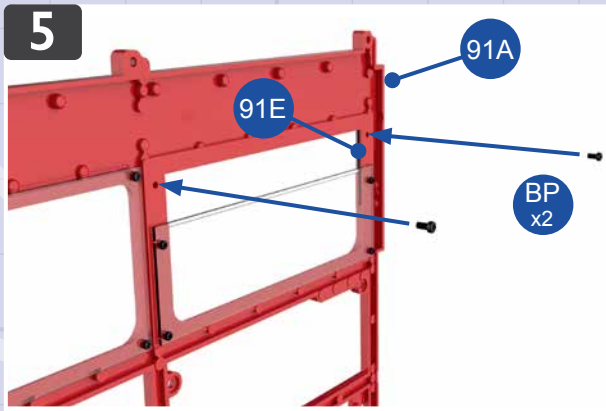

5 Der obere Teil des Fensterrahmens **91E** wird von innen mit zwei Schrauben **BP** an der Außenwand **91A** fixiert.

6

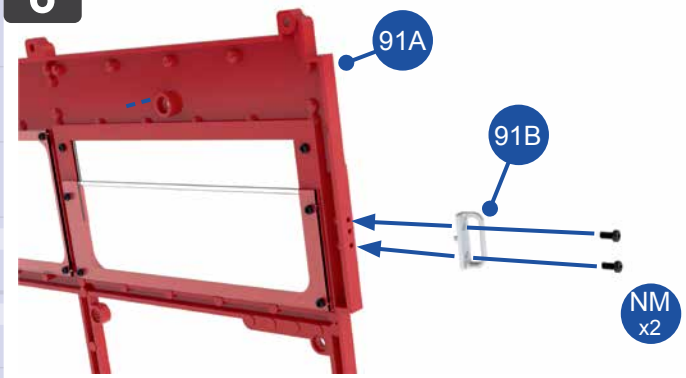

6 Setzen Sie den Handgriff **91B** auf die Kante der Außenwand **91A**, die sich neben dem absenkbaren Fenster befindet. Achten Sie darauf, den Handgriff richtig herum auszurichten und fixieren Sie ihn mit zwei Schrauben **NM**.

Ein festes und ein absenkbares Fenster wurden am vorderen Abschnitt der linken Außenwand vom Unterdeck angebracht.

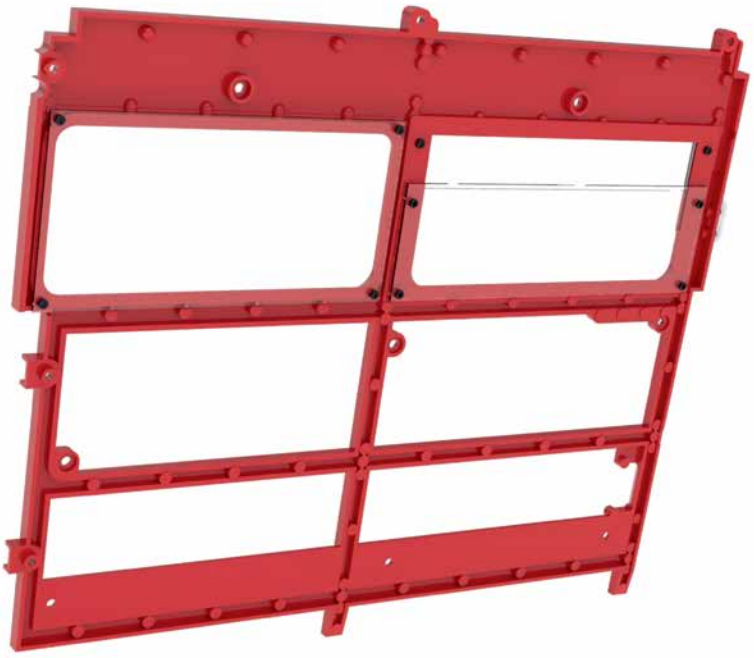

7

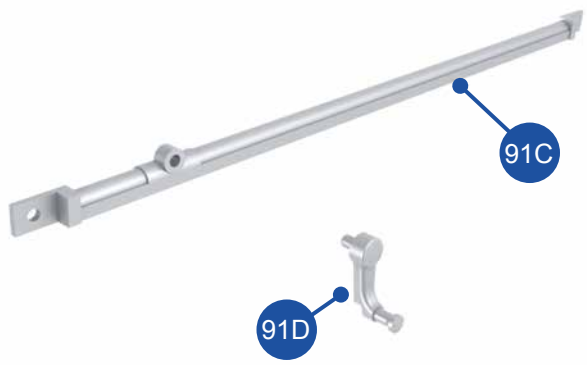

7 Bringen Sie den Fensterheber **91D** an der Stange **91C** an. Es handelt sich um eine Steckverbindung.

8

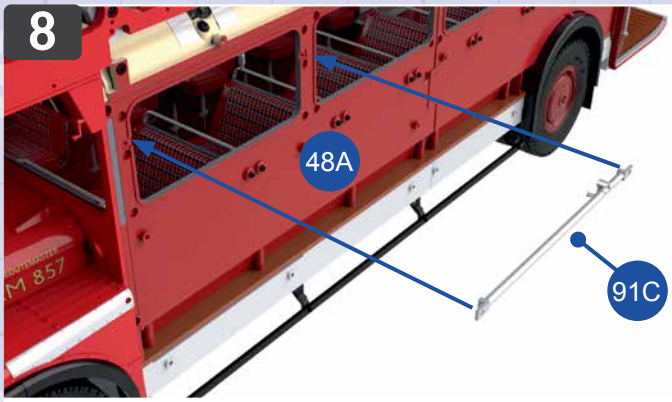

8 Stellen Sie Ihr Modell auf Ihre Arbeitsplatte. Gehen Sie dabei vorsichtig vor, damit das Oberdeck nicht verrutscht. Bringen Sie die Stange **91C** vor dem vorderen linken Fenster der Seitenwand **48A** an, wobei sich der Fensterheber auf der Innenseite befindet.

FENSTERHEBER

Ursprünglich waren die Routemaster mit absenkbaren Fenstern ausgestattet. Der Fensterheber betätigte einen Mechanismus, der den oberen Teil des Fensters langsam nach oben oder unten bewegte. Es gab drei zu öffnende Fenster pro Seite auf dem Oberdeck und zwei pro Seite auf dem Unterdeck. Viele dieser absenkbaren Fenster wurden in den frühen 2000er-Jahren durch Klappfenster ersetzt.

1 *Hier erkennt man drei der absenkbaren Fenster auf dem Unterdeck.*
2 *Ein Fensterheber auf dem Unterdeck (hinteres linkes Fenster).*
3 *Ein Fensterheber aus der Sammlung des London Transport Museum.*

1

2

3

Ansicht nach Montage

Eine Stange wurde an der Innenwand des Unterdecks befestigt. Sie wird sicher in Position gehalten, sobald die Außenwand, die mit den Schritten 1–6 bearbeitet wurde, montiert wird.

Außenwände und Fenster für das Unterdeck (II)

DER LINKE HINTERE ABSCHNITT DER AUSSENWAND VOM UNTERDECK WIRD MIT EINEM FENSTERRAHMEN UND FENSTERSCHEIBEN VERSEHEN.

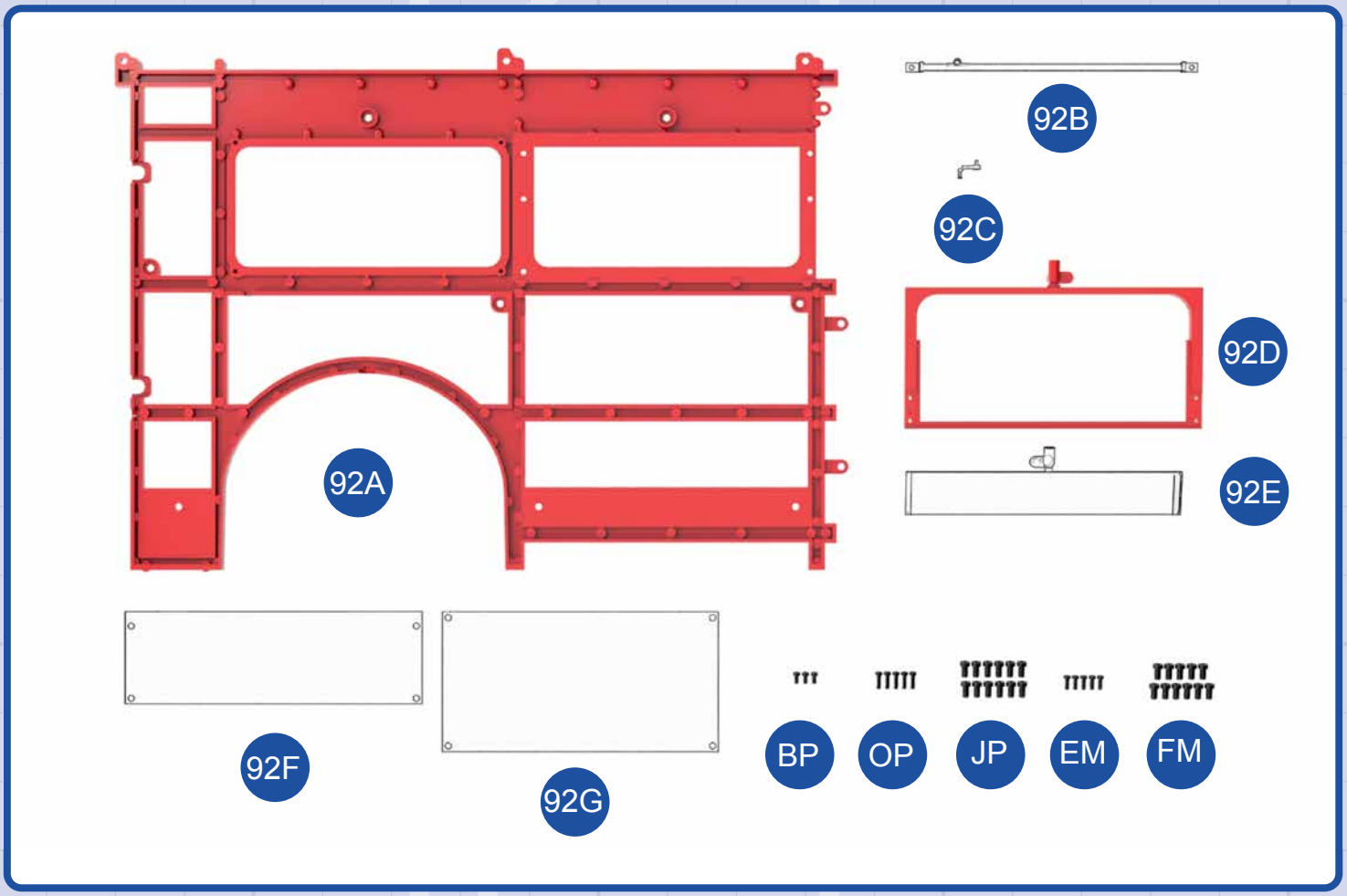

BAUTEILE IM ÜBERBLICK

92A	Linke hintere Außenwand
92B	Stange
92C	Fensterheber
99D	Fensterrahmen
92E	Absenkbare Fensterscheibe
92F	Fensterscheibe
92G	Fensterscheibe
BP	Schraube 1,5 x 3 mm (3 Stk.)
OP	Schraube 1,7 x 5 mm (5 Stk.)
JP	Schraube 2,3 x 4 mm (12 Stk.)
EM	Schraube 1, 5 x 4 mm (5 Stk.)
FM	Schraube 2,3 x 4 mm (11 Stk.)

1

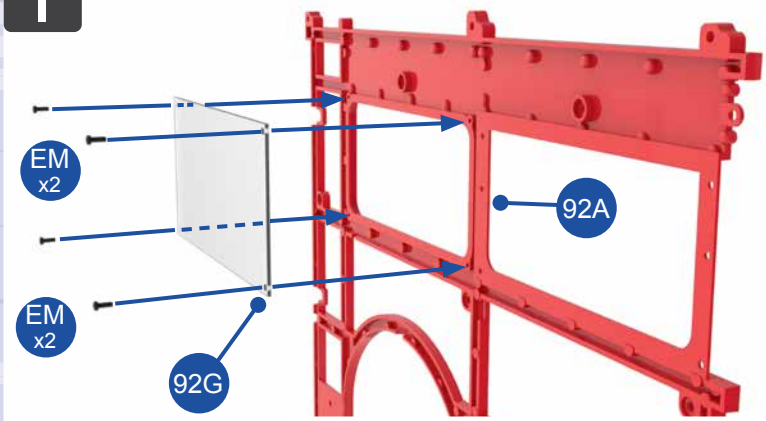

1 Platzieren Sie die Fensterscheibe **92G** auf der Innenseite der linken hinteren Außenwand **92A** und befestigen Sie sie mit vier Schrauben **EM**.

2

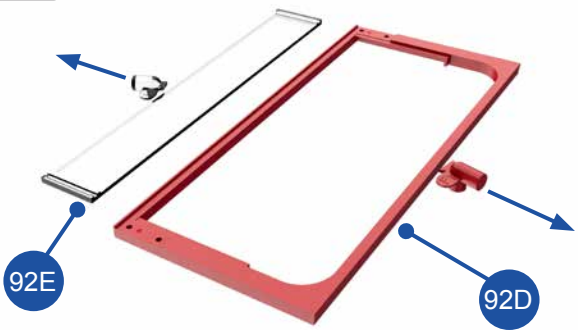

2 Entfernen Sie von der absenkbaren Fensterscheibe **92E** und vom Fensterrahmen **92D** die übrig gebliebenen Gießäste. Glätten Sie die Stellen mit einer feinen Feile.

3

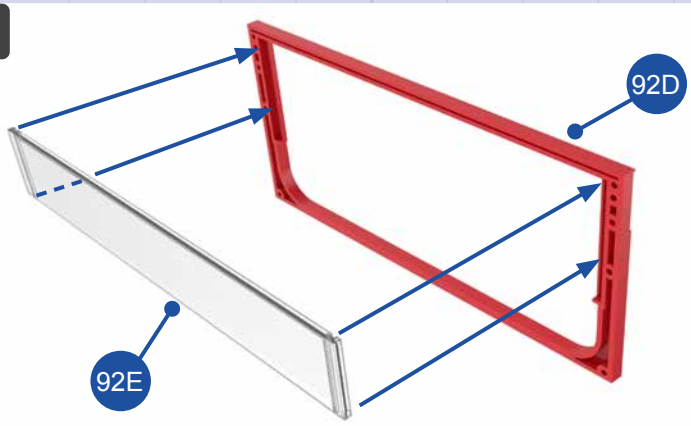

3 Setzen Sie das Fenster **92E** so in den Fensterrahmen **92D** ein, dass die Kanten in den Führungen des Rahmens sitzen, wie es die Pfeile andeuten. Beachten Sie, dass sich die „Metallkante" des Fensters oben befinden muss.

4

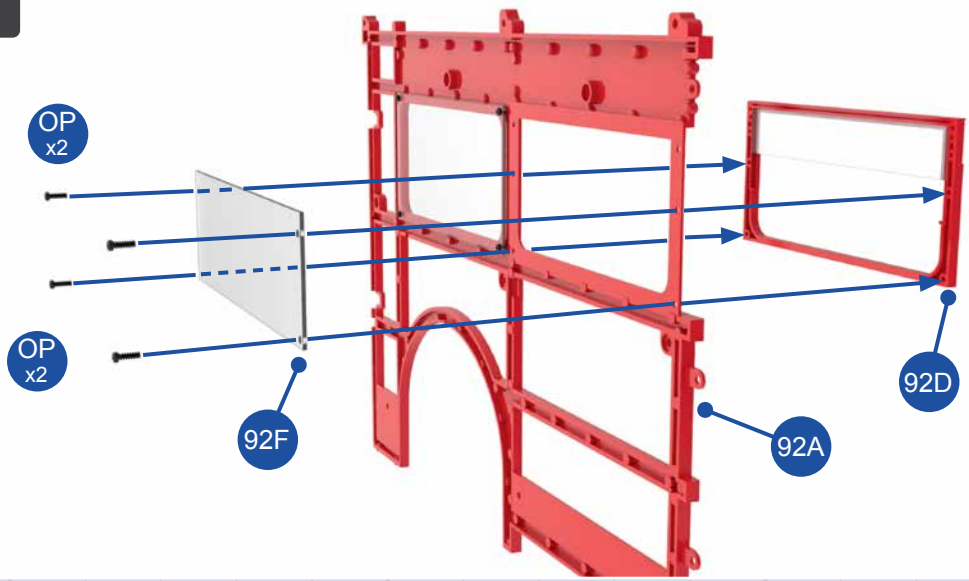

4 Setzen Sie den Fensterrahmen **92D** von außen in die abgebildete Öffnung der Außenwand **92A** ein. Richten Sie die Fensterscheibe **92F** so aus, wie es die Abbildung zeigt, und setzen Sie sie auf die Innenseite der Außenwand **92A**, sodass sie mit dem absenkbaren Fenster leicht überlappt. Befestigen Sie den Rahmen und das Fenster mit vier Schrauben **OP**.

5

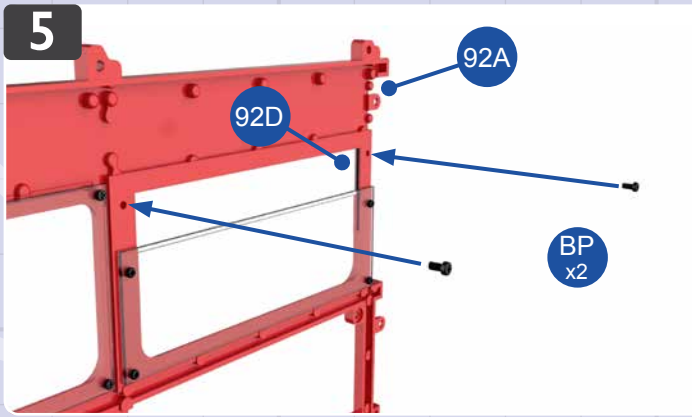

5 Der obere Teil des Fensterrahmens **92D** wird von innen mit zwei Schrauben **BP** an der Außenwand **92A** fixiert.

6

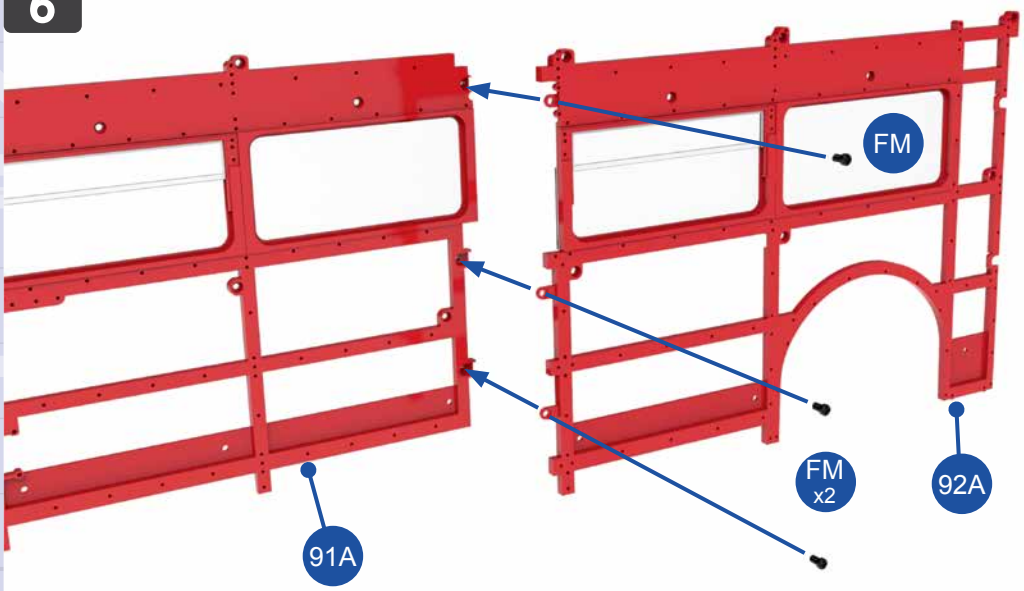

6 Drehen Sie die Außenwand **92A** um und fügen Sie sie mit der Außenwand **91A** zusammen, sodass sich die Laschen der einen über den Schraubenaufnahmen der anderen befinden. Fixieren Sie die beiden Wände mit drei Schrauben **FM** aneinander. Die Abbildung unten zeigt die zusammengefügten Wände.

7

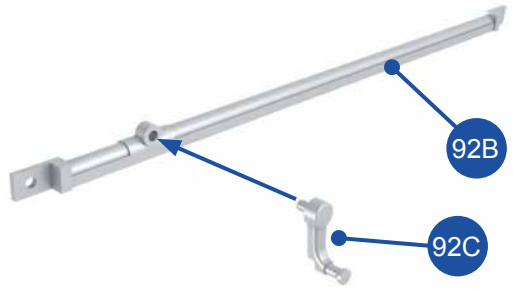

7 Bringen Sie den Fensterheber **92C** an der Stange **92B** an. Es handelt sich um eine Steckverbindung.

8

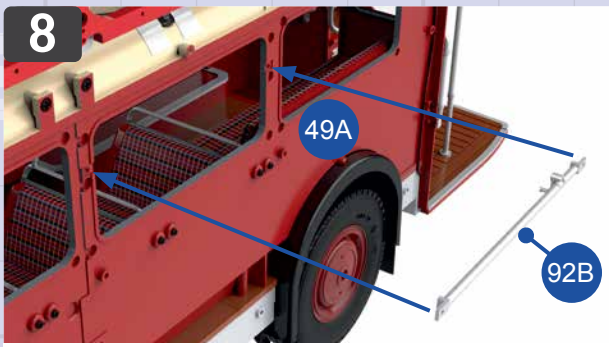

8 Stellen Sie das Modell auf Ihre Arbeitsplatte. Bringen Sie die Stange **92B** vor dem vorderen Fenster der Seitenwand **49A** an, wobei sich der Fensterheber auf der Innenseite befindet.

9

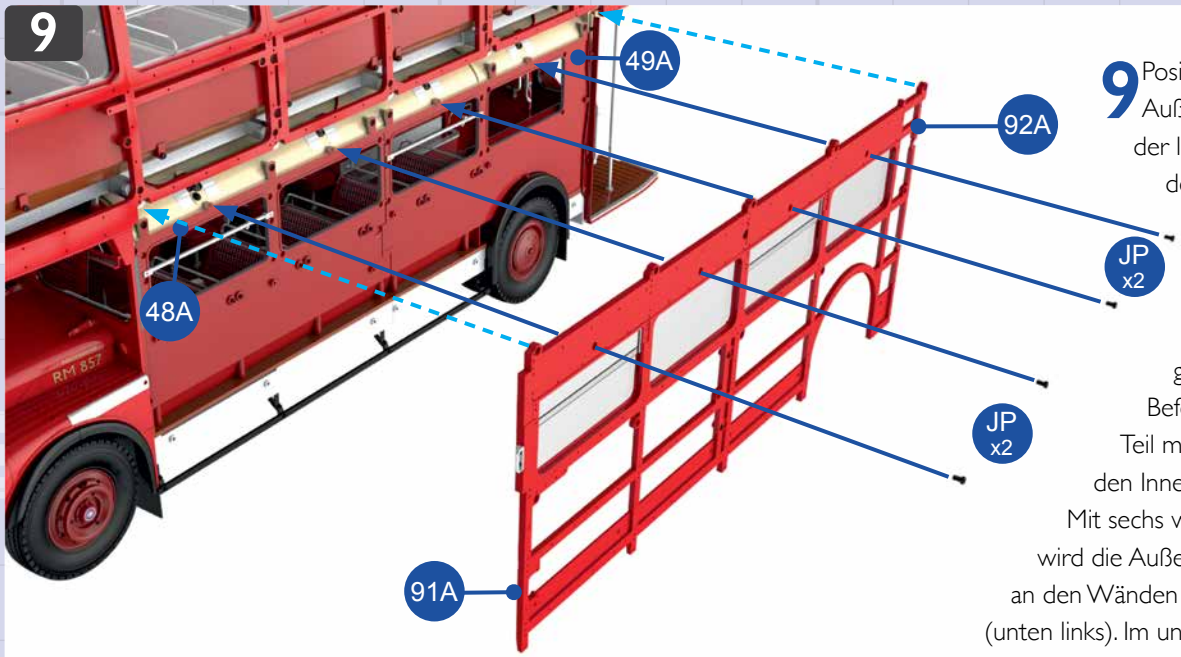

9 Positionieren Sie die Außenwand-Baugruppe auf der linken Seite des Unterdecks. Die Laschen an ihrer Oberseite gehören in die Aussparungen der oberen Außenwand (hellblaue gestrichelte Linien). Befestigen Sie den oberen Teil mit vier Schrauben **JP** an den Innenwänden **48A** und **49A**. Mit sechs weiteren Schrauben **JP** wird die Außenwand auf halber Höhe an den Wänden **48A** und **49A** fixiert (unten links). Im unteren Bereich wird die Außenwand mit sechs Schrauben **FM** an den Rahmen **17A** und **16A** befestigt (unten).

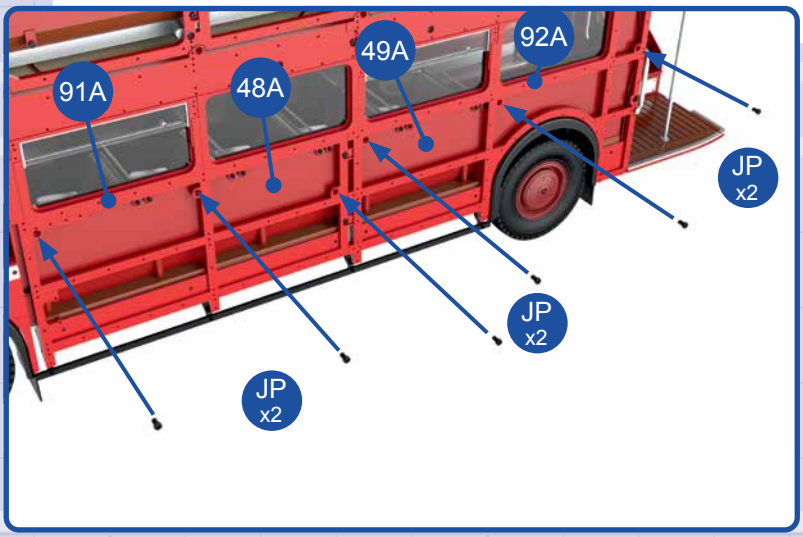

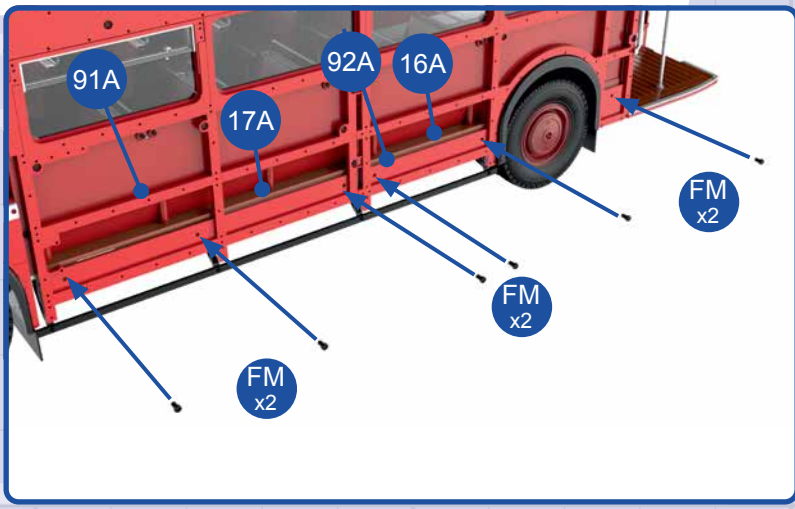

Ansicht nach Montage