Anbringen der Fahrertür und einer LED-Tafel

DIE FAHRERTÜR WIRD ZUSAMMENGEBAUT UND AM MODELL BEFESTIGT. EINE LED-TAFEL WIRD UNWEIT DER HECKPLATTFORM PLATZIERT.

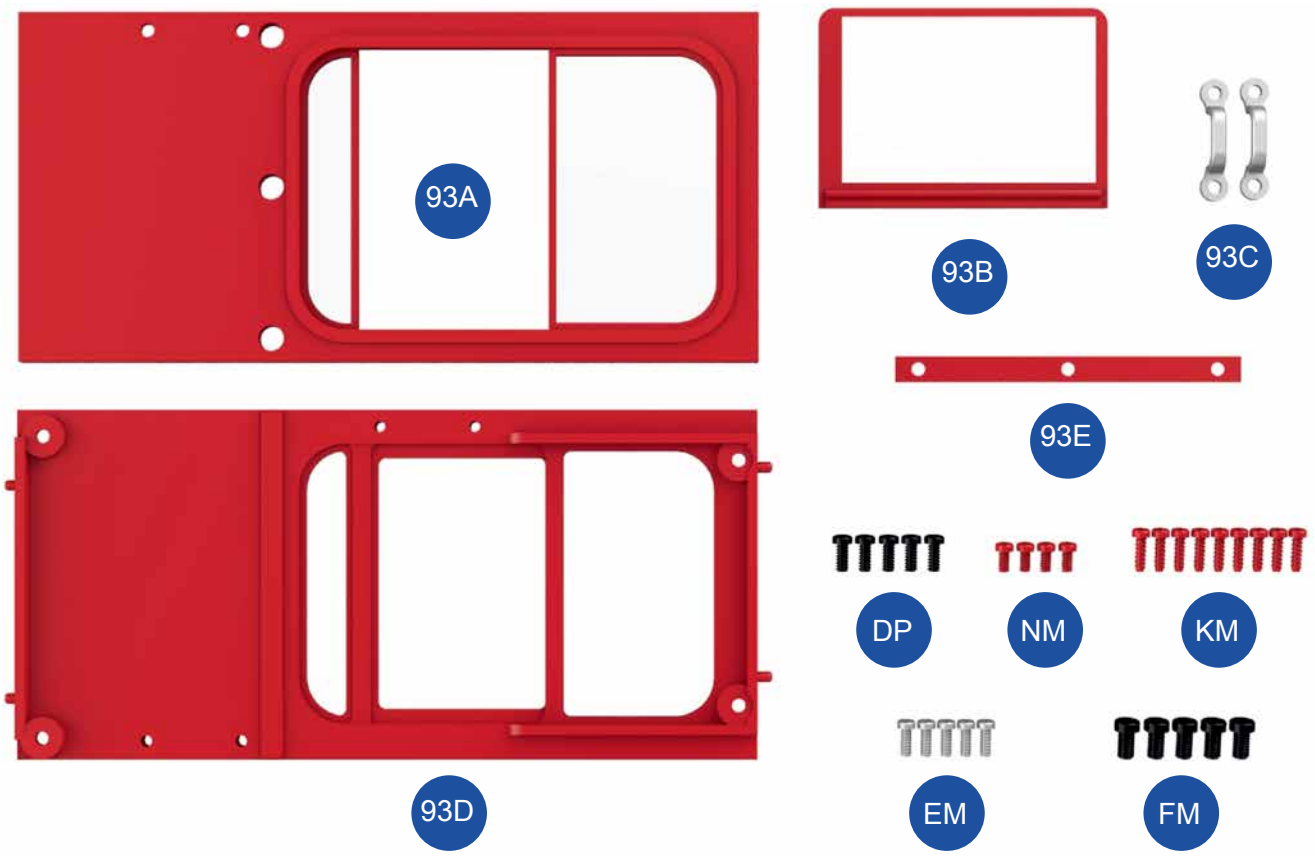

BAUTEILE IM ÜBERBLICK

93A	Außenteil der Fahrertür	**DP**	Schrauben 1,7 x 4 mm (5 Stk., schwarz)
93B	Fensterscheibe	**NM**	Schrauben 1,5 x 3 mm (4 Stk., rot)
93C	Handgriff (2 Stk.)	**KM**	Schrauben 1,5 x 5 mm (10 Stk., rot)
93D	Innenteil der Fahrertür	**EM**	Schrauben 1,5 x 4 mm (5 Stk., silber)
93E	Streifen	**FM**	Schrauben 2,3 x 4 mm (5 Stk., schwarz)

Testen Sie die Funktionsfähigkeit der LED-Tafel vor und nach dem Anbringen am Modell.

1

1 Nehmen Sie die kleinere der beiden LED-Tafeln **71E** und führen Sie sie zur hinteren linken Ecke des Oberdecks.

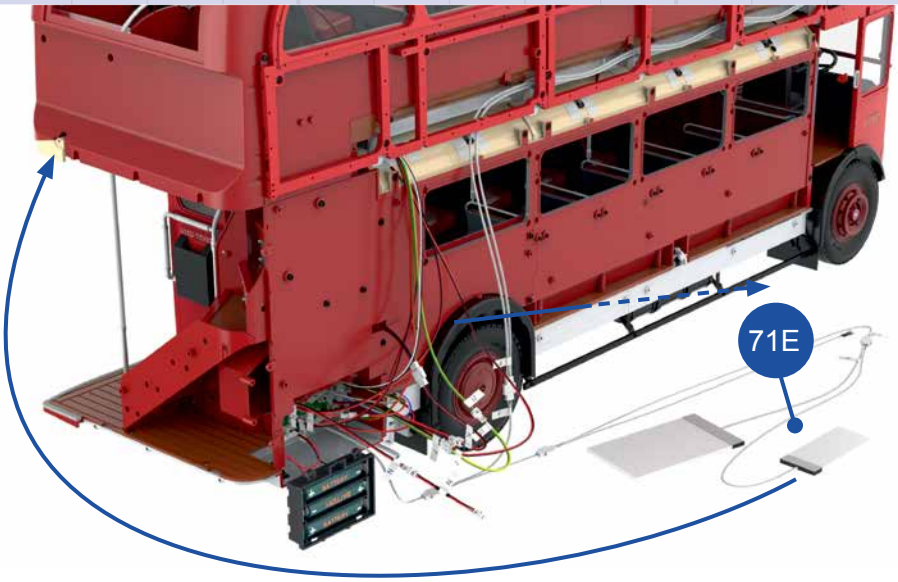

2

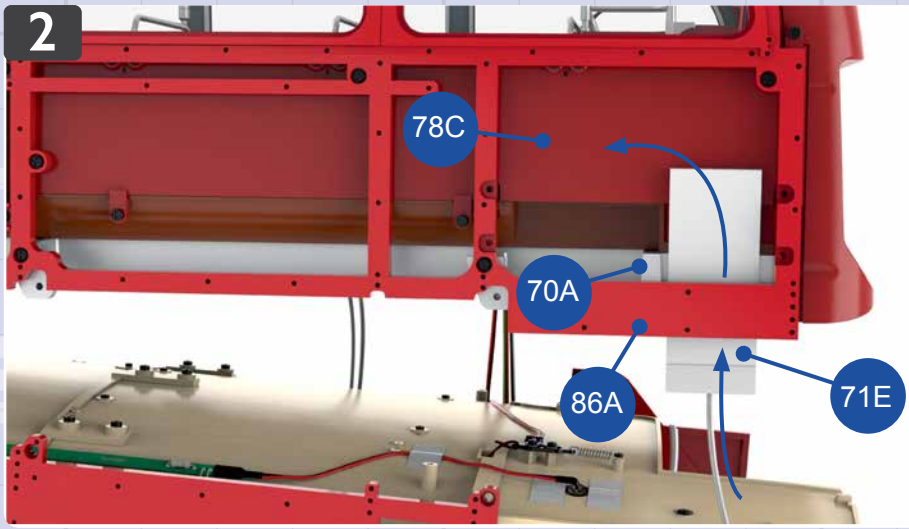

2 Heben Sie die Oberdeck-Baugruppe vorsichtig leicht an, sodass sich die LED-Tafel **71E** zwischen der Außenwand **86A** und dem Dachrahmen **70A** einfügen lässt. Achten Sie dabei darauf, dass das Abdeckpapier nach innen weist.

3

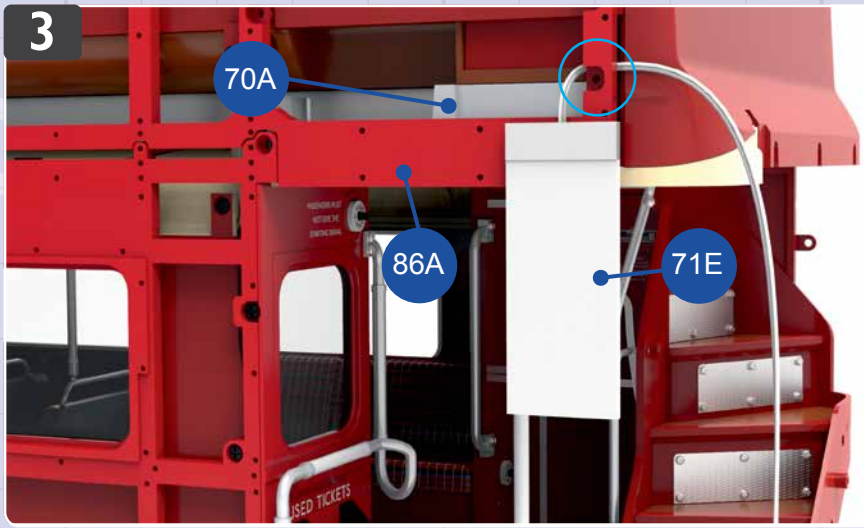

3 Führen Sie das Kabel hinter der Außenwand **86A** nach hinten (eingekreist). Führen Sie die LED-Tafel **71E** durch die Öffnung der Außenwand, sodass sie vor ihr herunterhängt. Es ist ratsam, die Tafel vorübergehend mit einem Stück Malerkrepp o. Ä. zu fixieren.

4

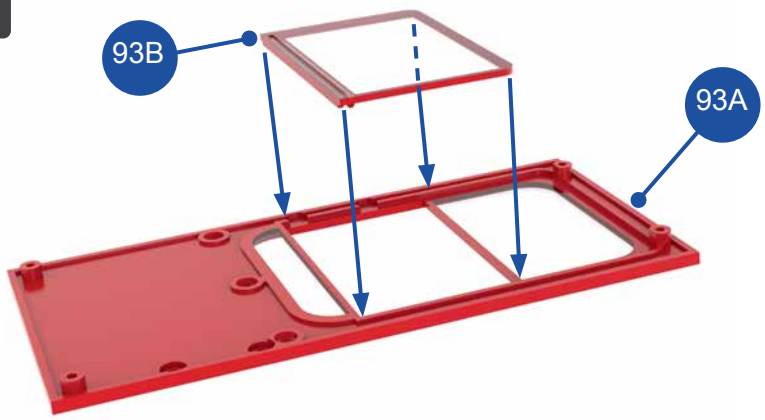

4 Legen Sie das Außenteil der Fahrertür **93A** auf Ihre Arbeitsfläche, ausgerichtet wie abgebildet. Setzen Sie die Fensterscheibe **93B** von innen auf die Fahrertür **93A**. Beachten Sie die Ausrichtung des Rands von Teil **93B** (unten).

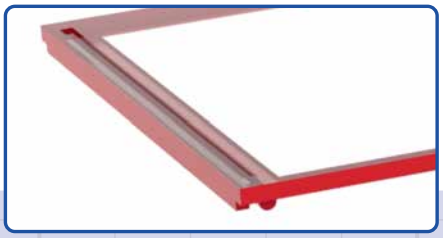

5

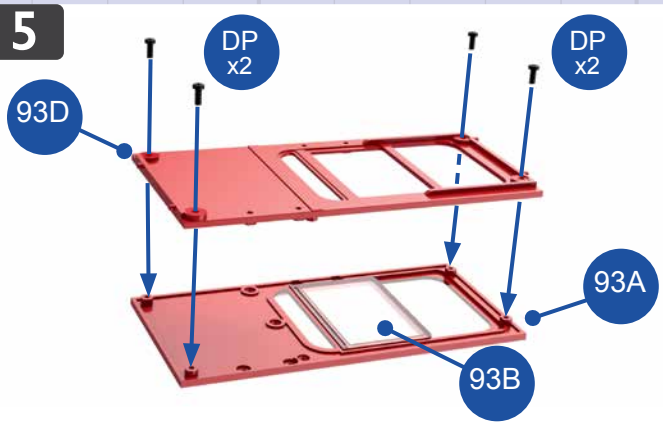

5 Platzieren Sie das Innenteil der Fahrertür **93D** auf dem Außenteil **93A**, sodass die Schraubenaufnahmen fluchten und die Fensterscheibe **93B** umschlossen ist. Fixieren Sie die beiden Tür-Teile mit vier Schrauben **DP** aneinander.

6

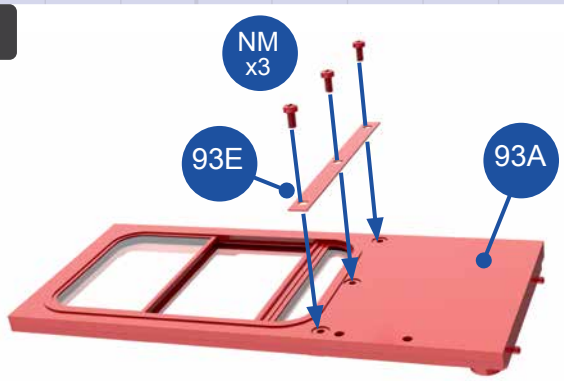

6 Drehen Sie die Tür-Baugruppe um, positionieren Sie den Streifen **93E** auf dem Tür-Außenteil **93A** und befestigen Sie ihn mit drei roten Schrauben **NM**. Achten Sie darauf, dass die Schrauben vollständig eingedreht sind, damit sie nicht am Türrahmen hängen bleiben, wenn die Schiebetür montiert ist.

7

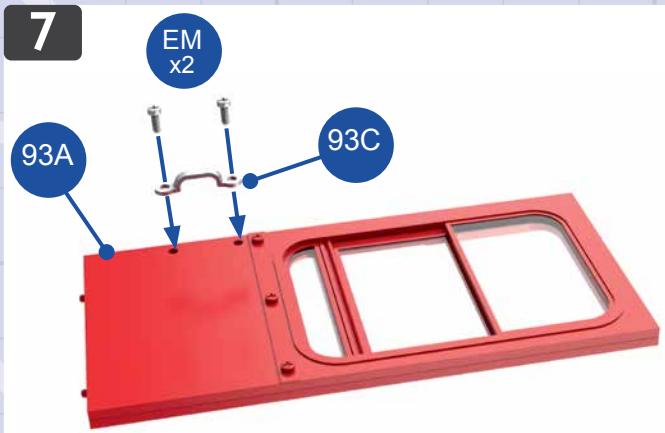

7 Setzen Sie einen der beiden Handgriffe **93C** auf das Tür-Außenteil **93A** und fixieren Sie ihn mit zwei silbernen Schrauben **EM**.

8

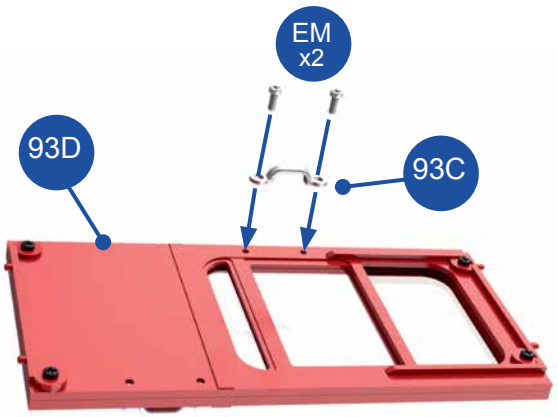

8 Drehen Sie die Tür um und legen Sie den zweiten Handgriff **93C** auf das Tür-Innenteil **93D**. Befestigen Sie den Handgriff mit zwei Schrauben **EM**.

9

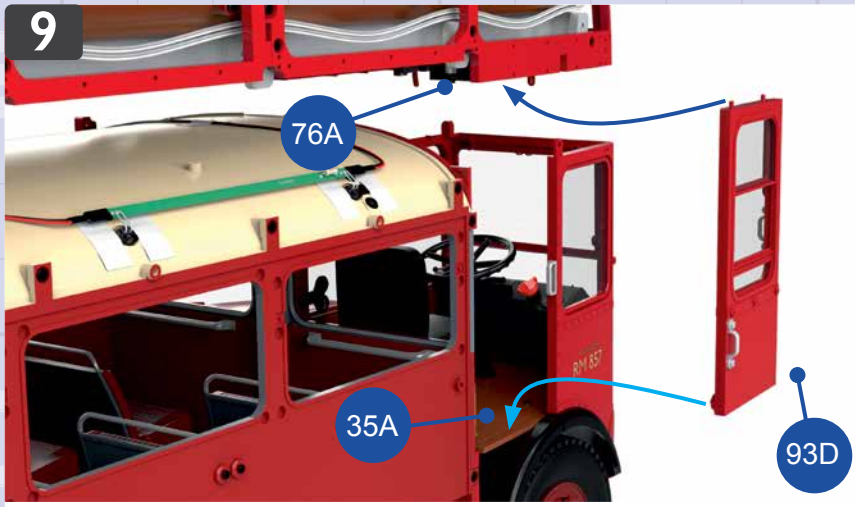

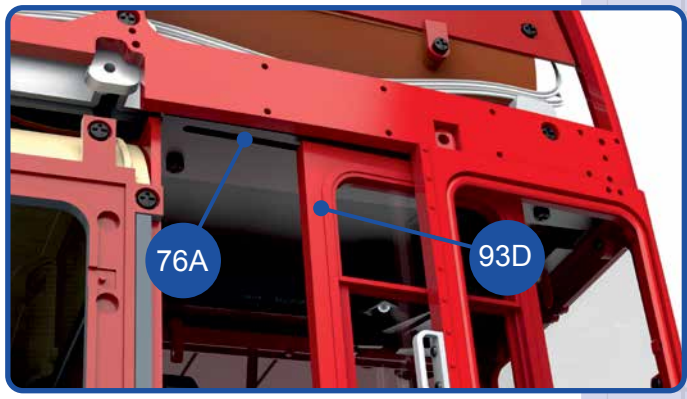

9 Heben Sie das Oberdeck vorsichtig leicht an, sodass Sie die Fahrertür in die Fahrerkabine einsetzen können. Fügen Sie dabei die beiden Zapfen an der Unterseite von **93D** in den Schlitz des Bodens der Fahrerkabine **35A** ein (oberes Detailbild). Achten Sie beim Absenken des Oberdecks darauf, dass die beiden Zapfen an der Oberseite von **93D** im Schlitz des Fahrerhausdachs **76A** sitzen (unteres Detailbild).

10

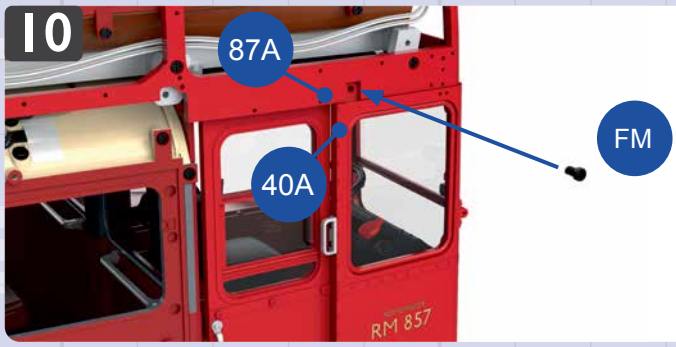

10 Prüfen Sie, ob die Tür richtig eingebaut ist und sich öffnen und schließen lässt. Fixieren Sie die Außenwand **87A** mit einer Schraube **FM** an der Verkleidung der Fahrerkabine **40A**.

11

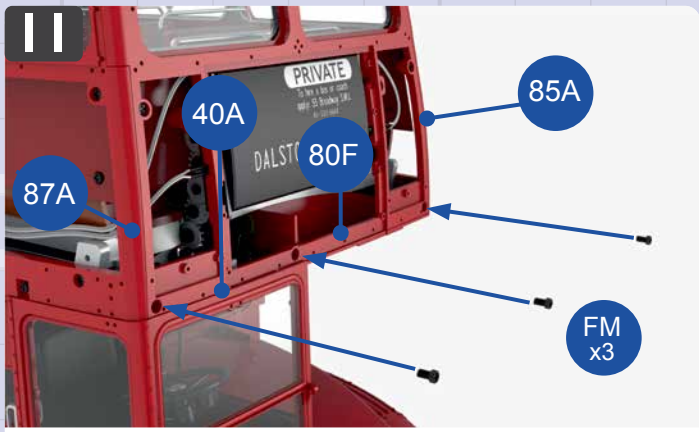

11 Befestigen Sie den Frontfensterrahmen **80F** mit drei Schrauben **FM** an der rechten Außenwand **87A**, der linken Außenwand **85A** und der Verkleidung der Fahrerkabine **40A**.

12

12 Setzen Sie den Rahmen des Rollschilds **80H** auf den Frontfensterrahmen **80F**. Fluchten alle Schraubenlöcher, fixieren Sie die beiden Rahmen mit acht roten Schrauben **KM** aneinander.

13

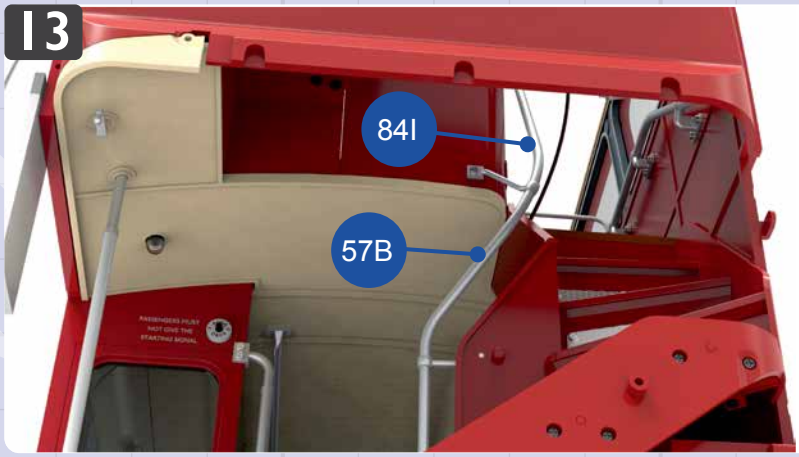

13 Drehen Sie das Modell um, sodass Sie Zugriff auf dessen Heck haben. Fügen Sie die beiden Geländer **84I** und **57B** im Treppenaufgang zusammen.

Ansicht nach Montage

Die Fahrertür wurde eingebaut und eine LED-Tafel über der offenen Heckplattform eingefügt. Der Rahmen des Rollschilds wurde angebracht.

Außenwände und Fenster für das Unterdeck (III)

DER RECHTE VORDERE ABSCHNITT DER AUSSENWAND VOM UNTERDECK WIRD MIT EINEM FENSTERRAHMEN UND FENSTERSCHEIBEN VERSEHEN UND AM MODELL ANGEBRACHT.

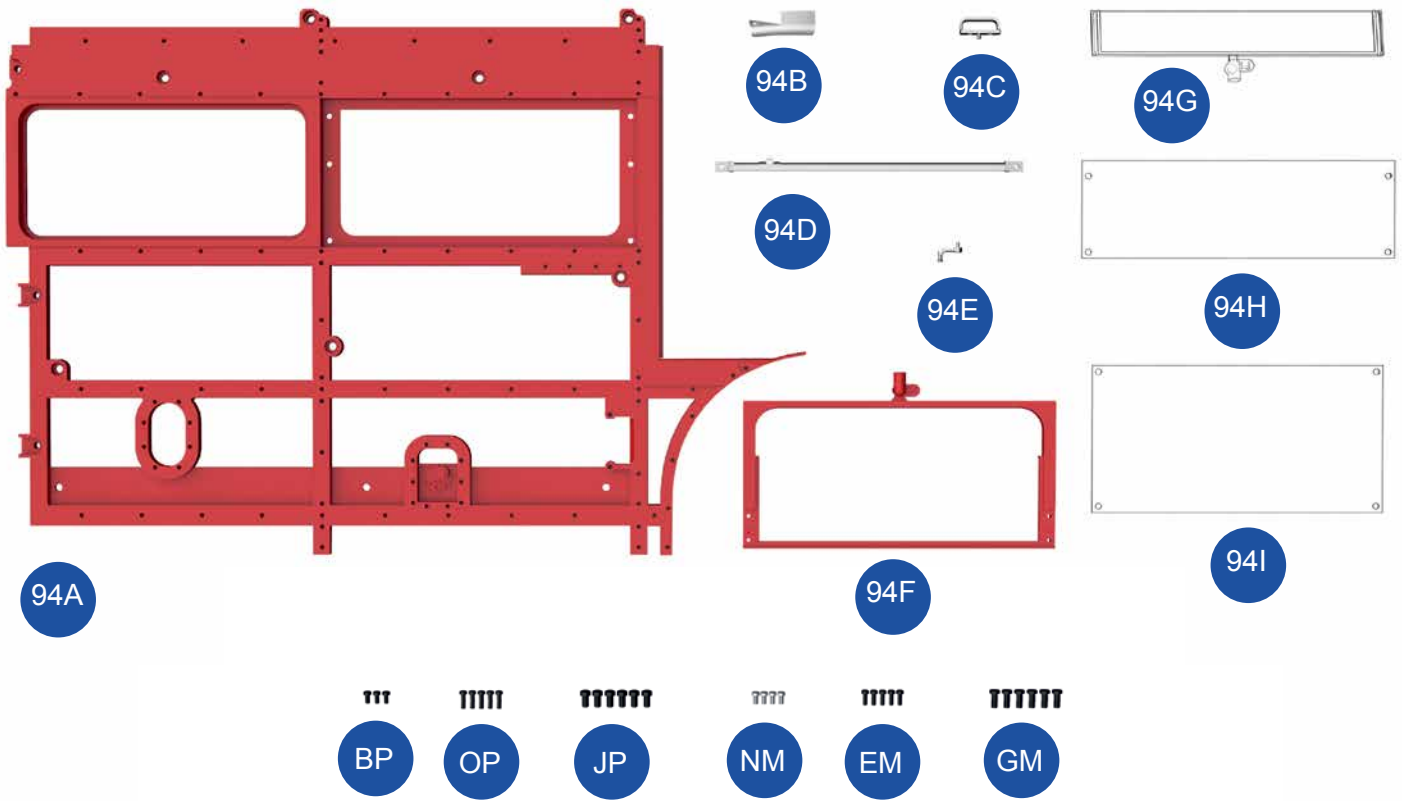

BAUTEILE IM ÜBERBLICK

94A Rechte vordere Außenwand
94B Stufe
94C Handgriff
94D Stange
94E Fensterheber
94F Fensterrahmen
94G Absenkbare Fensterscheibe
94H Fensterscheibe
94I Fensterscheibe

BP Schraube 1,5 x 3 mm (3 Stk.)
OP Schraube 1,7 x 5 mm (5 Stk.)
JP Schraube 2,3 x 4 mm (6 Stk.)
NM Schraube 1,5 x 3 mm (4 Stk.)
EM Schraube 1,5 x 4 mm (5 Stk.)
GM Schraube 2,3 x 5 mm (6 Stk.)

1

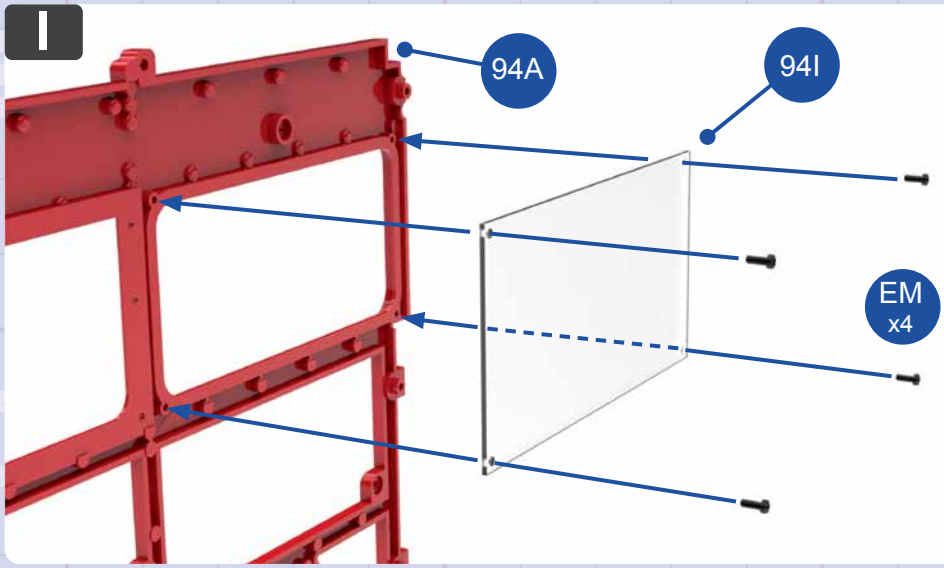

1 Platzieren Sie die Fensterscheibe **94I** auf der Innenseite der rechten vorderen Außenwand **94A** und befestigen Sie sie mit vier Schrauben **EM**.

2

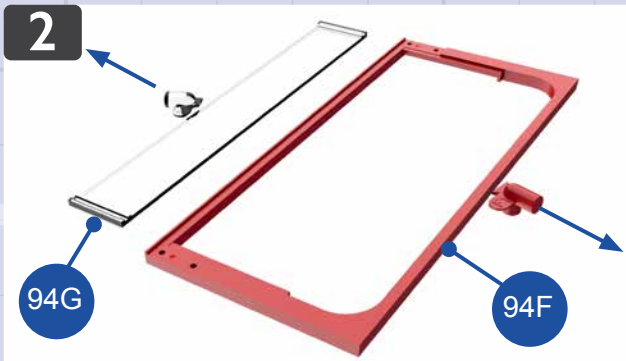

2 Entfernen Sie von der absenkbaren Fensterscheibe **94G** und vom Fensterrahmen **94F** die übrig gebliebenen Gießäste. Glätten Sie die Stellen mit einer feinen Feile.

3

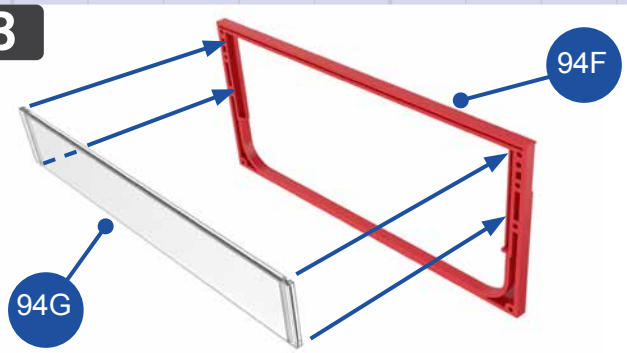

3 Setzen Sie das Fenster **94G** so in den Fensterrahmen **94F** ein, dass die Kanten in den Führungen des Rahmens sitzen, wie es die Pfeile andeuten. Beachten Sie, dass sich die „Metallkante" des Fensters oben befinden muss.

4

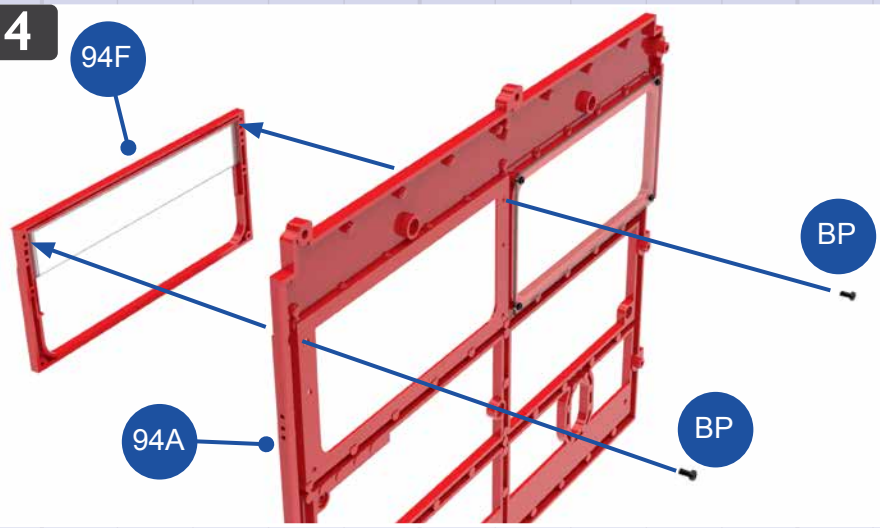

4 Fügen Sie den Fensterrahmen **94F** von außen in die linke obere Öffnung der Außenwand **94A** ein. Der obere Teil des Rahmens wird von innen mit zwei Schrauben **BP** an der Außenwand fixiert.

5

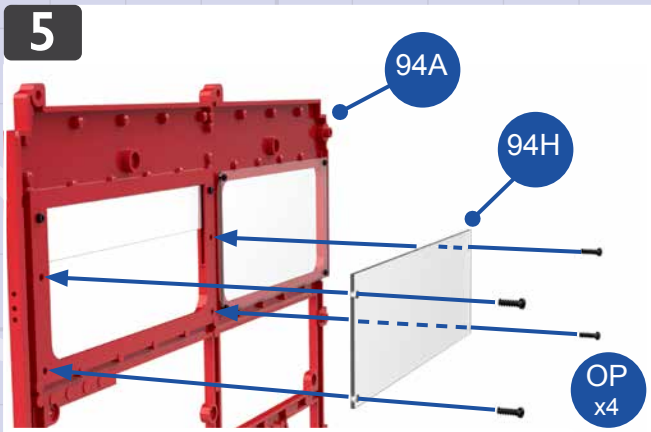

5 Setzen Sie die Fensterscheibe **94H** so auf die Innenseite der Außenwand **94A**, dass sie mit dem absenkbaren Fenster leicht überlappt. Befestigen Sie das Fenster mit vier Schrauben **OP** an der Wand.

6

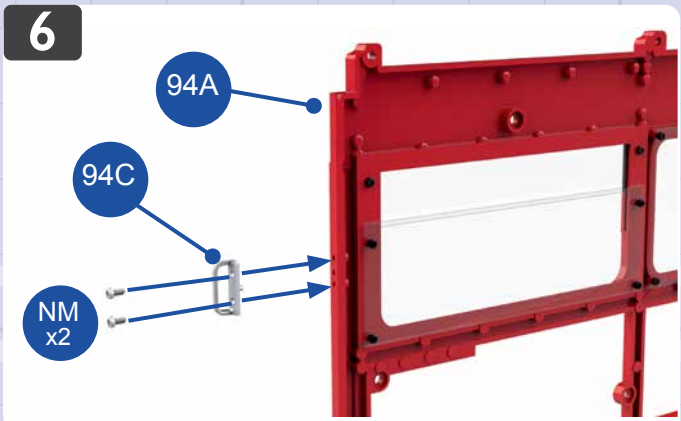

6 Setzen Sie den Handgriff **94C** auf die Kante der Außenwand **94A**, die sich neben dem absenkbaren Fenster befindet. Achten Sie darauf, den Handgriff richtig herum auszurichten und fixieren Sie ihn mit zwei Schrauben **NM**.

7

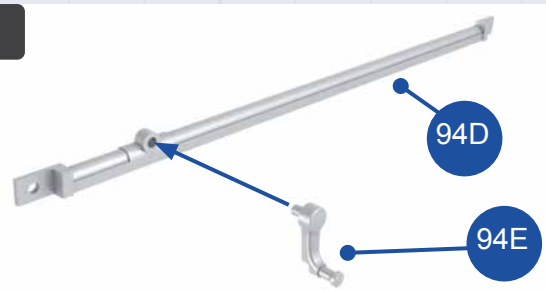

7 Befestigen Sie den Fensterheber **94E** an der Stange **94D**. Bringen Sie die Stange vor dem vorderem Fenster der Seitenwand **48B** an, wobei sich der Fensterheber auf der Innenseite befindet.

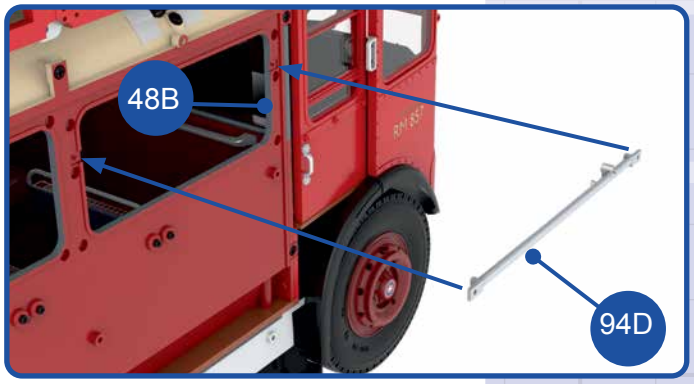

8

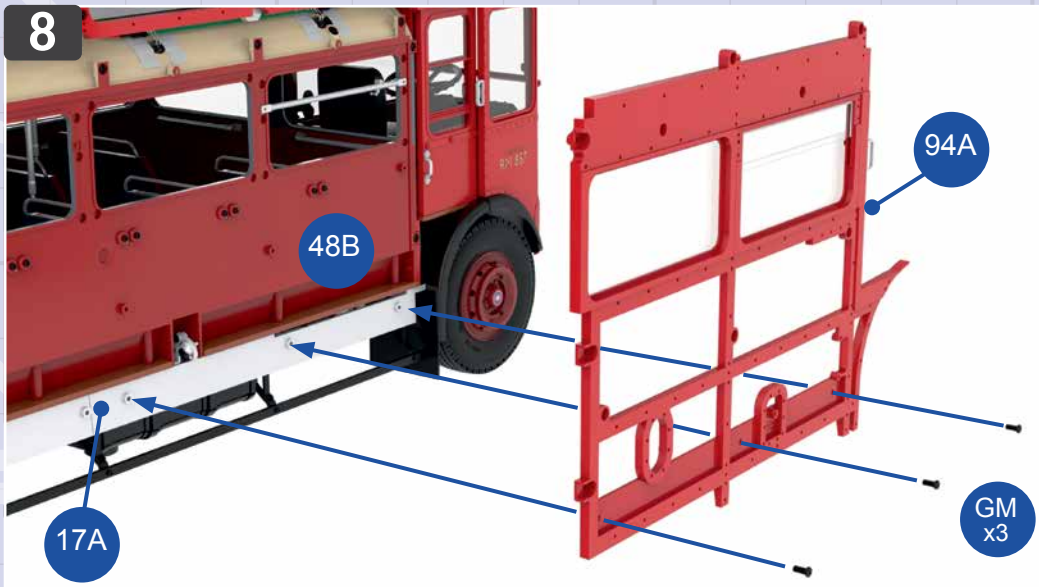

8 Positionieren Sie die rechte vordere Außenwand **94A** vor der rechten Innenwand des Unterdecks **48B**. Befestigen Sie die Wand unten mit drei Schrauben **GM** am Rahmen **17A**.

Beim Anbringen großer Bauteile mit vielen Schrauben empfiehlt es sich, diese nur ein Stück weit einzudrehen und sie erst dann festzuziehen, wenn alle Schrauben eingesetzt sind.

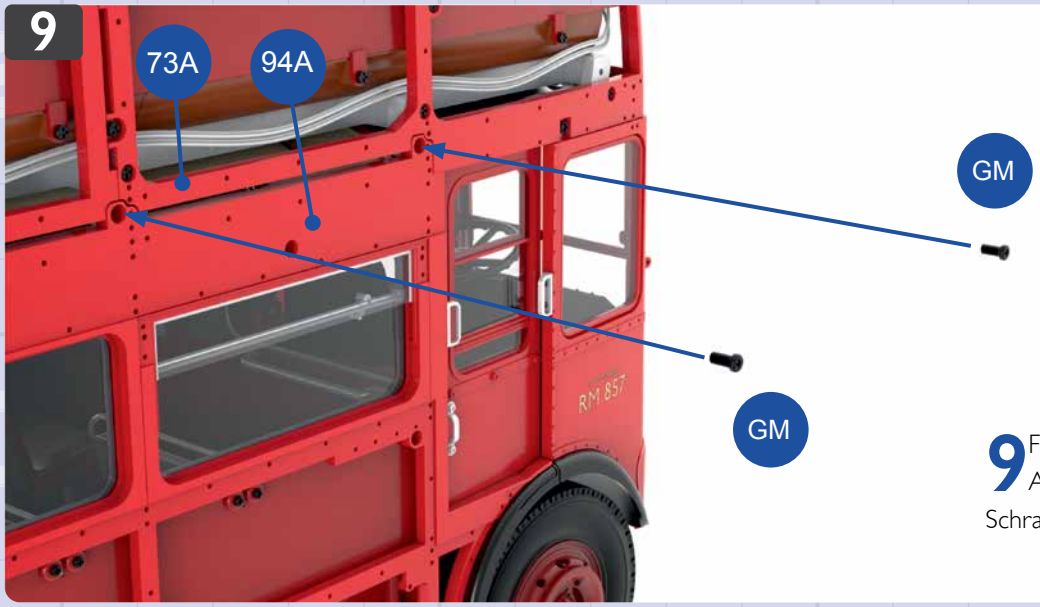

9 Fixieren Sie die rechte vordere Außenwand **94A** oben mit zwei Schrauben **GM** am Dachrahmen **73A**.

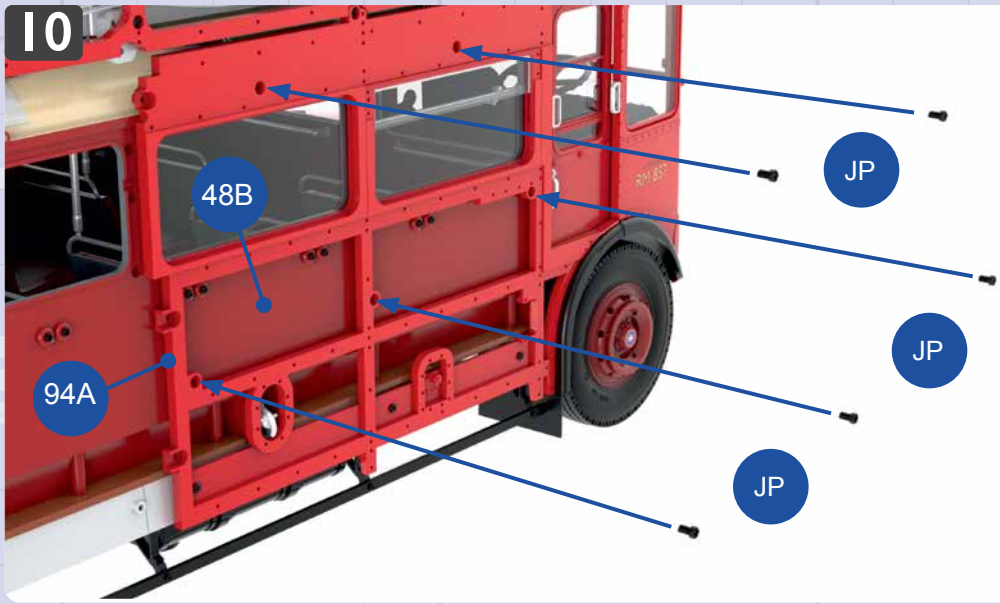

10 Befestigen Sie die Außenwand **94A** im mittleren und oberen Bereich mit fünf Schrauben **JP** an der rechten Innenwand **48B**.

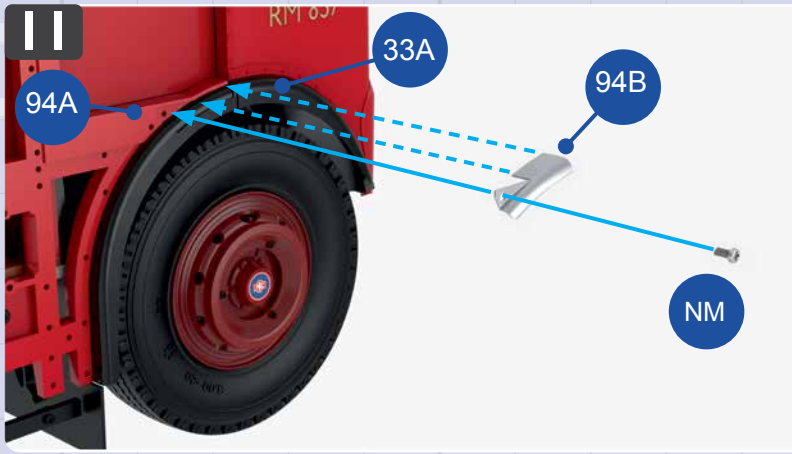

11 Fügen Sie den breiten Zapfen an der Stufe **94B** zwischen dem rechten vorderen Radkasten **33A** und der rechten vorderen Außenwand **94A** ein, wie es die gestrichelten Linien andeuten. Lösen Sie dazu zuvor ggf. einige der Schrauben an, die die Außenwand **94A** in Position halten, um für den Zapfen genug Platz zwischen den Teilen **94A** und **33A** zu erzeugen. Befestigen Sie die Stufe **94B** mit einer Schraube **NM**.

Ansicht nach Montage

Außenwände und Fenster für das Unterdeck (IV)

DER HINTERE RECHTE ABSCHNITT DER AUSSENWAND FÜR DAS UNTERDECK WIRD MIT EINEM FENSTERRAHMEN UND FENSTERN VERSEHEN.

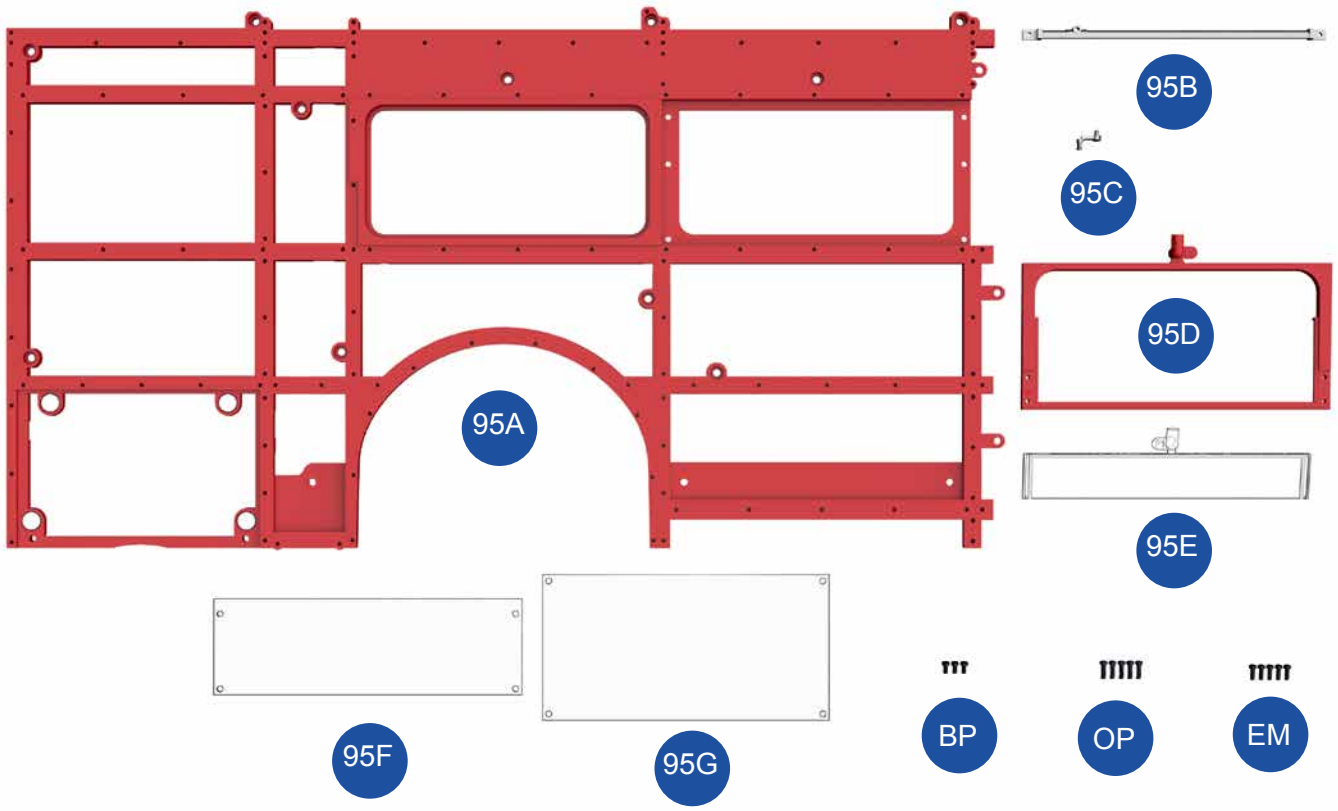

BAUTEILE IM ÜBERBLICK

95A Rechte hintere Außenwand
95B Stange
95C Fensterheber
95D Fensterrahmen
95E Absenkbare Fensterscheibe
95F Fensterscheibe
95G Fensterscheibe
BP Schraube 1,5 x 3 mm (3 Stk.)
OP Schraube 1,7 x 5 mm (5 Stk.)
EM Schraube 1,5 x 4 mm (5 Stk.)

1

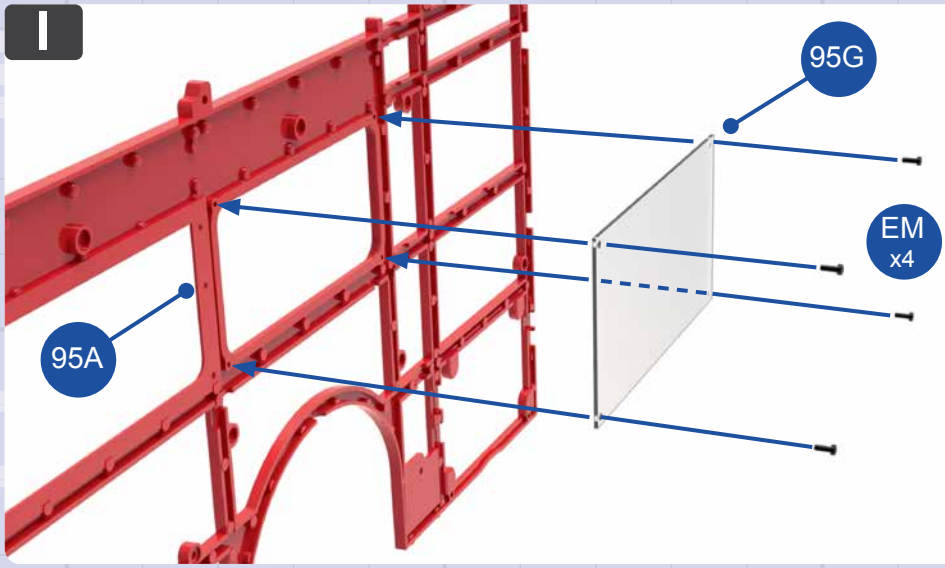

Platzieren Sie die Fensterscheibe **95G** auf der Innenseite der rechten vorderen Außenwand **95A** und zwar über deren oberen mittleren Öffnung. Befestigen Sie die Fensterscheibe mit vier Schrauben **EM** an der Wand.

2

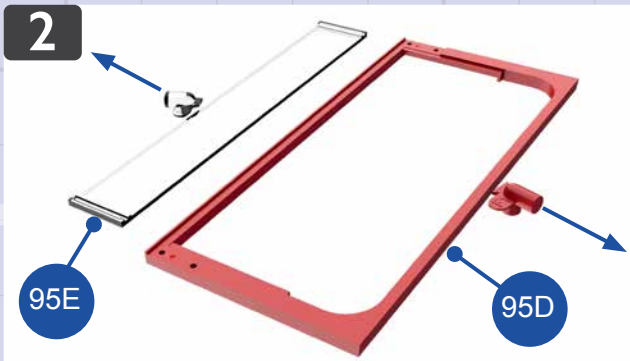

2 Wie schon mehrfach gemacht, entfernen Sie von der absenkbaren Fensterscheibe **95E** und vom Fensterrahmen **95D** die übrig gebliebenen Gießäste. Glätten Sie die Stellen mit einer feinen Feile.

3

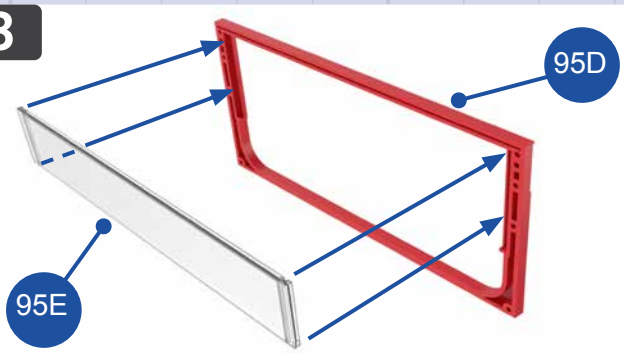

3 Setzen Sie das Fenster **95E** so in den Fensterrahmen **95D** ein, dass die Kanten in den Führungen des Rahmens sitzen, wie es die Pfeile andeuten. Beachten Sie, dass sich die „Metallkante" des Fensters oben befinden muss.

4

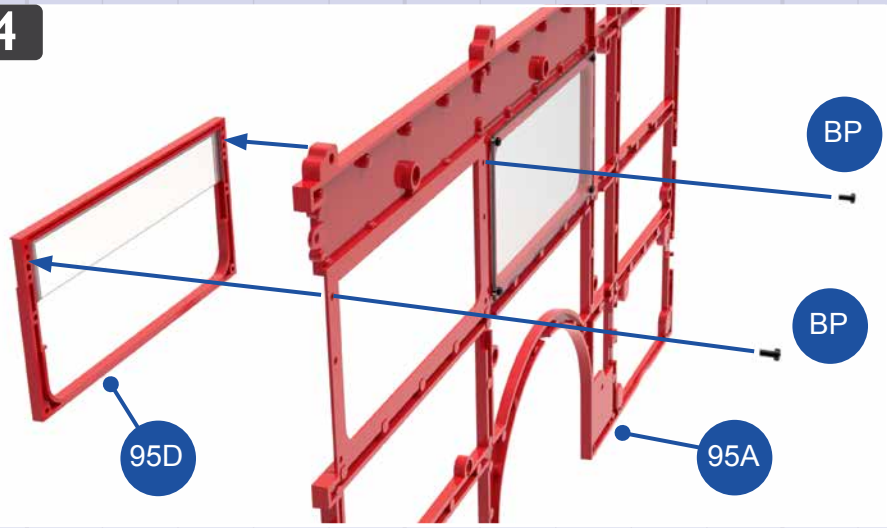

4 Fügen Sie den Fensterrahmen **95D** von außen in die linke obere Öffnung der Außenwand **95A** ein. Der obere Teil des Rahmens wird von innen mit zwei Schrauben **BP** an der Außenwand fixiert.

5

5 Setzen Sie die Fensterscheibe **95F** so auf die Innenseite der Außenwand **95A**, dass sie mit dem absenkbaren Fenster leicht überlappt. Befestigen Sie das Fenster mit vier Schrauben **OP** an der Wand. Das Bild unten zeigt die fertige Baugruppe.

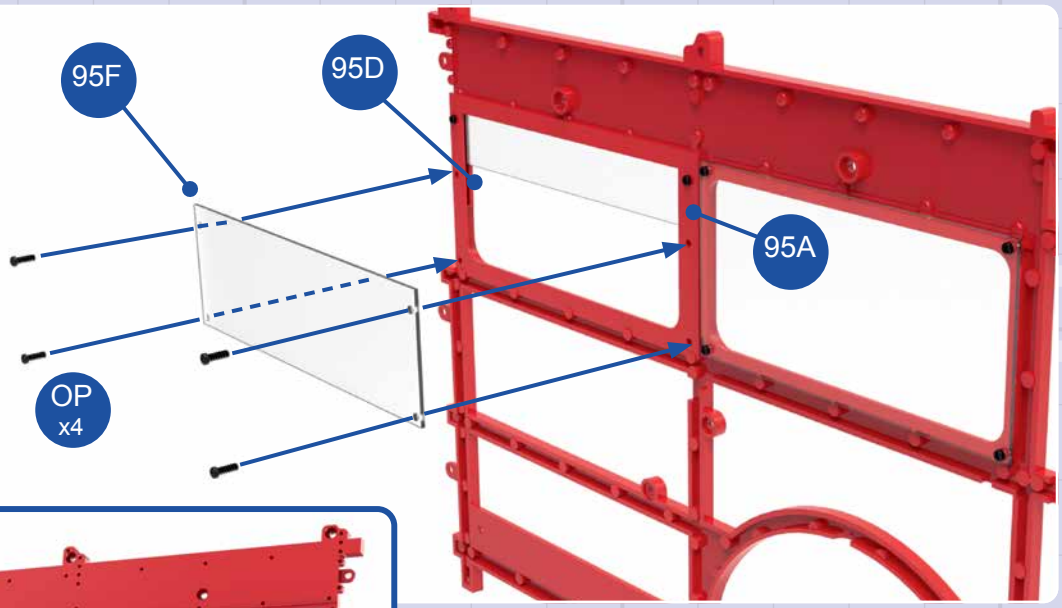

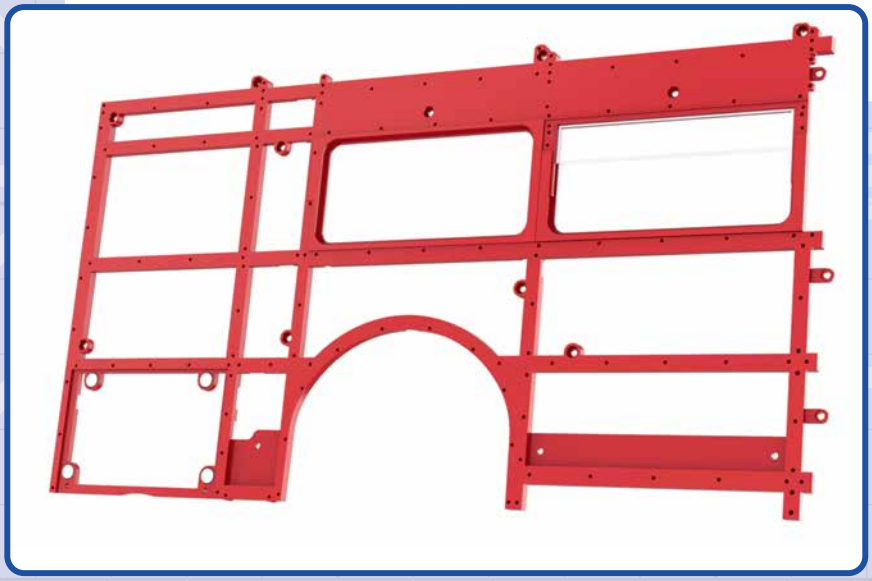

6

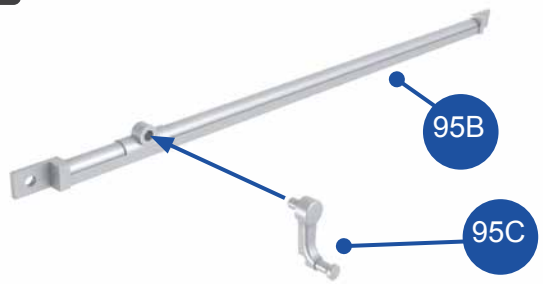

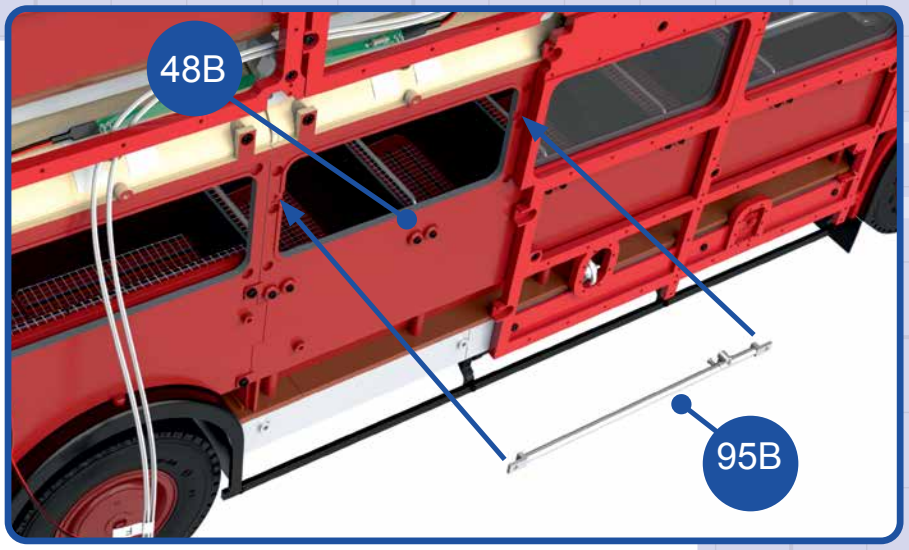

6 Befestigen Sie den Fensterheber **95C** an der Stange **95B**. Bringen Sie die Stange vor dem vorderen Fenster der Seitenwand **48B** an, wobei sich der Fensterheber auf der Innenseite befindet. Es handelt sich um Steckverbindungen.

Ansicht nach Montage

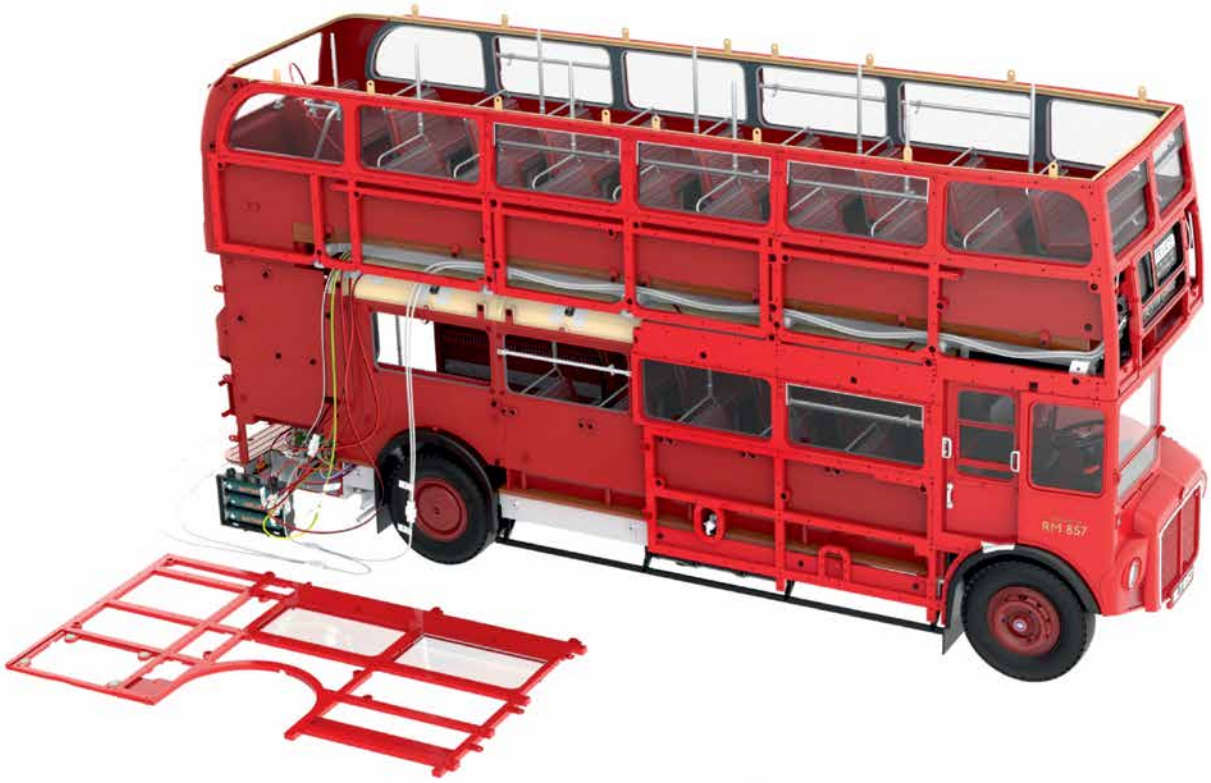

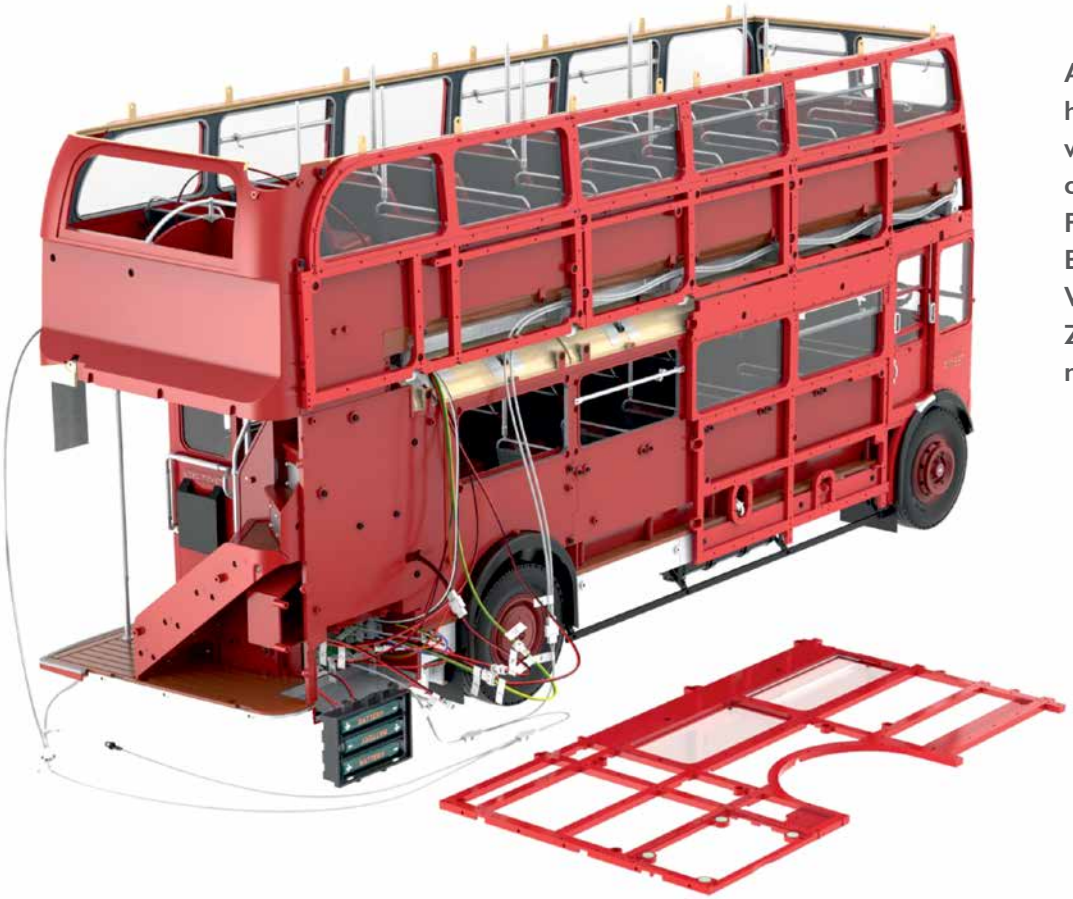

An der rechten hinteren Außenwand des Unterdecks wurden Fenster angebracht. Bringen Sie die Wand zu diesem Zeitpunkt noch nicht am Modell an.

Montage des Dachs vom Oberdeck

DIE BEIDEN AUSSENWÄNDE DER RÜCKSEITE VOM BUS WERDEN ZUSAMMENGEBAUT. DAS DACH DES OBERDECKS WIRD AM MODELL BEFESTIGT.

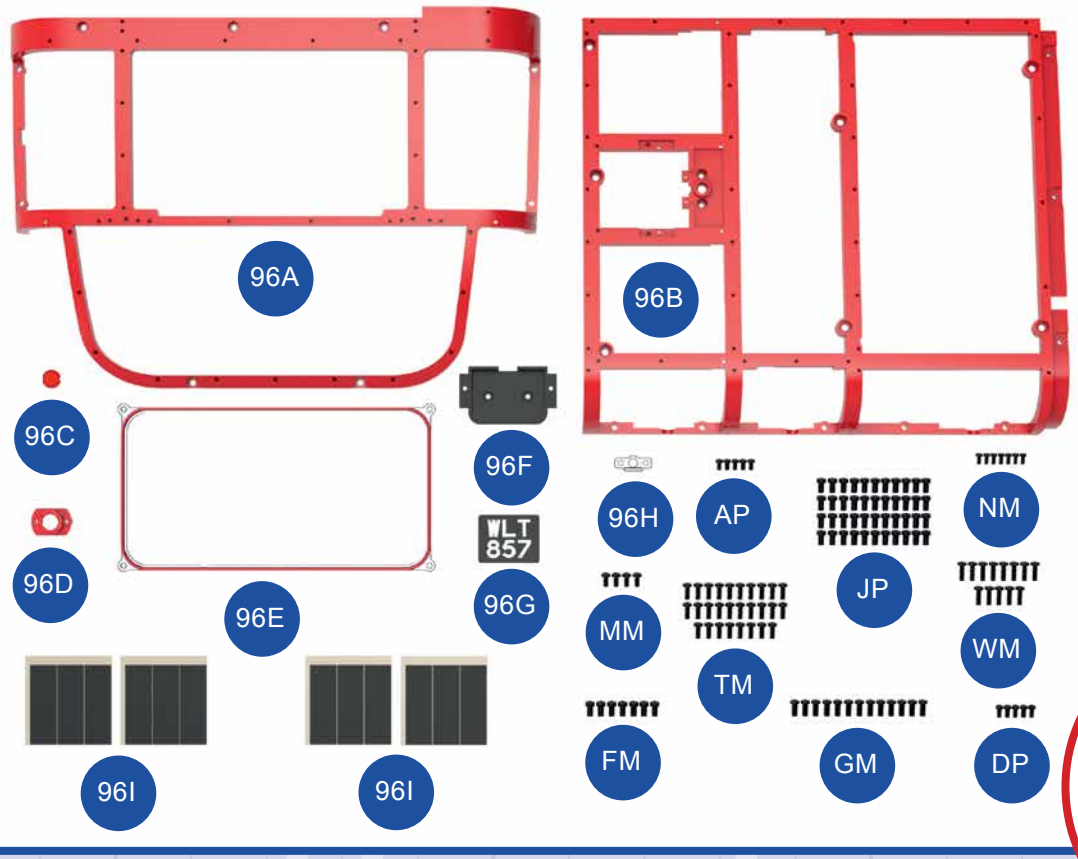

Bevor Sie mit dem Zusammenbau beginnen, kennzeichnen Sie alle Schrauben und halten Sie sie griffbereit in separaten Behältern. Einige werden erst in zukünftigen Bauphasen verwendet.

BAUTEILE IM ÜBERBLICK

96A	Obere Außenwand	**AP**	1,7 x 3 mm (5 Stk.)
96B	Untere Außenwand	**JP**	2,3 x 4 mm (44 Stk.)
96C	Bremslicht	**NM**	1,5 x 3 mm (7 Stk.)
96D	Halterung	**MM**	2,0 x 4 mm (4 Stk.)
96E	Fensterscheibe	**TM**	2,0 x 5 mm (28 Stk.)
96F	Rahmen	**WM**	2,0 x 6 mm (13 Stk.)
96G	Kennzeichenschild	**FM**	2,3 x 4 mm (7 Stk.)
96H	Lichthalterung	**GM**	2,3 x 5 mm (13 Stk.)
96I	Klebestreifen (12 Stk.)	**DP**	1,7 x 4 mm (5 Stk.)

1

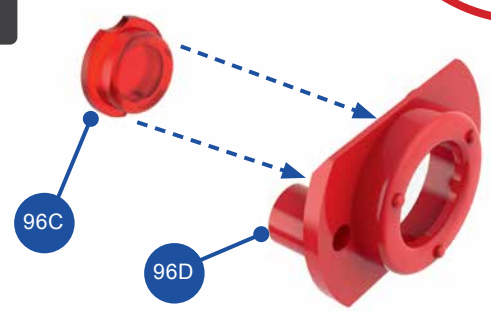

Fügen Sie das Bremslicht **96C** in die Halterung **96D** ein. Es handelt sich um eine Steckverbindung.

2

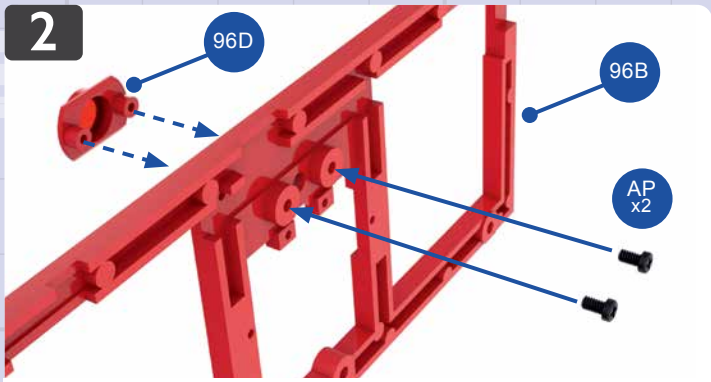

2 Fügen Sie die Halterung **96D** in die Aufnahmen ein, die sich im unteren Bereich der unteren Außenwand **96B** befinden. Fixieren Sie die Halterung mit zwei Schrauben **AP**.

3

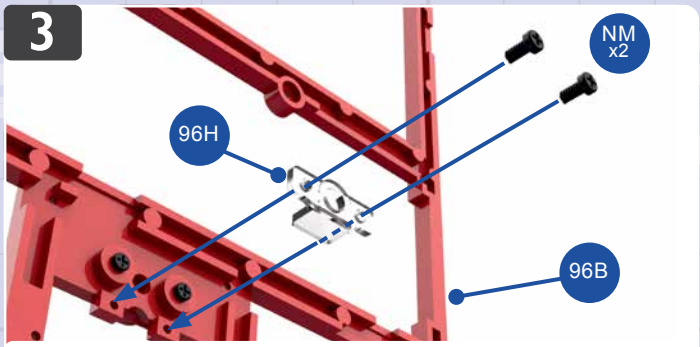

3 Die Lichthalterung **96H** wird auf der Innenseite der unteren Außenwand **96B** platziert und mit zwei Schrauben **NM** befestigt. (Von dieser Halterung aus wird später das Kennzeichenschild beleuchtet.)

4

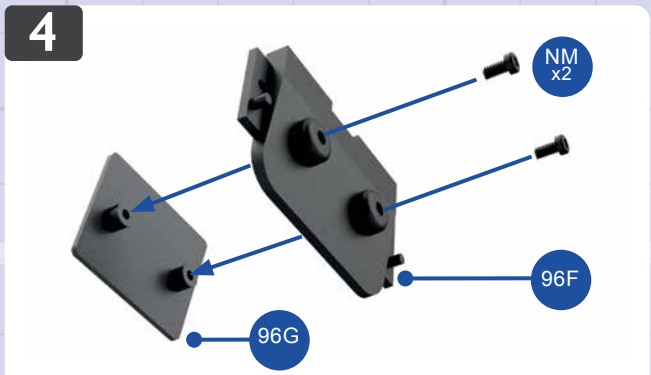

4 Fügen Sie das Kennzeichenschild **96G** und den Rahmen **96F** zuammen und fixieren Sie sie mit zwei Schrauben **NM** aneinander.

5

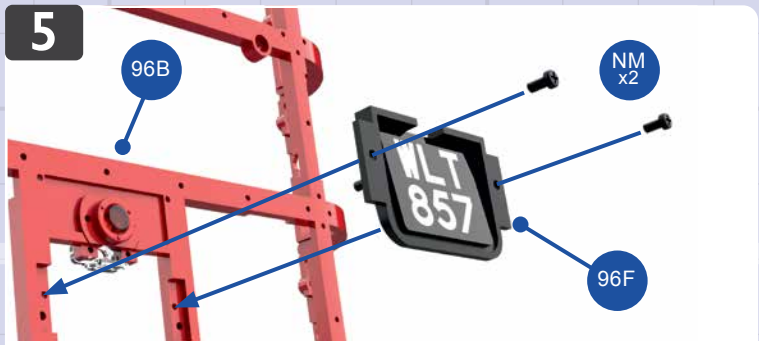

5 Fixieren Sie den Rahmen **96F** mit zwei Schrauben **NM** unter dem Bremslicht an der unteren Außenwand **96B**. Die Lichthalterung **96H** fügt sich in die Aussparung ein, die sich oben am Rahmen **96F** befindet.

6

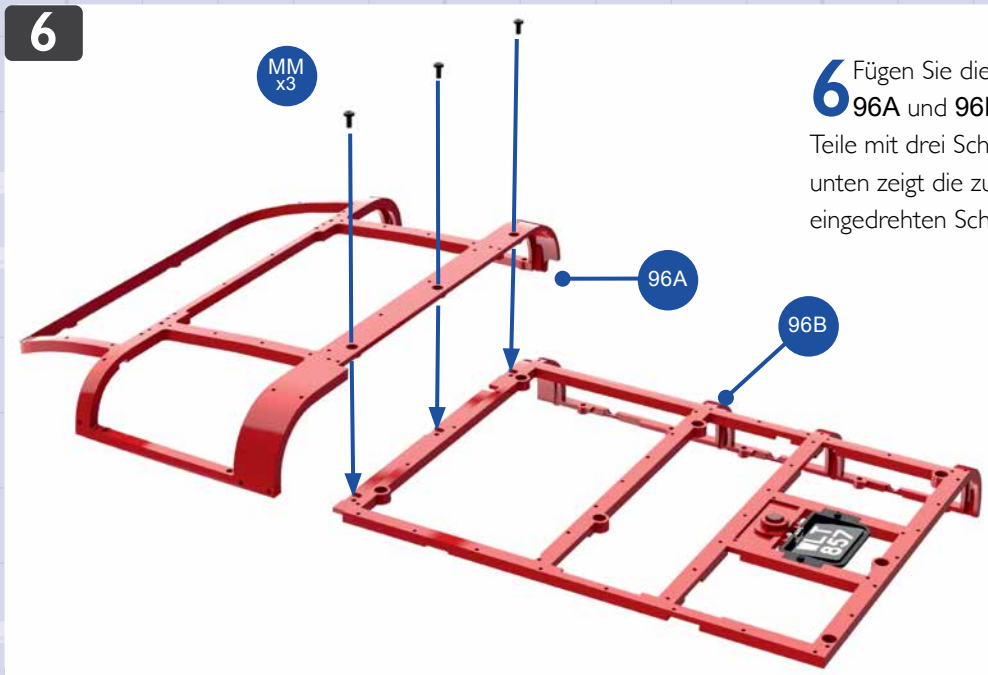

6 Fügen Sie die beiden Teile der hinteren Außenwand, **96A** und **96B**, zusammen. Befestigen Sie die beiden Teile mit drei Schrauben **MM** aneinander. Das Detailbild unten zeigt die zusammengefügte Baugruppe mit den drei eingedrehten Schrauben in den Vertiefungen von **96A**.

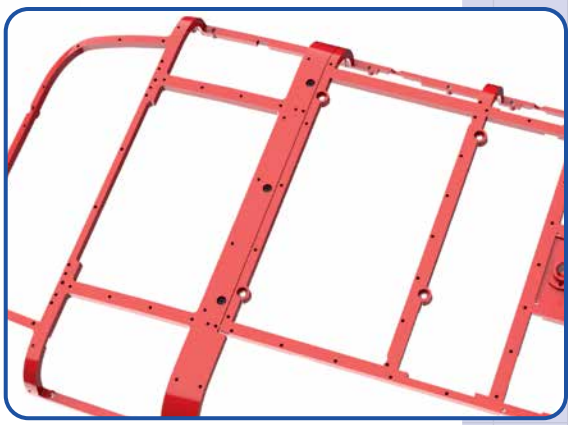

7

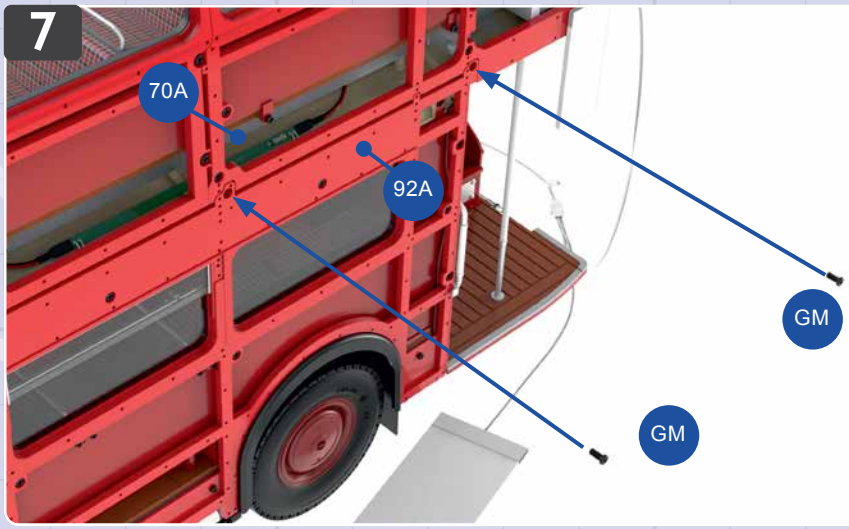

7 Fixieren Sie die linke hintere Außenwand **92A** mit zwei Schrauben **GM** am Dachrahmen des Unterdecks **70A**.

8

8 Fixieren Sie die linke vordere Außenwand **91A** mit drei Schrauben **GM** am Dachrahmen des Unterdecks **73A**.

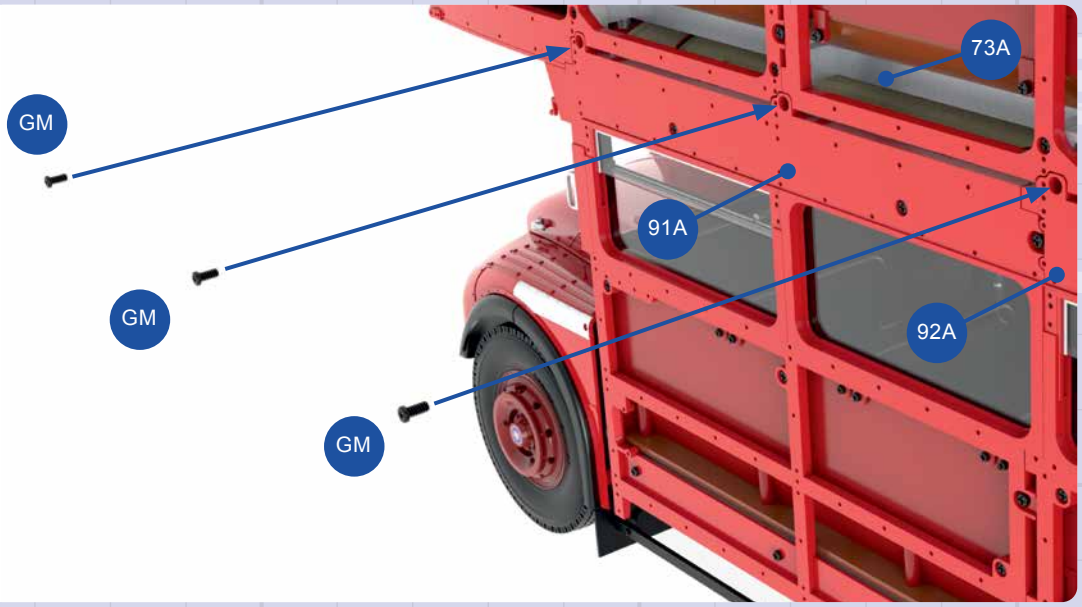

9

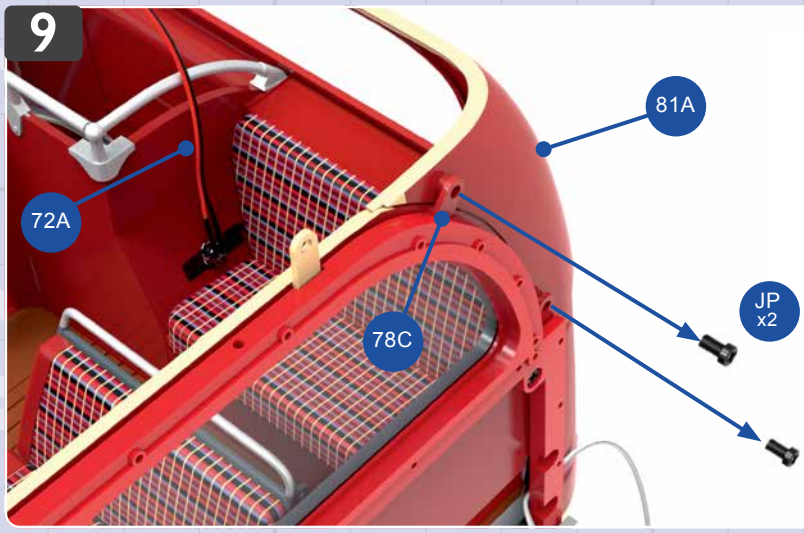

9 Nun wird das Kabel **72A**, das Sie mit Bauphase 81 verlegt haben, umpositioniert. Entfernen Sie dazu die beiden Schrauben **JP**, die die linke Innenwand **78C** mit der Rückwandverkleidung **81A** verbinden. Auf der rechten Seite drehen Sie die beiden Schrauben **JP** heraus, die die Innenwand **79C** an der Rückwand fixieren (Detailbild unten).

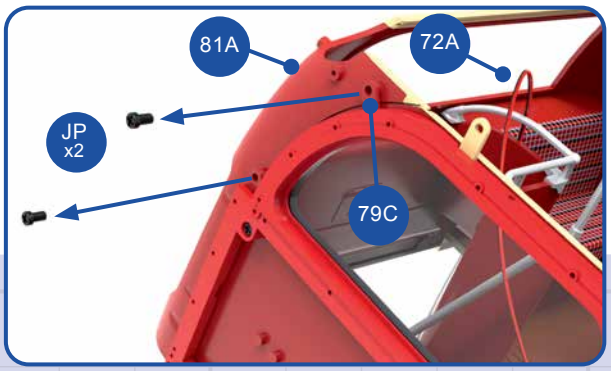

10

10 Entfernen Sie auch die beiden Schrauben **JP**, die die Rückwandverkleidung **81A** an der Rückwand des Hintersitzes **66A** fixiert haben, und nehmen Sie die Rückwandverkleidung ab. Führen Sie das Kabel **72A** durch den Spalt zwischen der Rückwand **74A** und der Rückwand des Hintersitzes **66A**, wie durch den hellblauen Pfeil angezeigt.

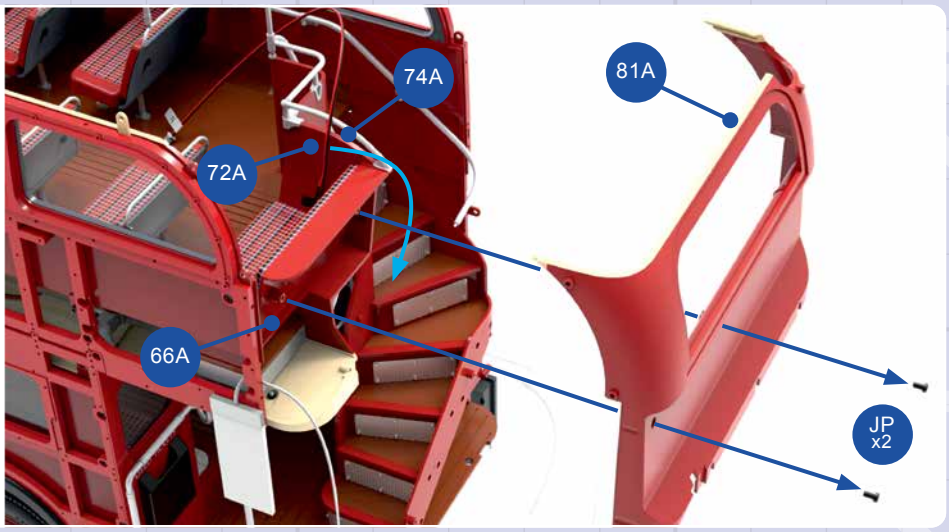

11

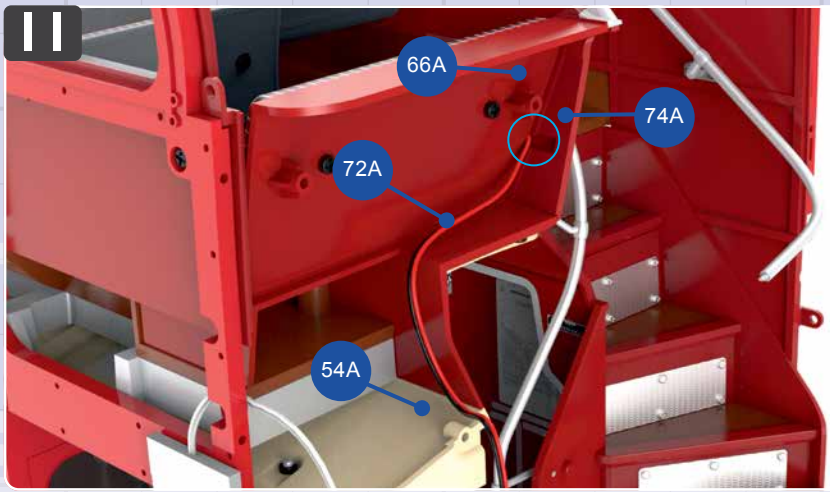

11 Die Abbildung zeigt die Stelle (hellblau eingekreist), an der das Kabel **72A** zwischen der Rückwand **74A** und der Rückwand des Hintersitzes **66A** durchgeführt wird. Anschließend verläuft es hinter dem Hintersitz und dann zum Dach des Unterdecks **54A**.

12

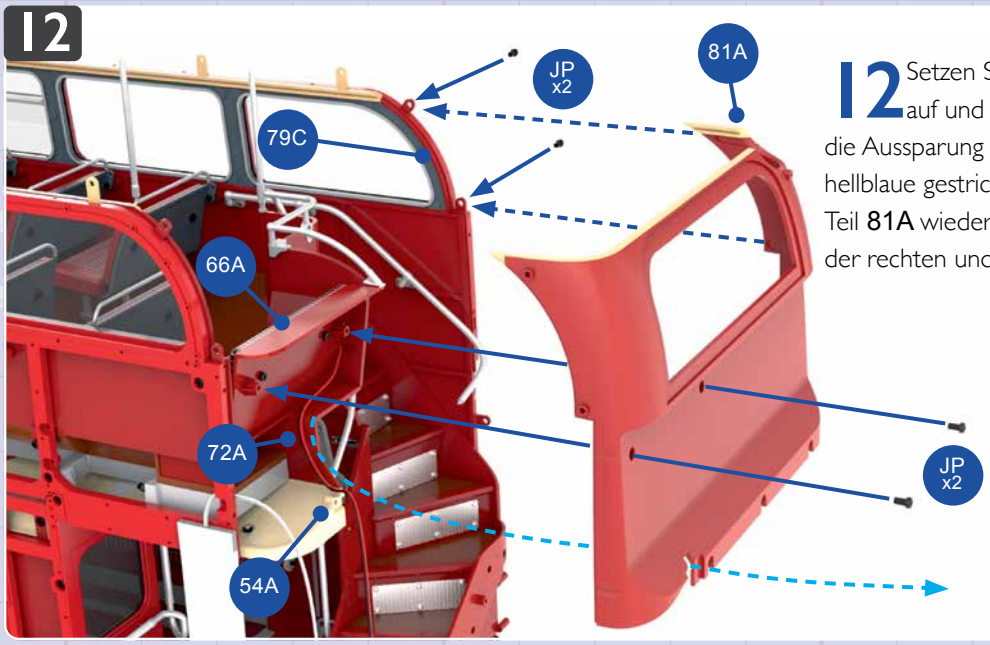

12 Setzen Sie die Rückwandverkleidung **81A** wieder auf und führen Sie dabei das Kabel **72A** durch die Aussparung unten in der Verkleidung **81A**, wie es die hellblaue gestrichelte Linie andeutet. Anschließend wird das Teil **81A** wieder mit sechs Schrauben **JP** fixiert: je zwei auf der rechten und linken Seite sowie zwei auf der Rückseite.

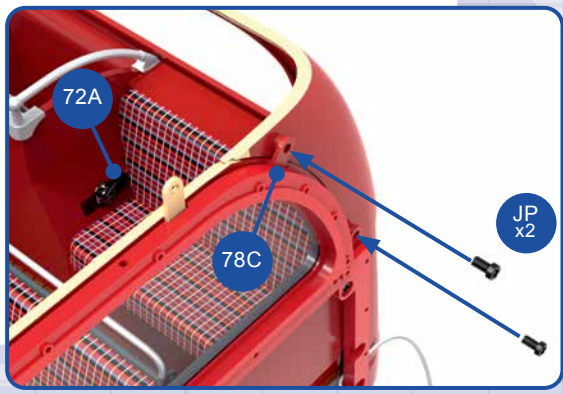

13

13 Diese Abbildung zeigt noch einmal das neu verlegte Kabel **72A** (mit der Kabelmarkierung N): Es verläuft durch die Aussparungen in der Rückwandverkleidung **81A** und vom Dach des Unterdecks **54A** und reicht fast bis auf die Heckplattform.

14

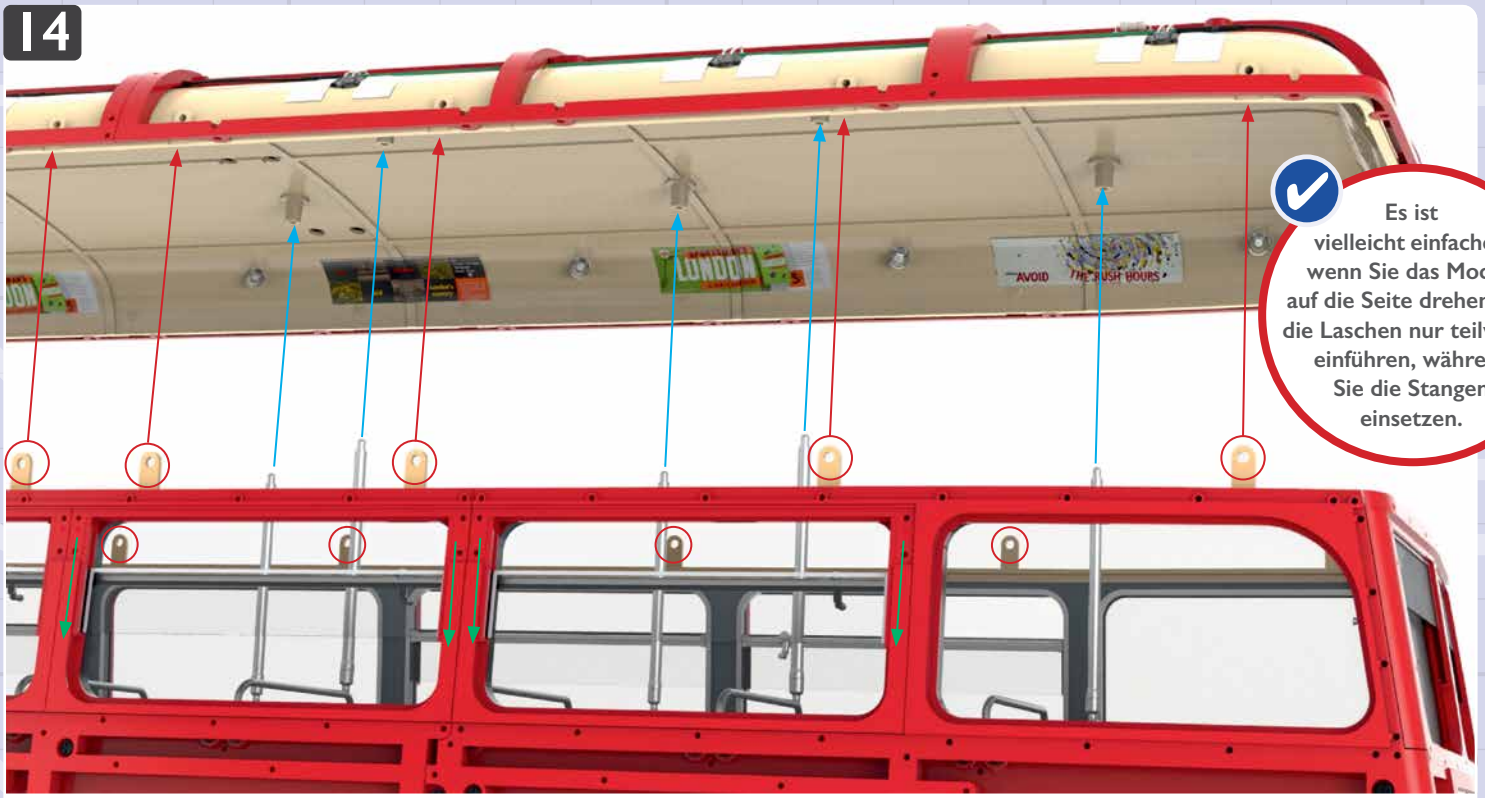

Es ist vielleicht einfacher, wenn Sie das Modell auf die Seite drehen und die Laschen nur teilweise einführen, während Sie die Stangen einsetzen.

14 Jetzt wird das Dach des Oberdecks montiert (siehe auch Schritt 15). Öffnen Sie die absenkbaren Fenster (grüne Pfeile) und setzen Sie die Dachbaugruppe auf. Achten Sie dabei auf beiden Seiten des Busses darauf, dass die senkrechten Haltestangen in die Aufnahmen an der Dachunterseite (blaue Pfeile) passen: Es ist ratsam, dazu eine Pinzette zu Hilfe zu nehmen, die Sie durch die Fenster bis zu den Stangen führen. Die Laschen auf beiden Seiten (rote Kreise) passen in die Schlitze zwischen Dach und Dachrahmen.

15

15 Die Abbildung zeigt die Montage des Dachs im hinteren Busbereich, wie in Schritt 14 beschrieben. Vergewissern Sie sich, dass die Laschen auch auf der anderen Seite des Busses an der richtigen Stelle angebracht sind und das Spiegelgehäuse **84C** in die Aussparung passt.

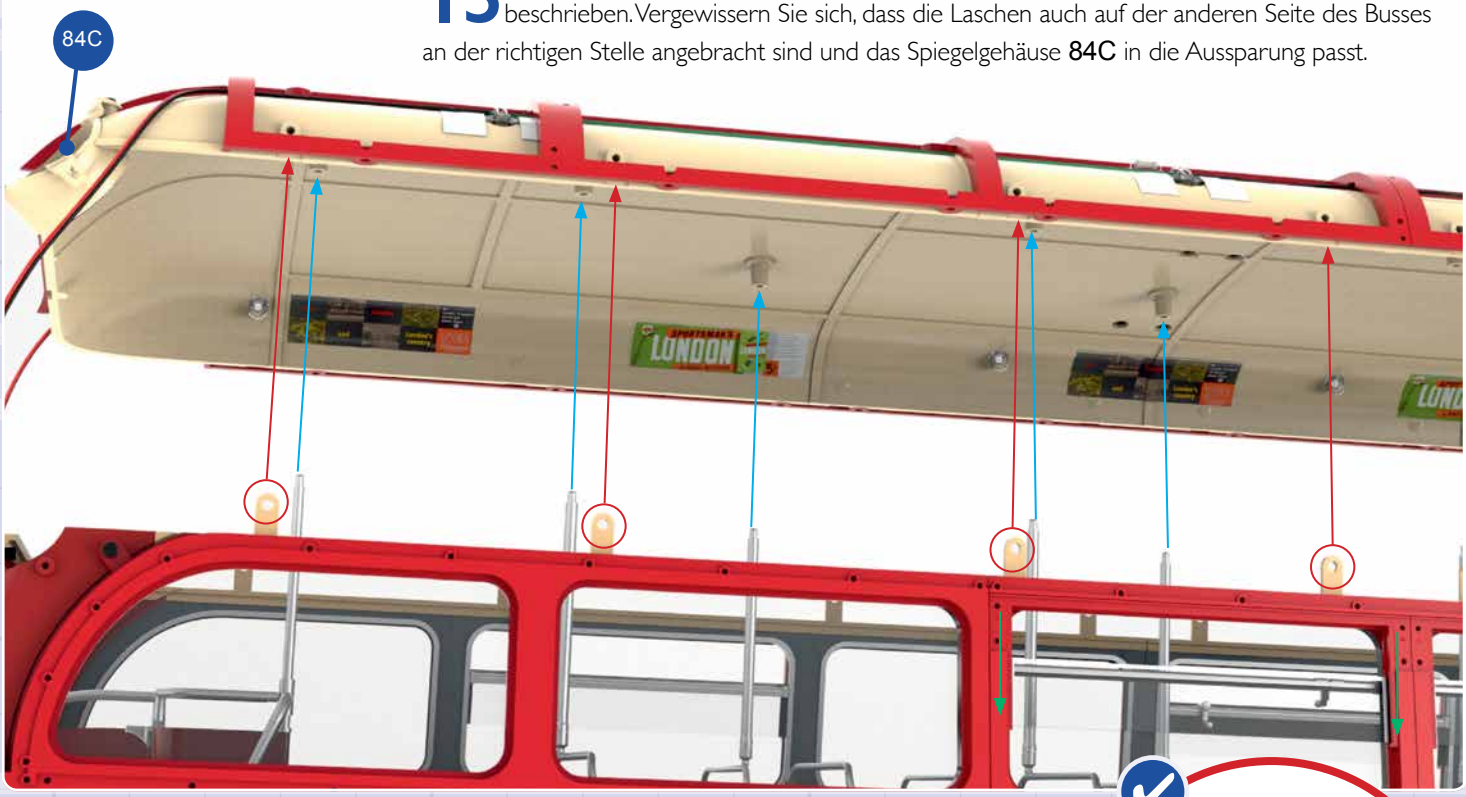

Prüfen Sie, dass alle Laschen (rot eingekreist) so ausgerichtet sind, wie in den Schritten 16 und 17 gezeigt. Vergewissern Sie sich zudem, dass alle Stangen in den entsprechenden Aufnahmen sitzen, bevor Sie fortfahren.

16

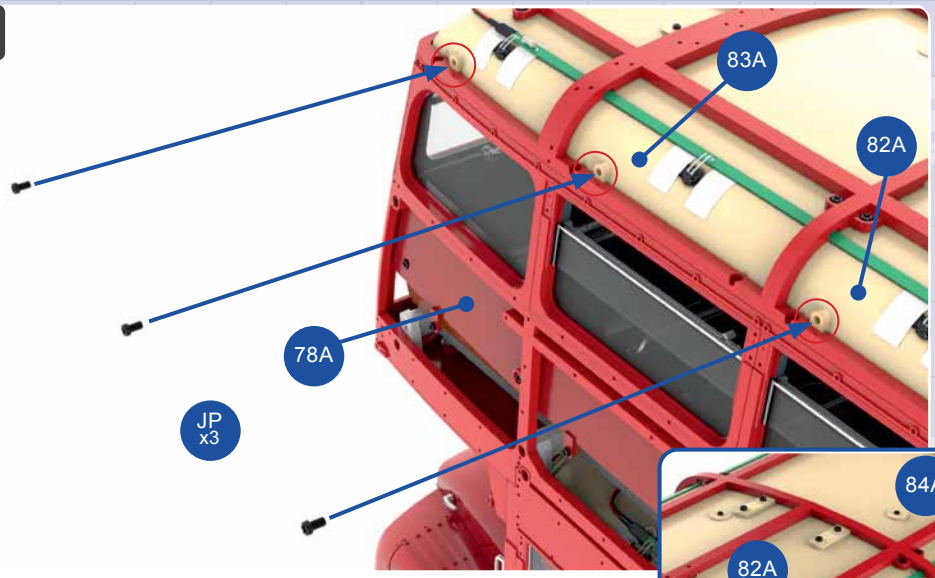

16 Auf der linken Seite des Dachs werden die acht Laschen der Innenwände **78A** und **78C** mit je einer Schraube **JP** an den entsprechenden Aufnahmen der Dachabschnitte **82A**, **83A** und **84A** befestigt. Das Bild rechts zeigt die fünf Schrauben im hinteren Busbereich.

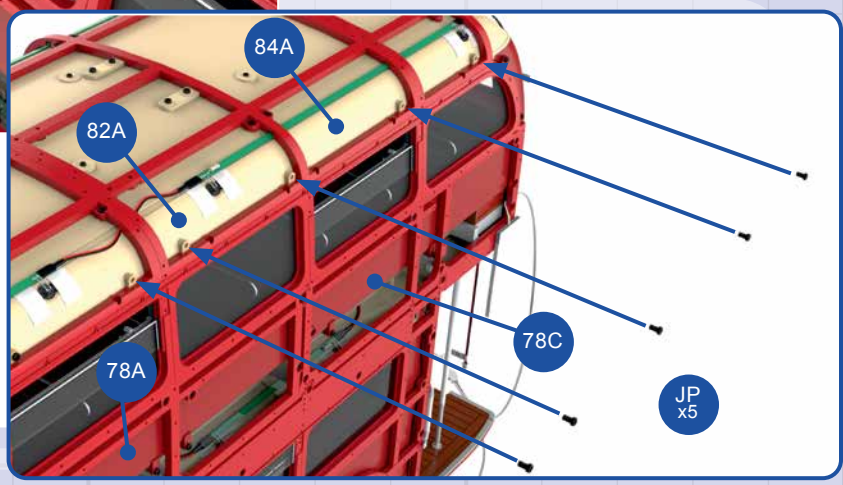

17

17 Wechsel auf die rechte Seite des Busses: Fixieren Sie auch die Laschen der Innenwände **79C** und **79A** mit insgesamt acht Schrauben **JP** an den Dachabschnitten **84A**, **82A** und **83A**.

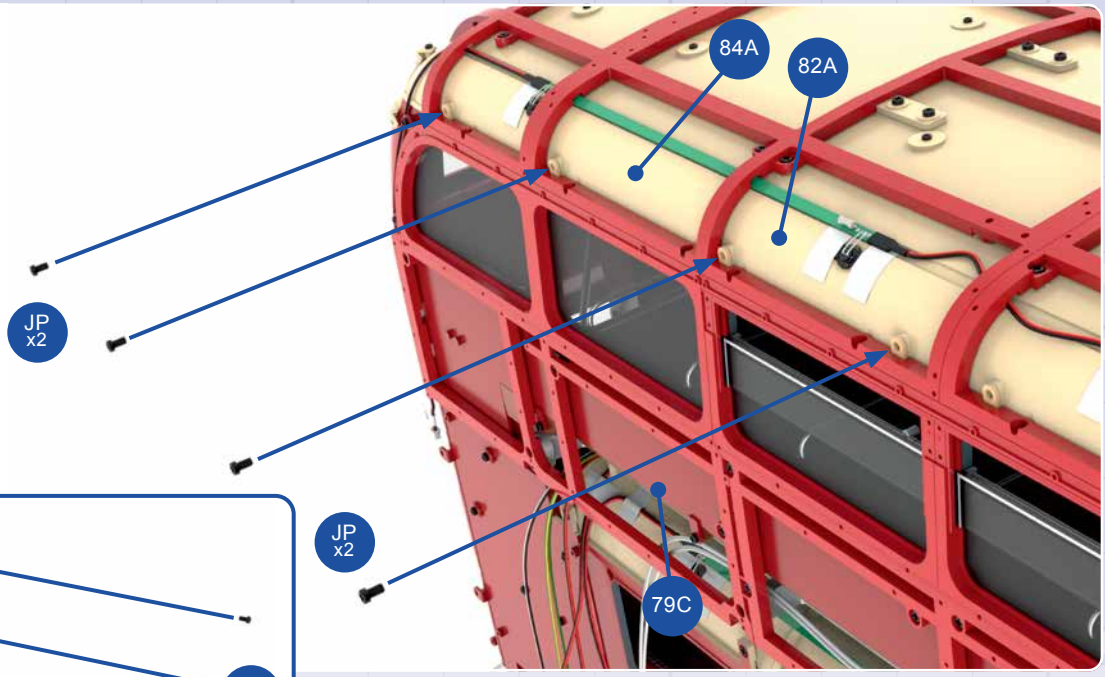

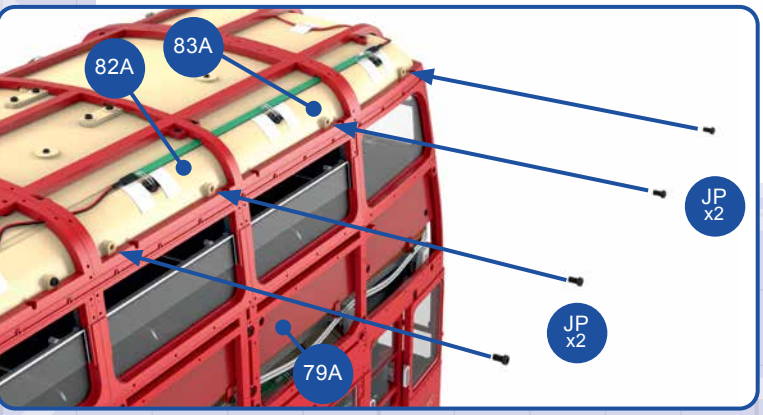

18

18 Zum Fixieren des Dachrahmens an den seitlichen Außenwänden werden Schrauben vom Typ **TM** verwendet. Auf der linken Modellseite wird der Dachrahmen **89A** im vorderen Bereich mit fünf Schrauben **TM** an den Außenwänden **85A** und **85B** fixiert. Im hinteren Bereich (rechts oben) wird der Dachrahmen **90A** mit fünf weiteren Schrauben **TM** an den Außenwänden **85B** und **86A** befestigt.

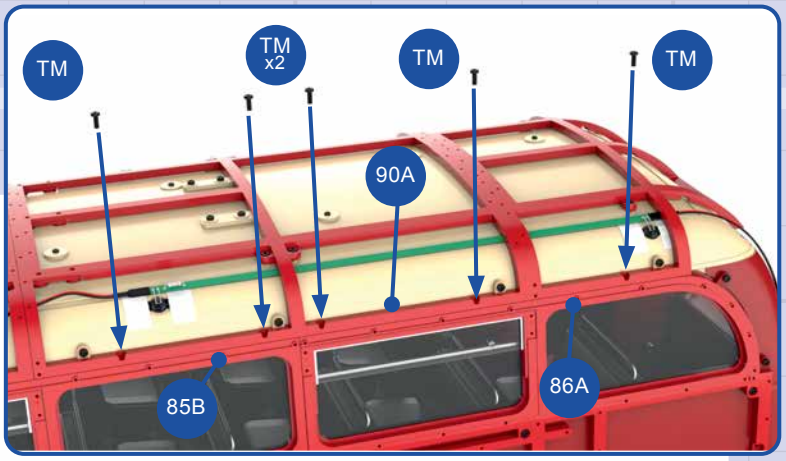

Werden Teile an unterschiedlichen Stellen des Modells befestigt, ist es ratsam, alle Schrauben zunächst teilweise einzudrehen, bevor Sie sie sukzessive fest anziehen.

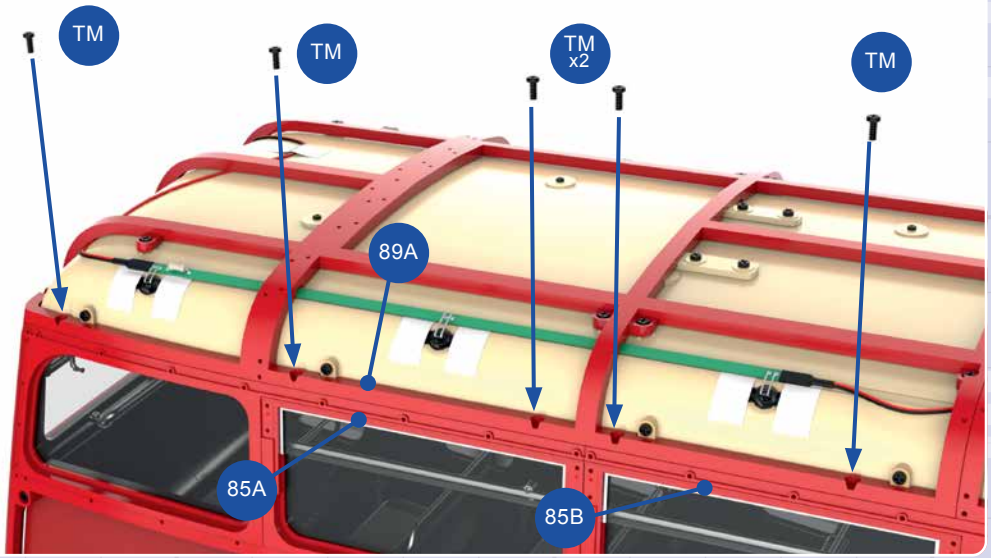

19

19 Wechsel auf die rechte Seite des Modells. Fixieren Sie die beiden Dachrahmen **90A** und **89A** mit jeweils fünf Schrauben **TM** an den Außenwänden **88A**, **87B** bzw. **87A** (rechts und unten). Zudem wird der Dachrahmen **89A** vorne mit vier Schrauben **TM** am Frontfensterrahmen **80F** fixiert (unten).

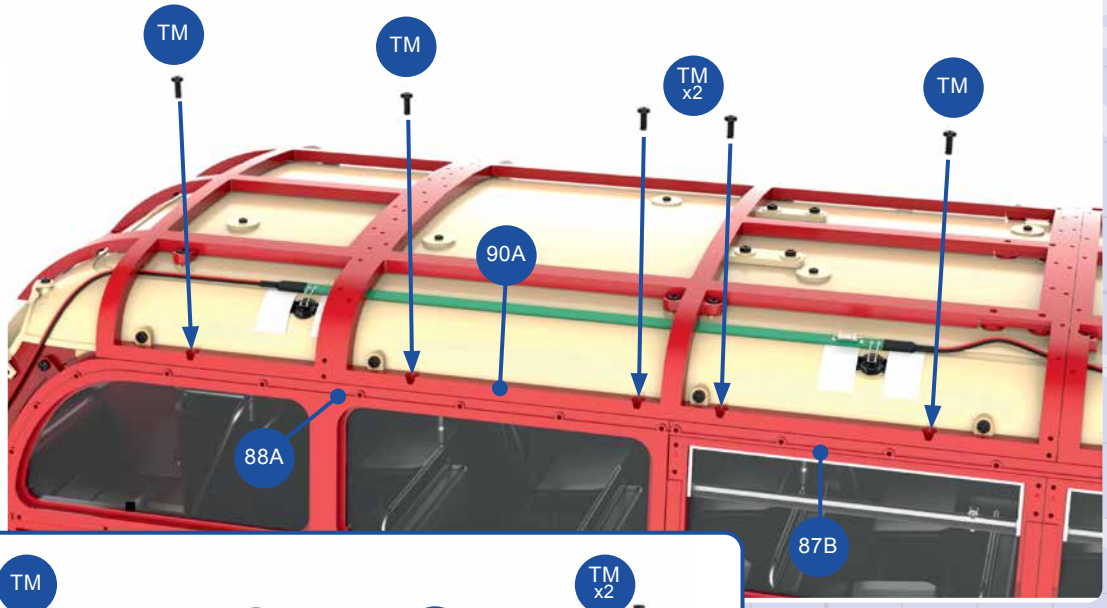

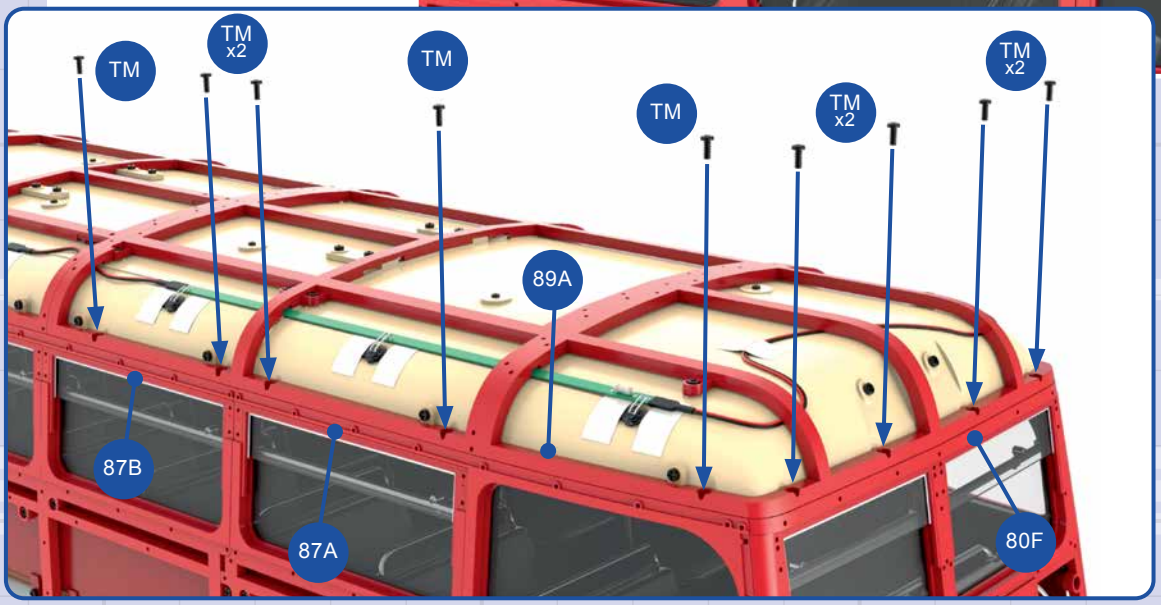

20

20 Befestigen Sie die beiden unteren Laschen des Spiegelgehäuses **84C** mit zwei Schrauben **AP** an der Rückwandverkleidung **81A**.

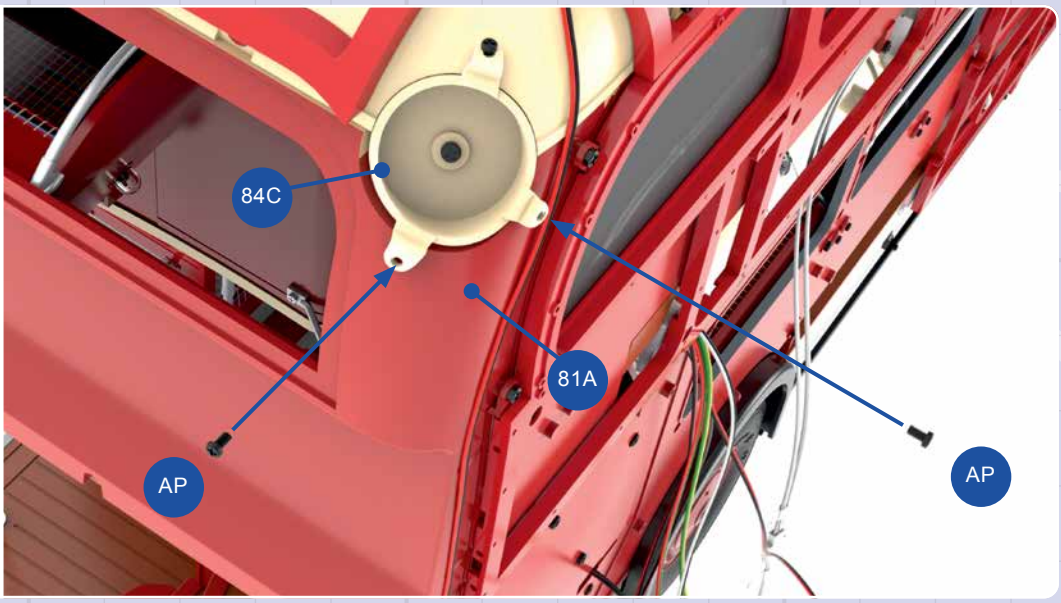

Ansicht nach Montage

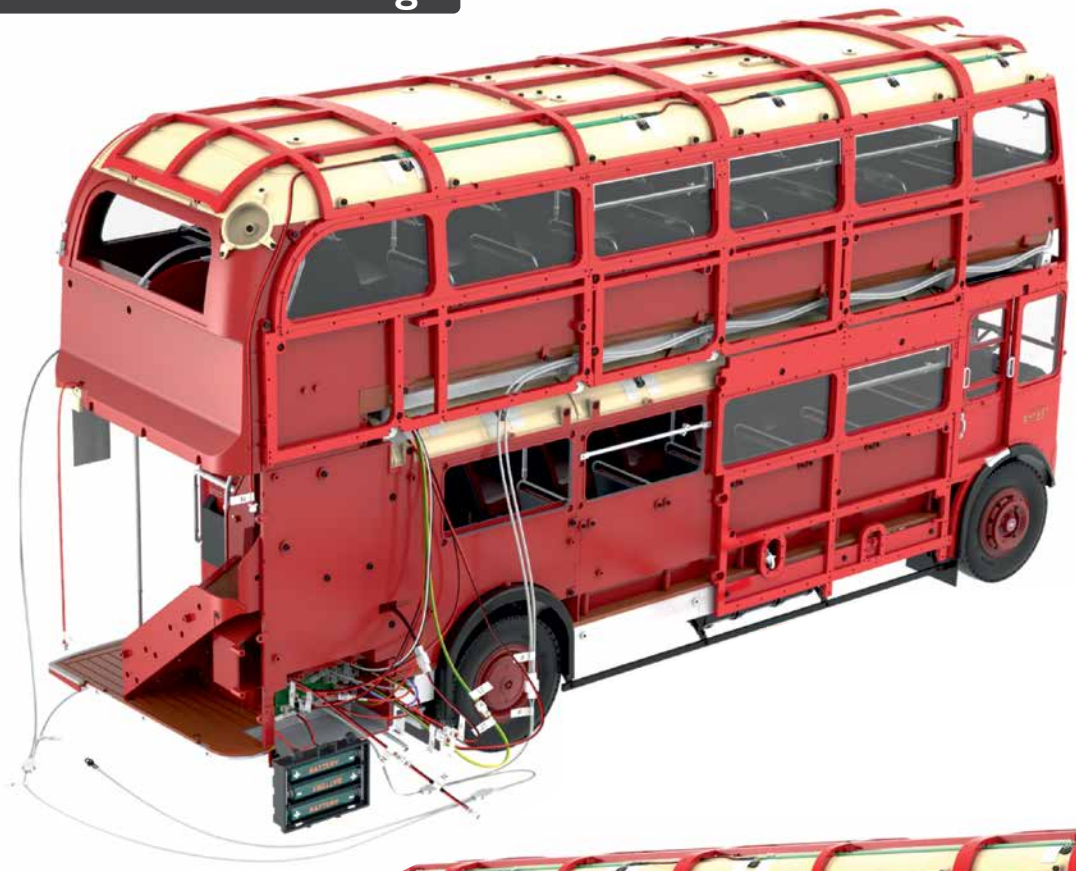

Das Dach des Oberdecks ist am Modell befestigt. Die beiden Teile der Rückwand sind zusammengefügt. Das Klebeband, diverse Schrauben und die Fensterscheibe 96E werden erst später benötigt.