Montage des ersten Abschnitts der Dachverkleidung

DIE RÜCKWAND WIRD MONTIERT. DER ERSTE ABSCHNITT DER DACHVERKLEIDUNG UND DIE FRONTLEISTE WERDEN ANGEBRACHT. REGENSCHUTZE WERDEN ÜBER DEN ABSENKBAREN FENSTERN BEFESTIGT.

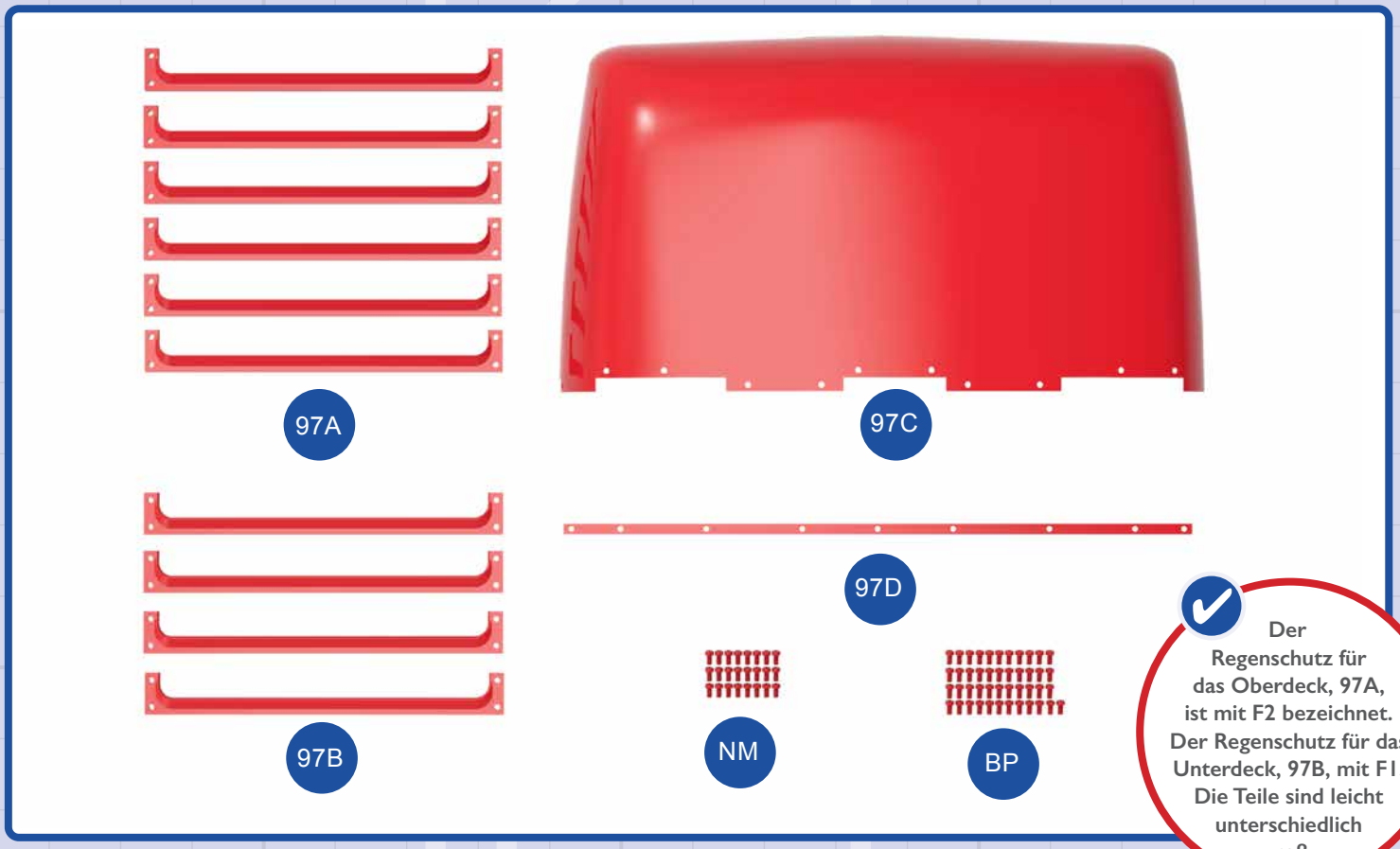

Der Regenschutz für das Oberdeck, 97A, ist mit F2 bezeichnet. Der Regenschutz für das Unterdeck, 97B, mit F1. Die Teile sind leicht unterschiedlich groß.

BAUTEILE IM ÜBERBLICK

97A	Regenschutz (Oberdeck) (6 Stk.)
97B	Regenschutz (Unterdeck) (4 Stk.)
97C	Dachverkleidung
97D	Frontleiste
NM	Schrauben 1,5 x 3 mm (24 Stk., rot)
BP	Schrauben 1,5 x 3 mm (45 Stk., rot)

I

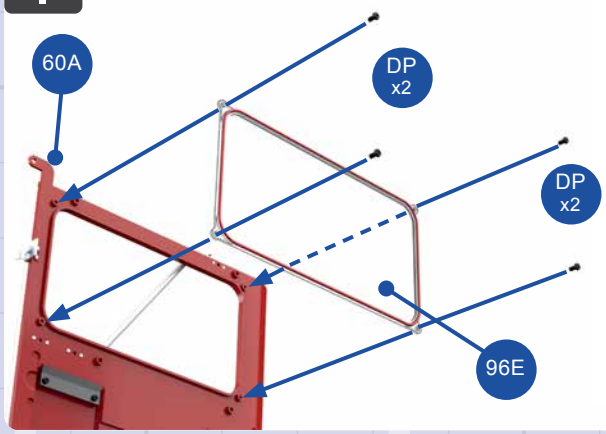

Nehmen Sie die Fensterscheibe 96E und platzieren Sie sie von außen vor der Öffnung der Rückwand 60A. Der rote Rand der Scheibe muss nach außen weisen. Befestigen Sie die Fensterscheibe mit vier Schrauben DP (aus einer früheren Lieferung).

2

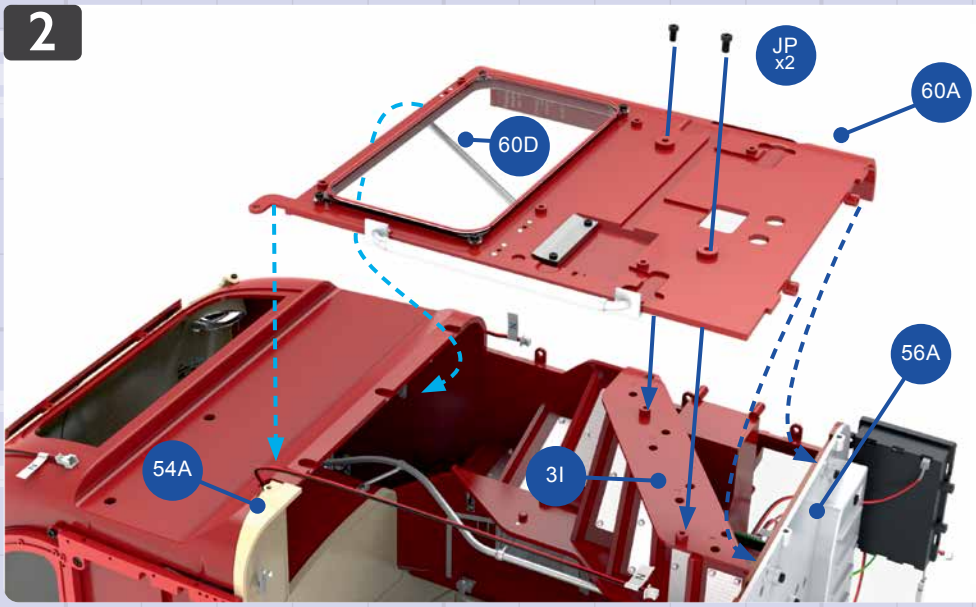

2 Bringen Sie die Rückwand **60A** am Heck des Modells an. Führen Sie dabei die Griffstange **60D** unter der Rückwand des Oberdecks hindurch (geschwungene hellblaue Linie). Die beiden Schraubenaufnahmen am Fuß der Rückwand **60A** werden in die Vertiefungen der Heckplattform **56A** eingefügt (dunkelblaue Linien). Die Bohrung oben links an der Rückwand gehört über die Bohrung vom Dach **54A** (gerade hellblaue Linie). Fixieren Sie die Rückwand mit zwei Schrauben **JP** (aus früheren Lieferungen) am Treppenseitenpaneel **3I**.

3

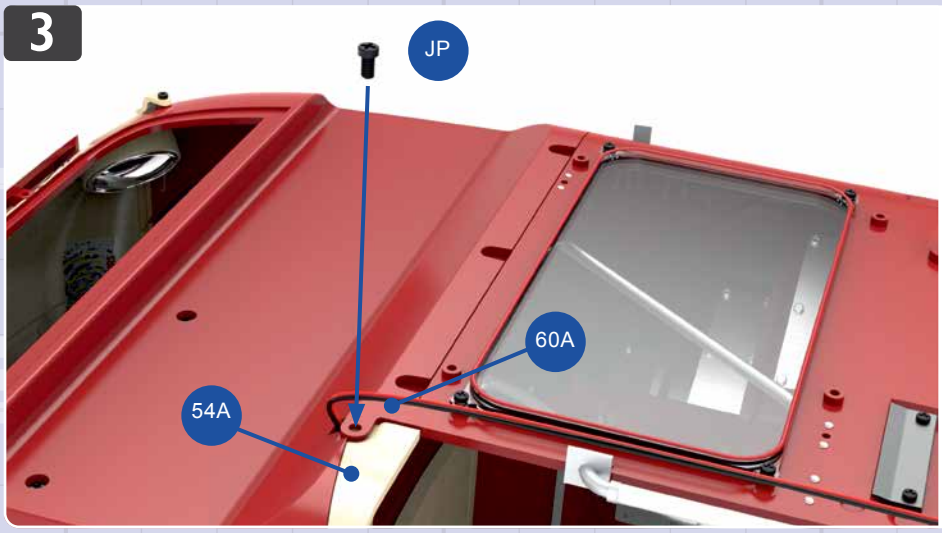

3 Fixieren Sie die Lasche oben links an der Rückwand **60A** mit einer Schraube **JP** am Dach **54A**. Beachten Sie dabei die Position des Kabels.

4

4 Von unten wird die Rückwand **60A** mit zwei Schrauben **JP** an der Heckplattform **56A** befestigt. (Die entsprechenden Schraubenaufnahmen wurden mit Schritt 2 eingefügt.)

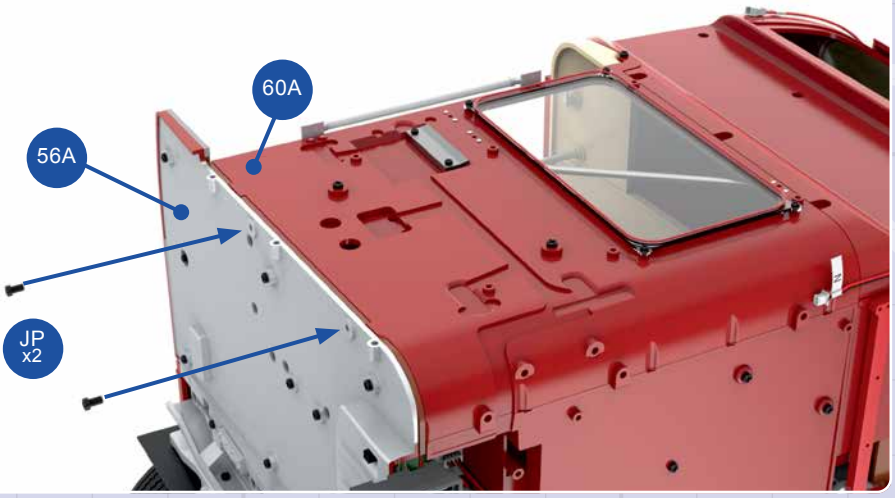

5

5 Fügen Sie mithilfe einer Pinzette die Griffstange **60D** in das untere Ende des Geländers **84H** ein.

6

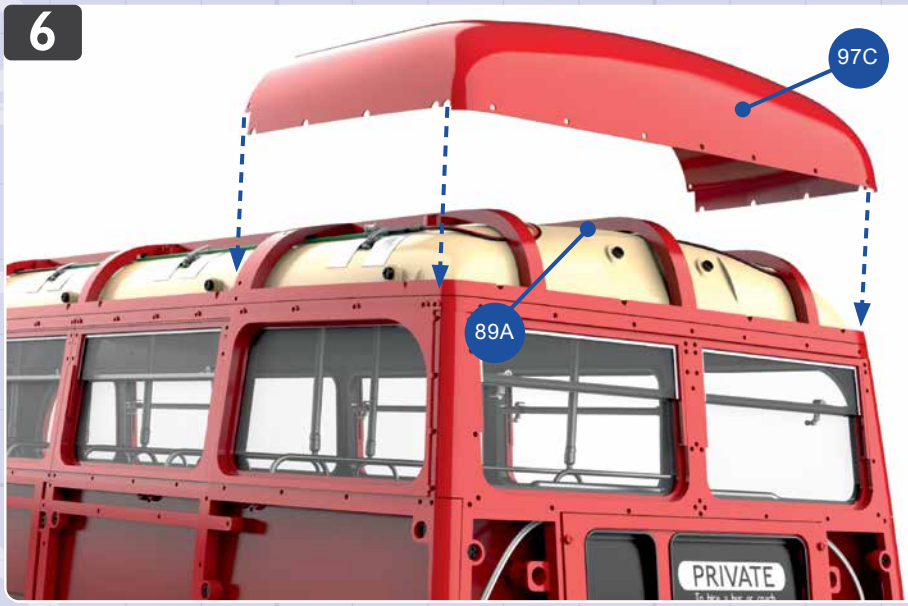

6 Setzen Sie die Dachverkleidung **97C** vorne auf den Rahmen des Dachs vom Oberdeck **89A**, wie es die Abbildung andeutet.

7

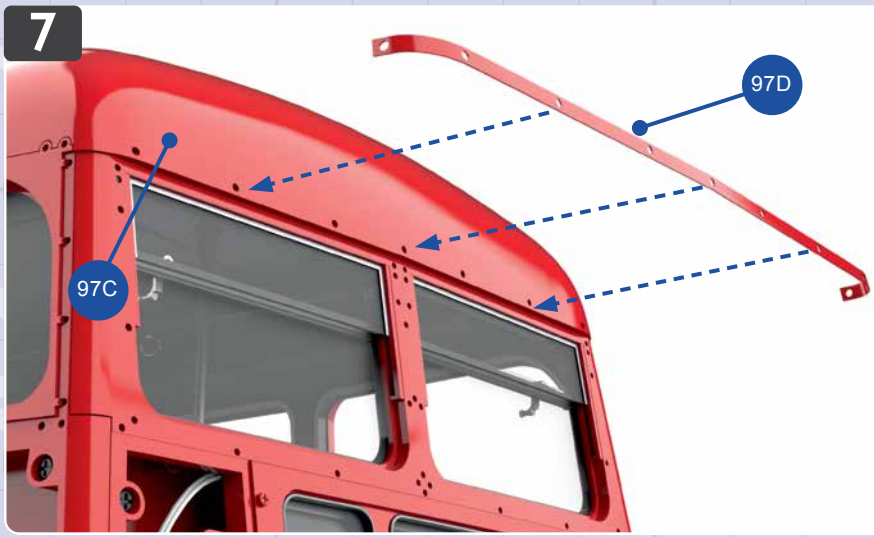

7 Positionieren Sie die Frontleiste **97D** so rings um den unteren Rand der Dachverkleidung **97C**, dass die Löcher der beiden Teile fluchten. Die Enden der Leiste werden nach hinten gebogen, dies geschieht allerdings erst, nachdem die Leiste in der Mitte befestigt worden ist (siehe Schritt 8).

8

8 Befestigen Sie die Frontleiste **97D** mit neun roten Schrauben **NM** an der Dachverkleidung **97C** (hellblau eingekreist). Beginnen Sie in der Mitte und arbeiten Sie sich nach außen vor. Biegen Sie die Leiste zurück, bevor Sie die jeweils äußerste Schraube eindrehen.

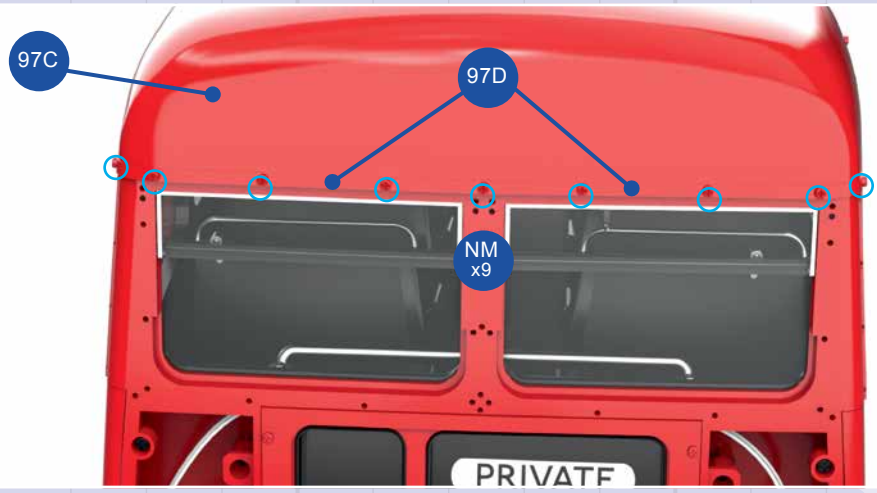

9

9 Befestigen Sie das hintere Ende der Dachverkleidung **97C** mit weiteren zwölf roten Schrauben **NM** (hellblau eingekreist) am Rahmen **89A**.

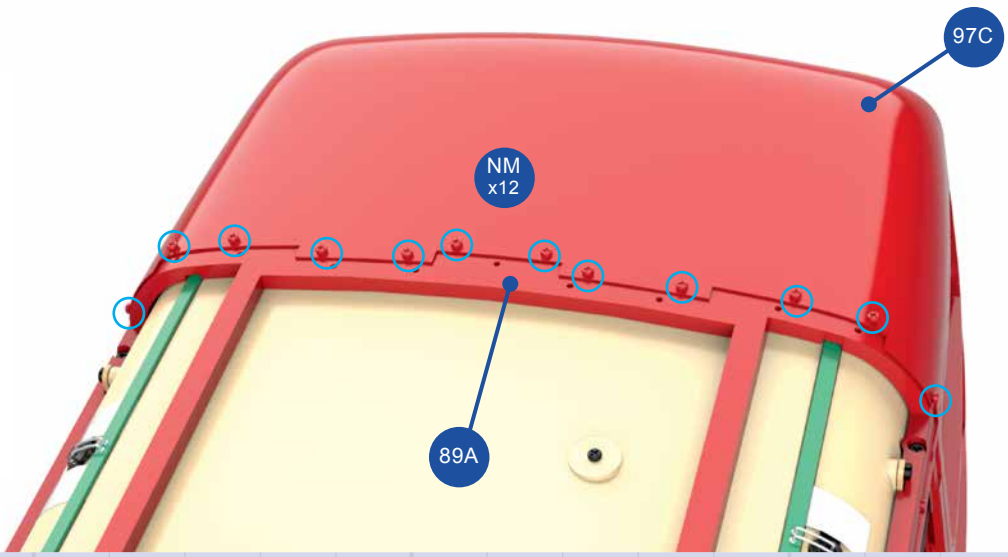

10

10 Nehmen Sie den ersten Regenschutz des Unterdecks **97B** (F1) und positionieren Sie ihn über dem vordersten Fenster hinter der Fahrertür auf der rechten Busseite. Achten Sie darauf, dass die Löcher des Regenschutzes mit denen des Fensterrahmens **94F** fluchten.

11

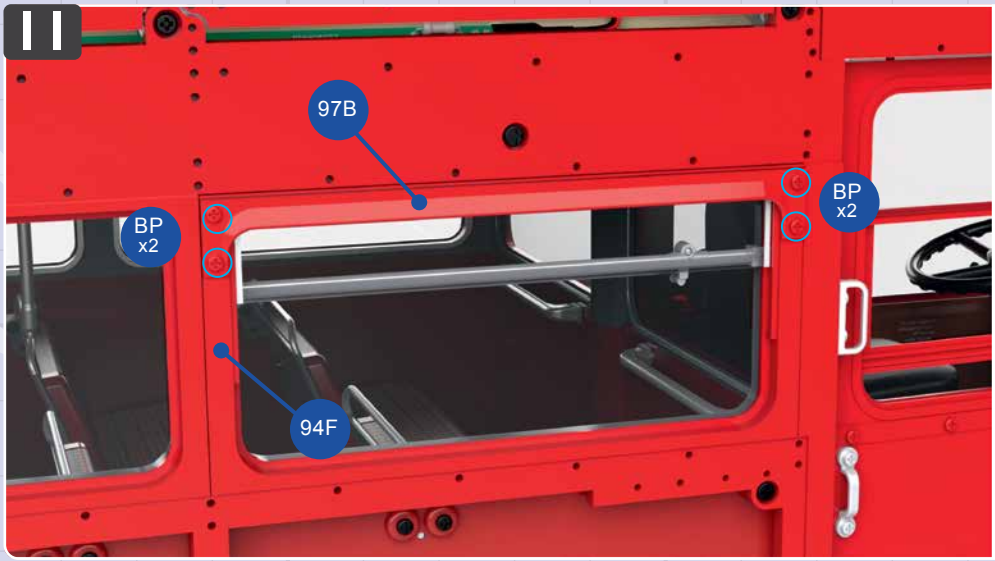

11 Befestigen Sie den Regenschutz **97B** mit je zwei Schrauben **BP** auf beiden Seiten des Fensterrahmens **94F** (hellblau eingekreist).

12

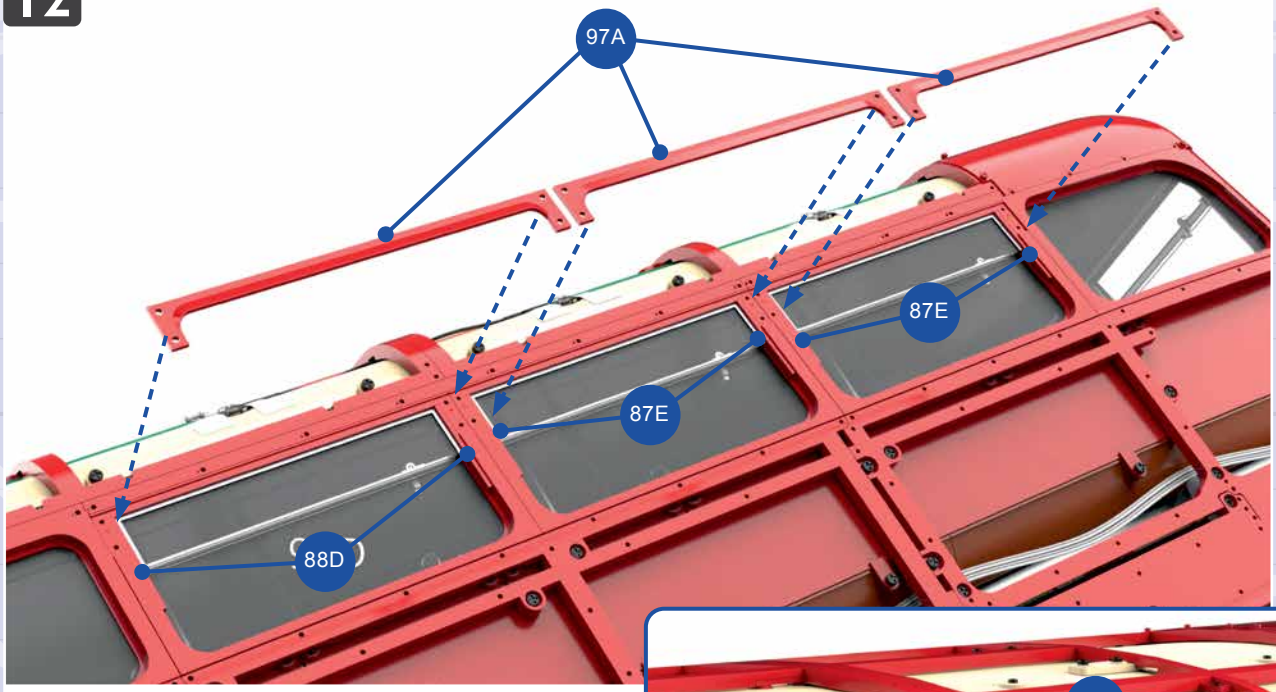

12 Weiter geht es mit drei Regenschutzen **97A** (F2), die über den vorderen drei Fenstern des Oberdecks auf der rechten Modellseite angebracht werden. Fluchten die Löcher der Regenschutze und die der Fensterrahmen **87E** und **88D**, befestigen Sie die Schutze auf jeder Seite mit je zwei roten Schrauben **BP** (rechts, hellblau eingekreist).

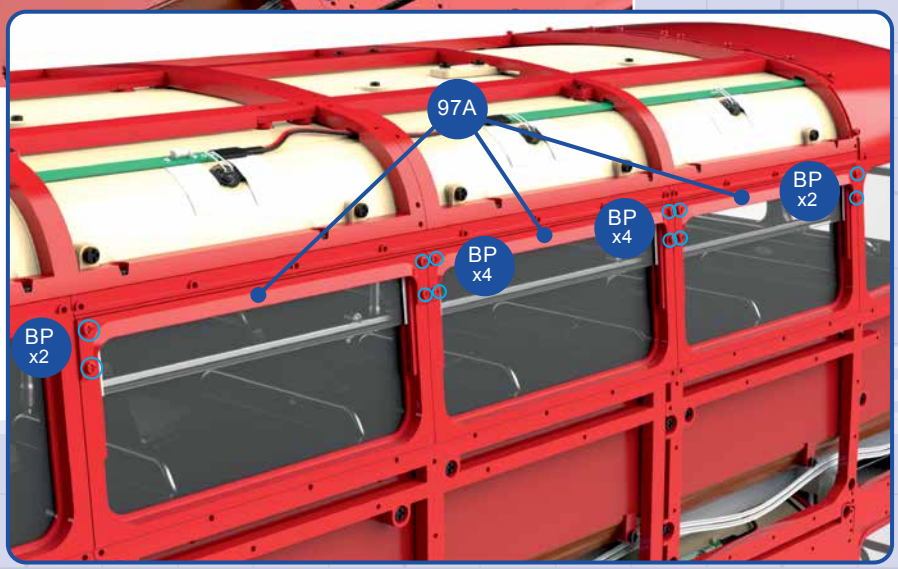

13

13 Wechsel auf die linke Modellseite: Positionieren Sie den verbliebenen Regenschutz **97A** über der hintersten Fensteröffnung des Oberdecks. Stellen Sie sicher, dass die Löcher des Regenschutzes mit denen des Fensterrahmens **86D** übereinstimmen. Befestigen Sie den Regenschutz mit je zwei Schrauben **BP** auf beiden Seiten des Fensters (hellblau eingekreist, rechts unten).

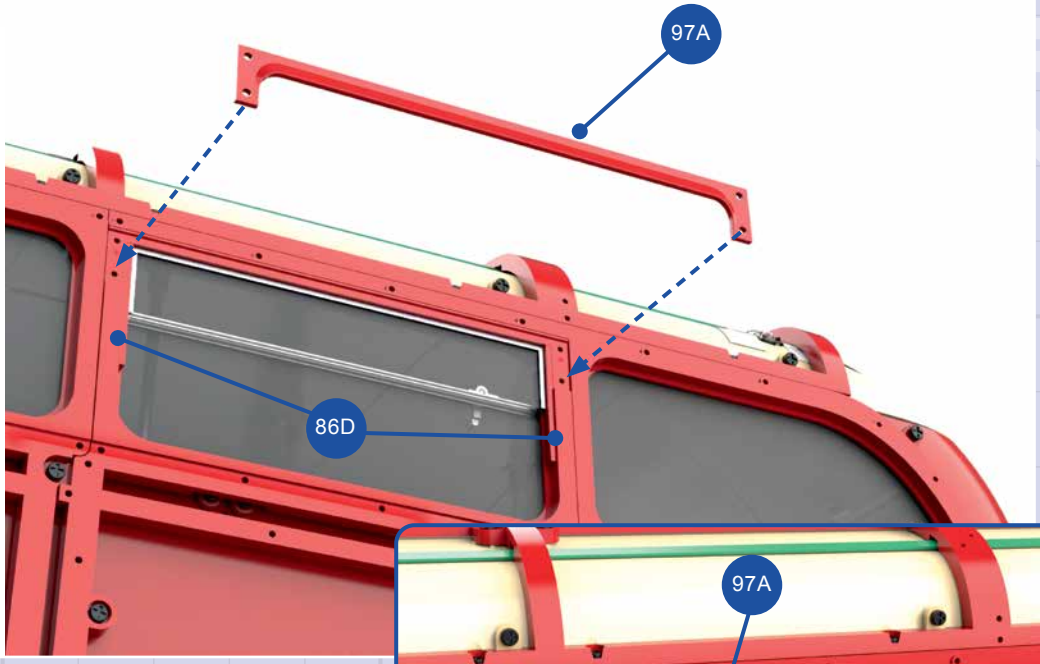

14

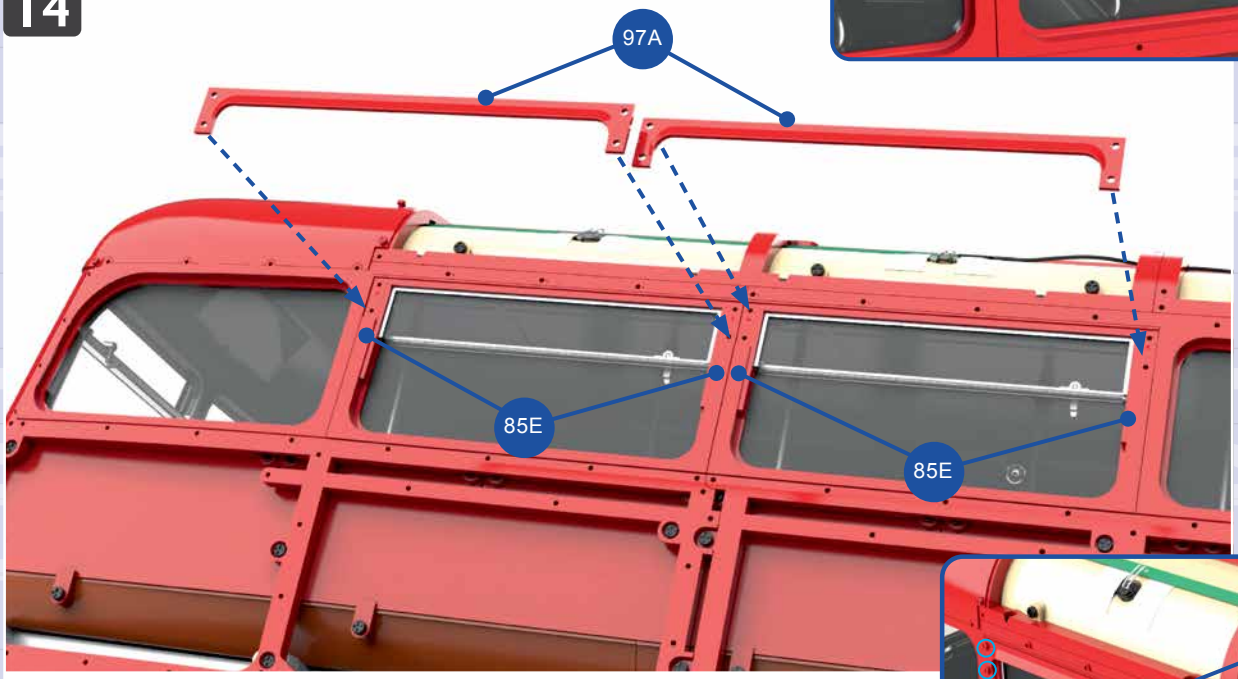

14 Zwei weitere Regenschutze des Oberdecks **97A** werden über den Fensteröffnungen der linken Modellseite angebracht. Fluchten ihre Löcher mit denen der Fensterrahmen **85E**, befestigen Sie die beiden Regenschutze mit je vier Schrauben **BP** (rechts, hellblau eingekreist).

15

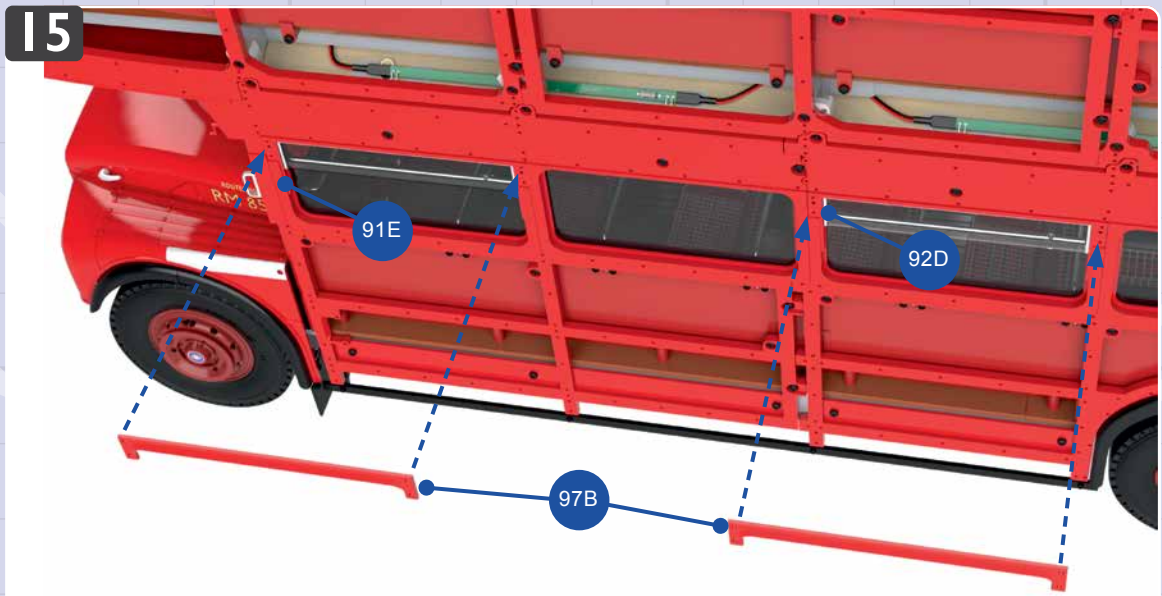

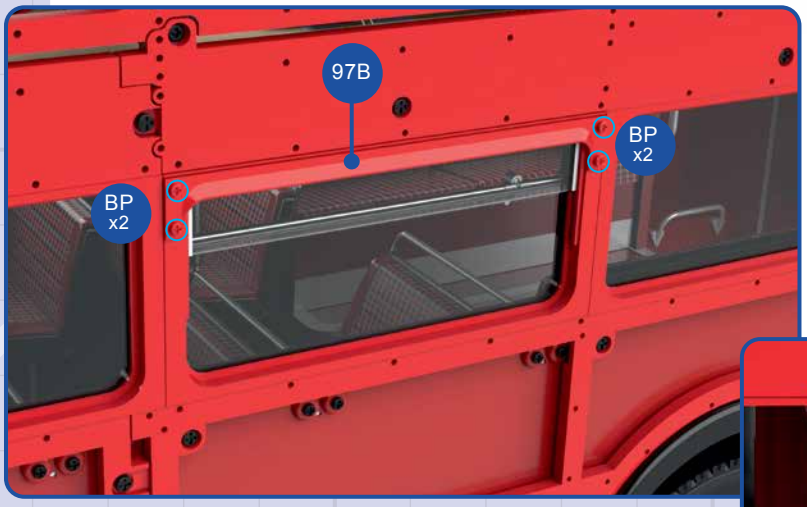

15 Als Letztes werden zwei Regenschutze **97B** auf der linken Modellseite über den Fensteröffnungen des Unterdecks mit je vier roten Schrauben **BP** fixiert (Detailbilder links und unten, hellblau eingekreist).

Das Foto des RM93 zeigt deutlich die Regenschutze an den Oberseiten der Schiebefenster auf der Außenseite des Fahrzeugs. Sie verhinderten das Eindringen von Regen, wenn die Fenster nicht ganz hochgeschoben waren.

Ansicht nach Montage

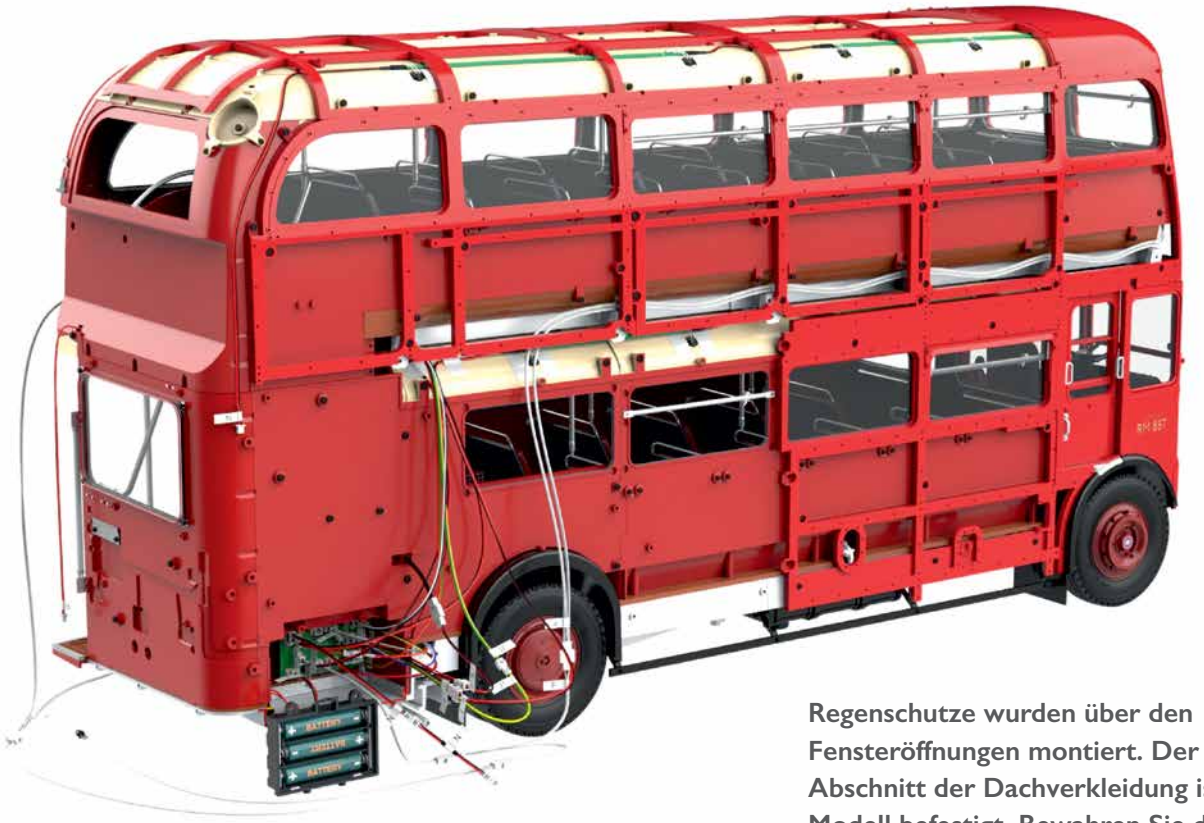

Regenschutze wurden über den Fensteröffnungen montiert. Der erste Abschnitt der Dachverkleidung ist am Modell befestigt. Bewahren Sie den übrig gebliebenen Regenschutz für das Unterdeck gut auf, bis er benötigt wird.

Anbringen einer weiteren Dachverkleidung

DIE KABEL WERDEN GEBÜNDELT UND HINTER DER BATTERIEBOX VERSTAUT. DER ZWEITE ABSCHNITT DER DACHVERKLEIDUNG WIRD ANGEBRACHT.

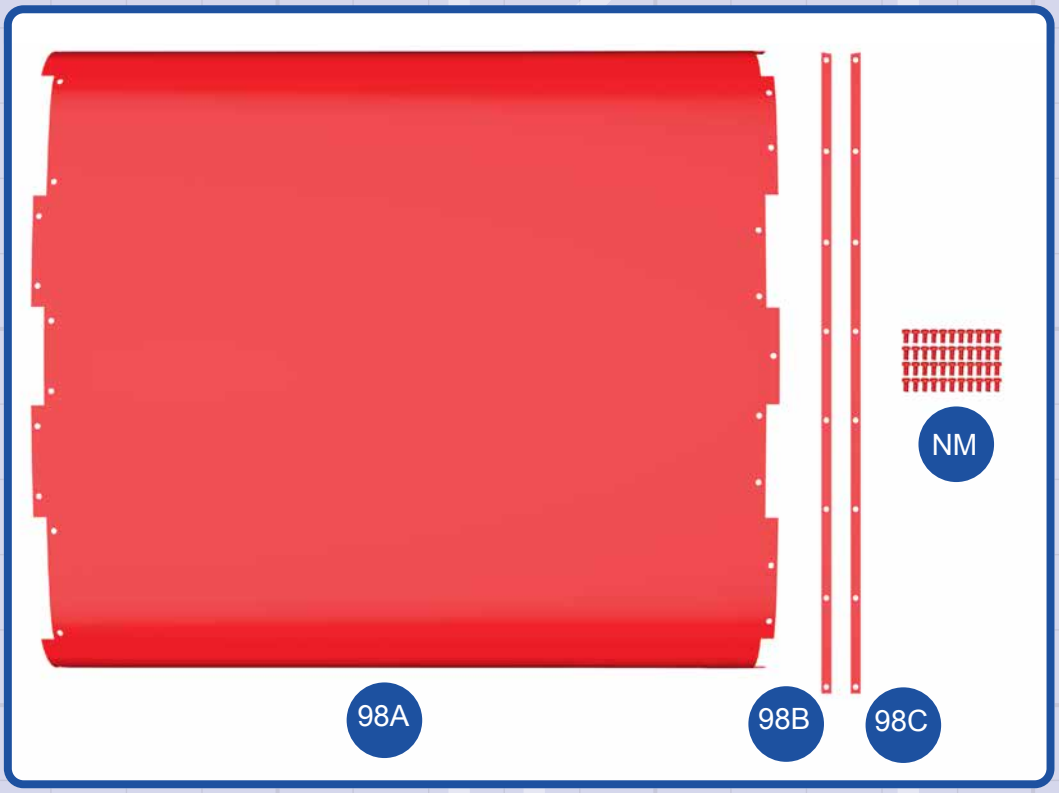

BAUTEILE IM ÜBERBLICK

98A	Dachverkleidung
98B	Linke Seitenleiste (A190)
98C	Rechte eitenleiste (A190M)
NM	Schrauben 1,5 x 3 mm (44 Stk., rot)

Einige der diesmal gelieferten Schrauben haben Sie bereits mit der 96. Lieferung erhalten.

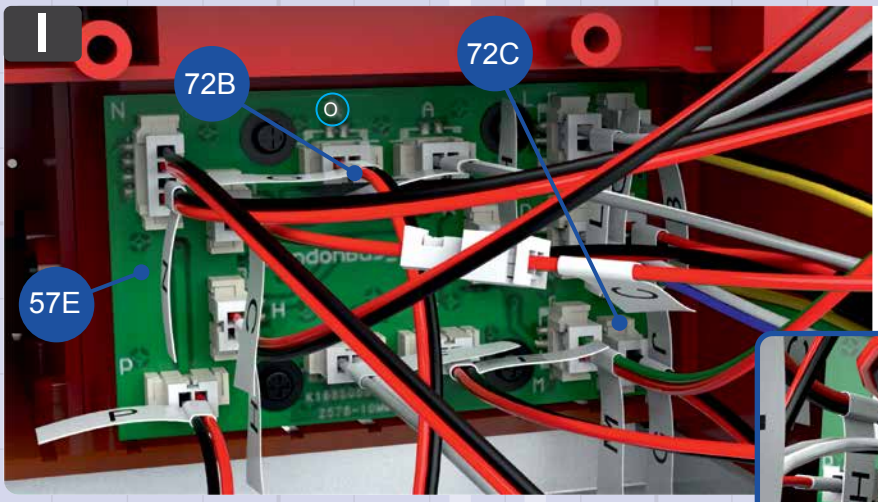

I Verbinden Sie die Stecker **72B** (Kabelmarkierung O) und **72C** (G) wieder mit den entsprechenden Ports der Platine **57E**. Vergewissern Sie sich, dass in jedem Port der Platine ein Kabel angeschlossen ist und dass die Beschriftung der Kabel mit den Buchstaben auf der Platine übereinstimmt.

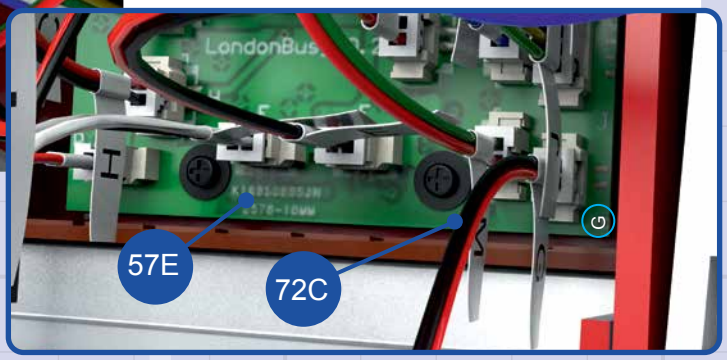

2

Wir haben jeder Gruppe von Kabeln eine Farbe gegeben und sie in den Diagrammen mit dieser Farbe beschriftet. Die Farben der Gruppen haben nichts mit den Farben der Kabel zu tun.

2 Fassen Sie die Kabel wie folgt zu Strängen zusammen:

- Die (hellblau markierten) Kabel, die vom Oberdeck herunterkommen: **55H** (J), **56C** (N), **71A** (H), **71B** (J1), **71C** (M), **71D** (L) und **80J** (F). Sie werden gebündelt, mit Klebestreifen **96I** umwickelt (Detailbild) und vor der Seitenwand **49C** nach unten geführt.
- Die (im Detailbild grün markierten) Kabel **38N** (B), **41K** (C), **43D** (D), **37D** (E) und **38M** (A). Ordnen Sie sie so an, dass sie vom Auslass im Rahmen zur Platine verlaufen.
- Die (rot markierten) Kabel **72B** (O), **71E** (F), **72C** (G) und **56C** (N) werden durch die Aussparung am Heck nach hinten weggeführt, wie im Detailbild gezeigt.
- Beachten Sie den Verlauf des (im Detailbild gelb markierten) Kabels **53D** (K).
- Entfernen Sie die Batterien aus der Batteriebox **56B** (rote gestrichelte Pfeile).
- Ordnen Sie überschüssige Abschnitte der gruppierten Kabel vor der Platine oder um die Platine herum an. Positionieren Sie die Batteriebox **56B** so vor der Platine, dass die beiden Löcher an ihrer Oberseite mit den Schraubenlöchern in Teil **57D** fluchten. Achten Sie darauf, dass sich kein Kabel in dieser Flucht befindet.

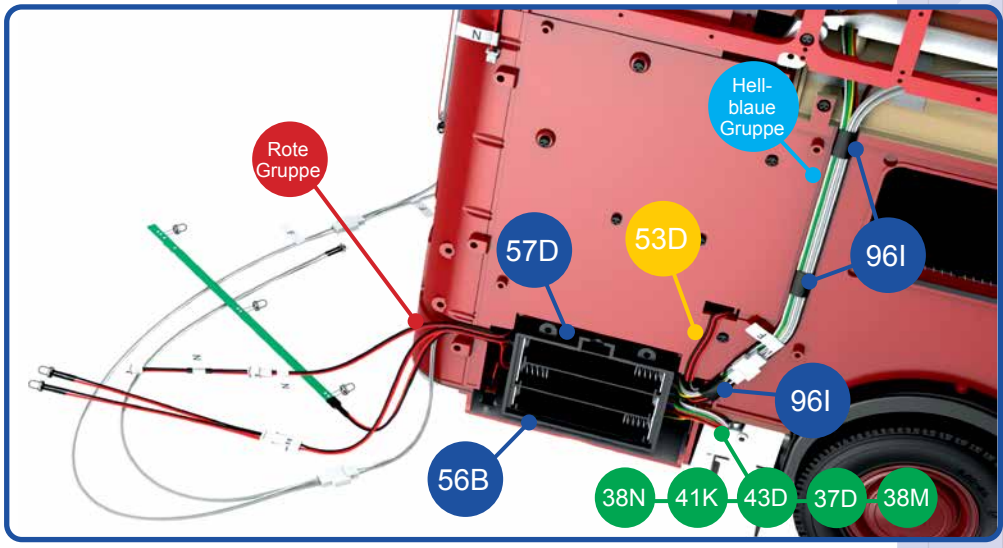

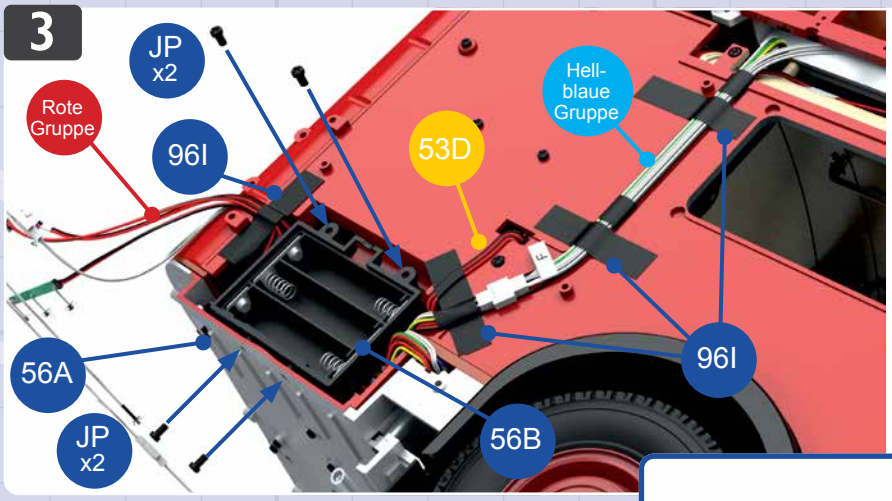

3 Befestigen Sie die Oberkante der Batteriebox **56B** mit zwei Schrauben **JP** (aus der 96. Lieferung). Mit zwei weiteren Schrauben **JP** wird die Batteriebox von unten an der Heckplattform **56A** fixiert. Befestigen Sie die „hellblauen", „roten" und „gelben" Kabel mit insgesamt vier Klebestreifen **96I** in den Vertiefungen der Seiten- bzw- Rückwand. Das Detailbild unten zeigt die exakte Kabelanordnung.

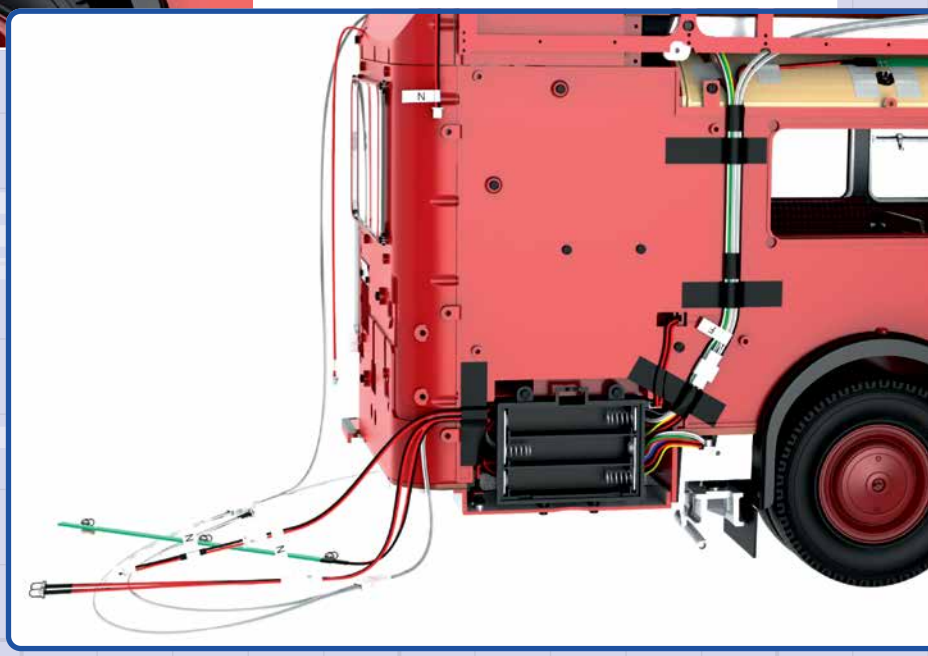

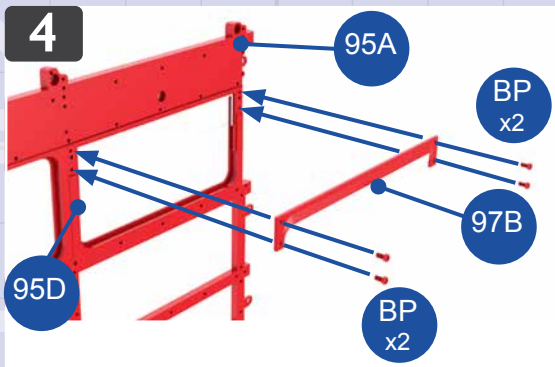

4 Nehmen Sie die rechte hintere Außenwand **95A** zur Hand. Befestigen Sie den Regenschutz **97B** (aus der vorangegangenen Lieferung) mit vier roten Schrauben **BP** am Fensterrahmen **95D**.

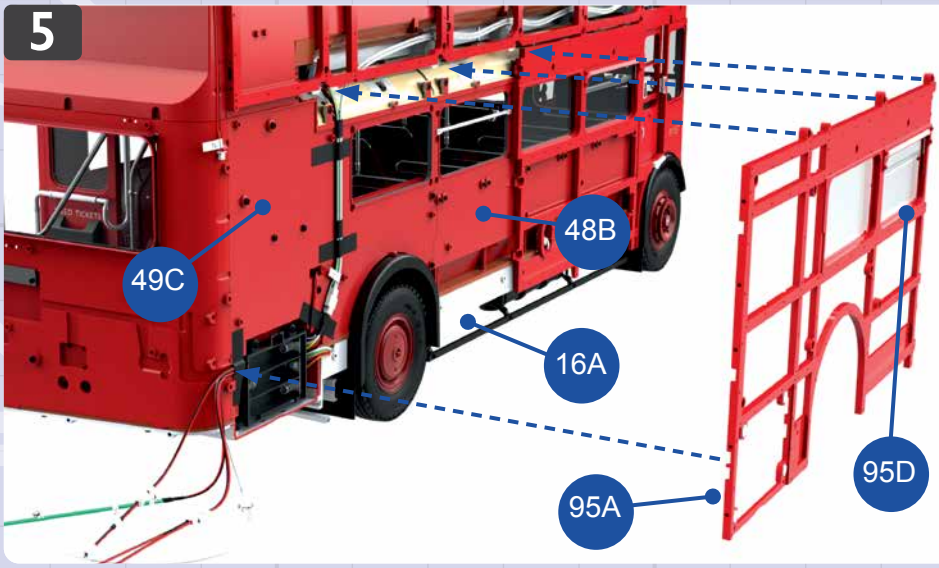

5 Positionieren Sie die rechte hintere Außenwand **95A** auf der rechten hinteren Seite des Modells. Die Schraubenaufnahmen an der Oberkante von **95A** fügen Sie in die halbrunden Aussparungen der oberen Außenwand ein. Die Kabelbündel, die auf der Seitenwand **49C** verlaufen, fügen sich in die Aussparungen an der Innenseite der Außenwand **95A** ein. An der Unterseite fluchten die Schraubenlöcher der Außenwand mit den Bohrungen im hinteren Rahmen **16A**.

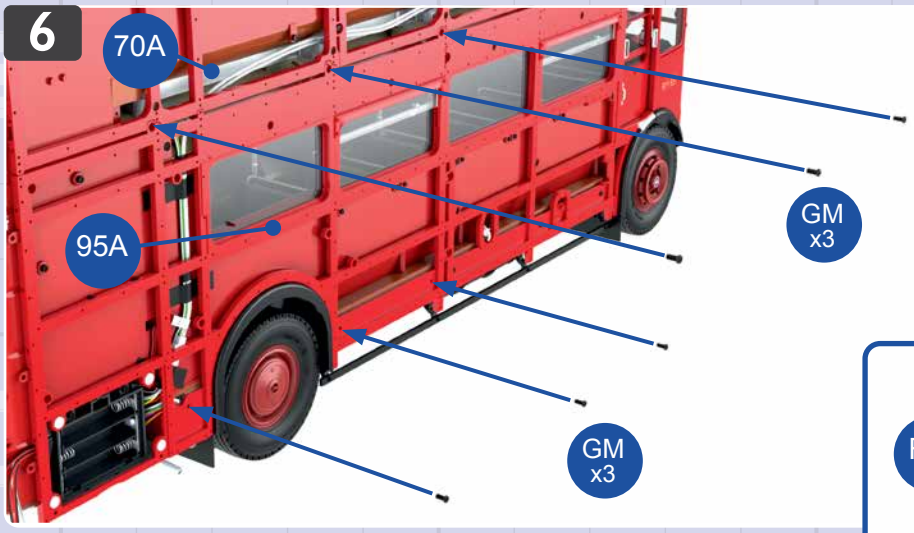

6 Befestigen Sie die rechte hintere Außenwand **95A** mit sechs Schrauben **GM**: drei werden oben in den Dachrahmen **70A** eingedreht, drei unten in den Rahmen. Anschließend fixieren Sie die Außenwand **95A** mit drei Schrauben **FM** an der Außenwand **94A** (Detailbild).

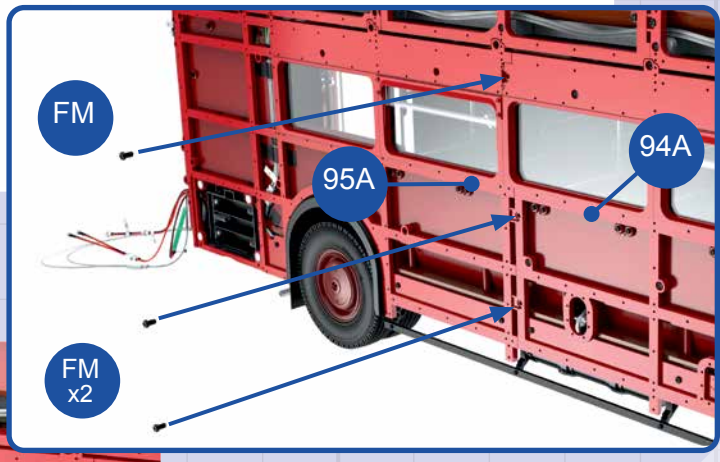

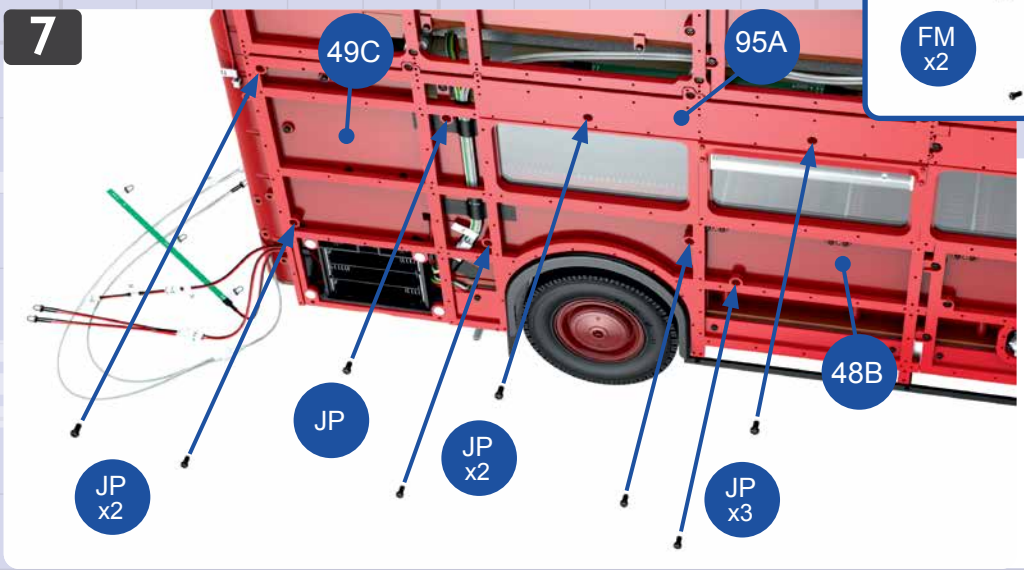

7 Komplettiert wird die Befestigung der Außenwand **95A** mit acht Schrauben **JP**, die in die Aufnahmen der Seitenwände **49C** und **48B** hineingedreht werden.

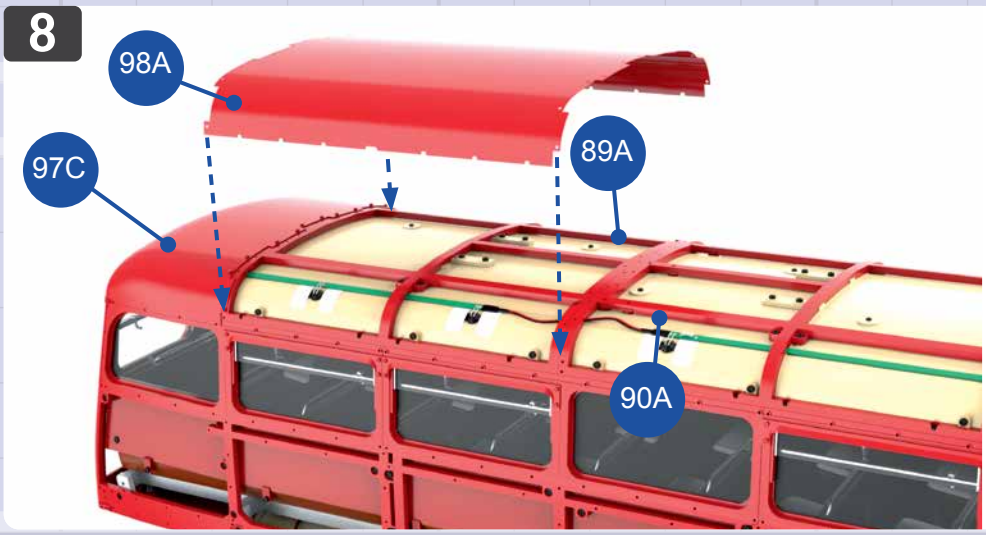

8 Setzen Sie die Dachverkleidung **98A** so auf den Rahmen des Dachs vom Oberdeck **89A** und **90A**, dass ihre Vorderkante an die Hinterkante der Dachverkleidung **97C** stößt.

9

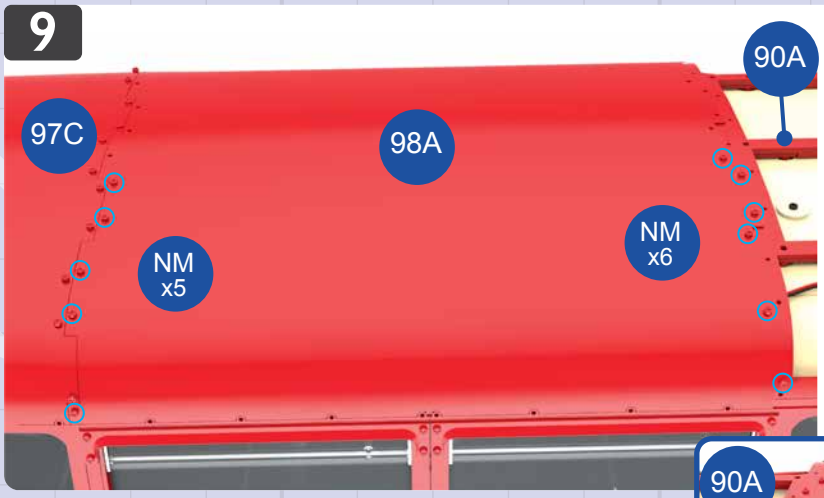

9 Befestigen Sie die Dachverkleidung **98A** mit insgesamt 23 roten Schrauben **NM**: Elf Schrauben werden entlang der Vorderkante in den Rahmen **89A** eingedreht, die übrigen zwölf entlang der Hinterkante in den Rahmen **90A**. Die Abbildung links zeigt das Dach von links, die Abbildung unten zeigt das Dach von rechts. Auf beiden sind die eingedrehten Schrauben hellblau eingekreist.

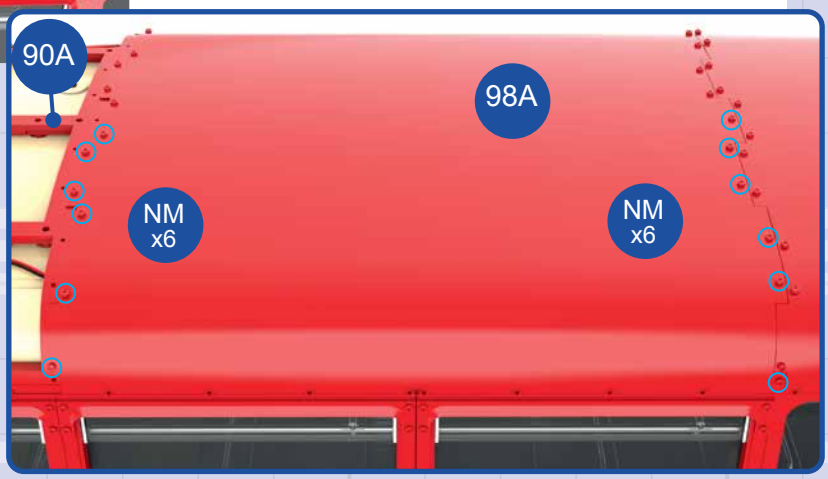

Die beiden Seitenleisten 98B und 98C werden mithilfe der verbliebenen roten Schrauben NM in der folgenden Bauanleitung montiert. (Die Ansicht unten zeigt die beiden Leisten bereits an Ort und Stelle.)

Ansicht nach Montage

Dachverkleidung und Seitenleisten

DER DRITTE ABSCHNITT DER DACHVERKLEIDUNG WIRD AM DACHRAHMEN BEFESTIGT. DIE SEITENLEISTEN SCHAFFEN EINEN SAUBEREN ABSCHLUSS ÜBER DEN FENSTERN DES OBERDECKS.

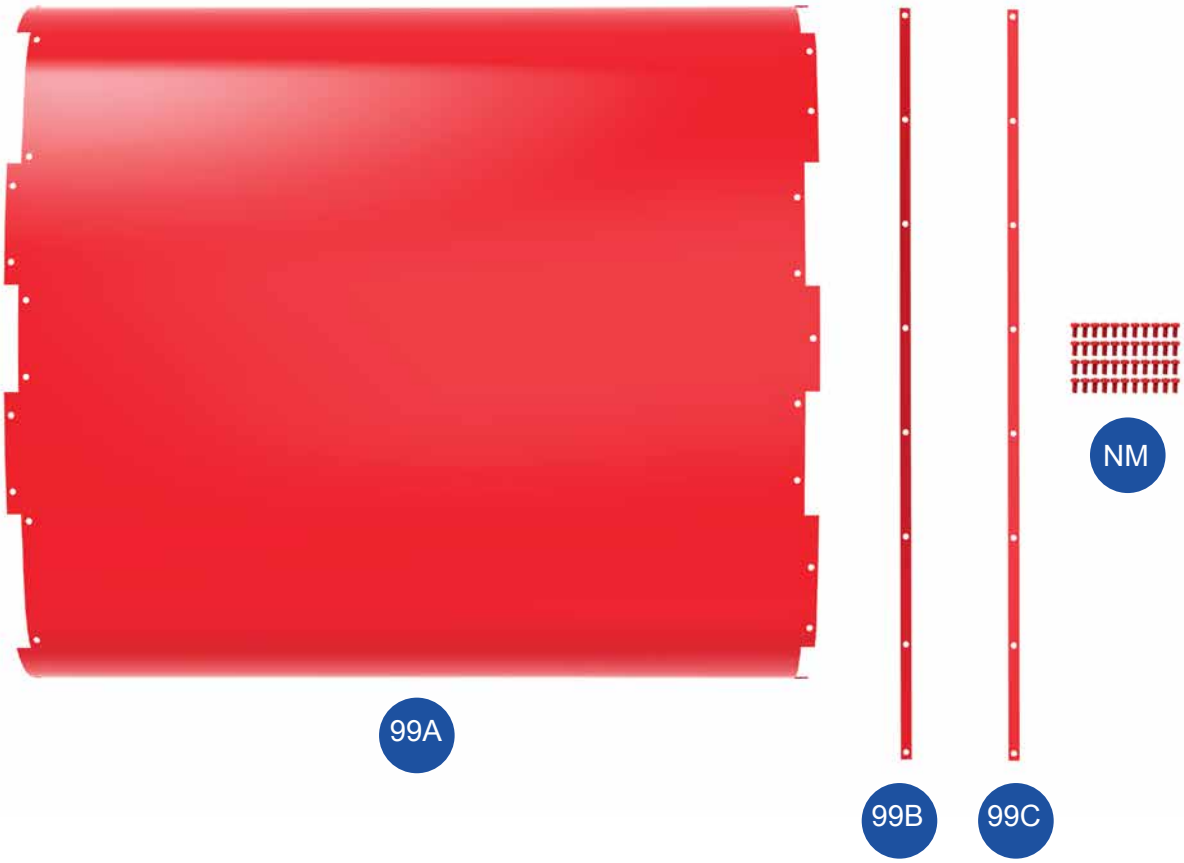

BAUTEILE IM ÜBERBLICK

99A Dachverkleidung
99B Linke Seitenleiste (A189)
99C Rechte Seitenleiste (A189M)

NM Schraube 1,5 x 3 mm (44 Stk., rot)

Sie benötigen auch die beiden Seitenleisten 98B (A190) und 98C (A190M), die Sie mit der letzten Lieferung erhalten haben.

1

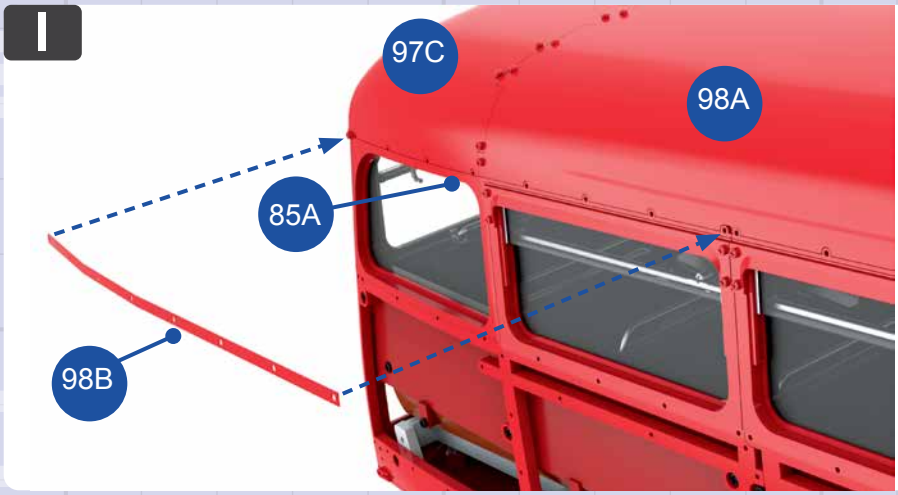

1 Positionieren Sie die linke Seitenleiste **98B** (auf ihrer Rückseite findet sich die Markierung A189) an der linken Seite des Oberdecks. Sie verläuft entlang der Unterkante der Dachverkleidungen **97C** und **98A**. Beachten Sie, dass das leicht abgeschrägte Ende der Leiste nach vorne weisen sollte.

2

2 Befestigen Sie die linke Seitenleiste **98B** mit acht roten Schrauben **NM** am Rahmen der linken Außenwand **85A**. Beginnen Sie mit dem Eindrehen der Schrauben am hinteren Ende der Leiste und arbeiten Sie sich nach vorne vor. Die Leiste schmiegt sich auf diese Weise optimal an die Kontur des Daches an.

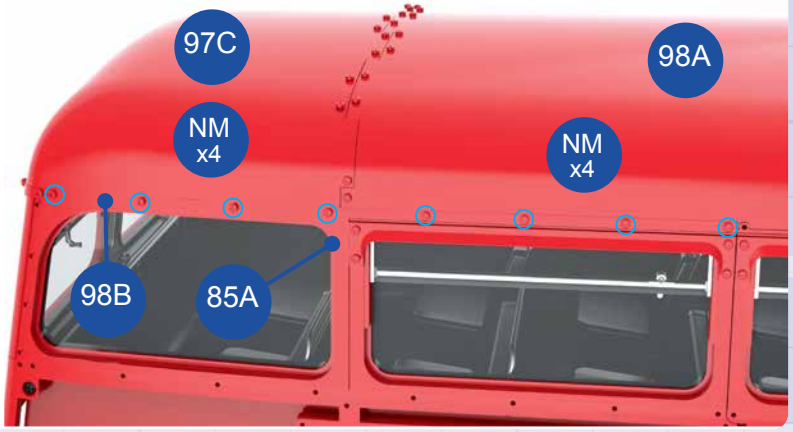

3

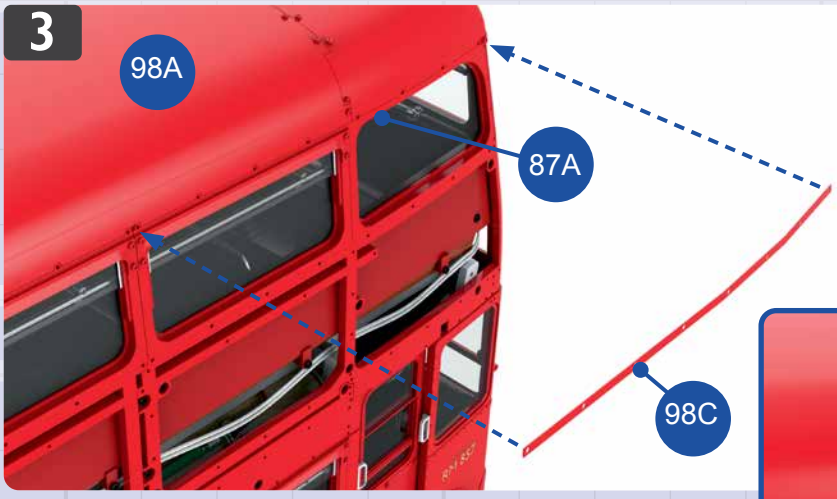

3 Auf die gleiche Weise wird auf der rechten Dachseite die rechte Seitenleiste **98C** entlang der Unterkante der Dachverkleidungen **97C** und **98A** angebracht. Fixieren Sie sie mit acht roten Schrauben **NM** am Rahmen der rechten Außenwand **87A**.

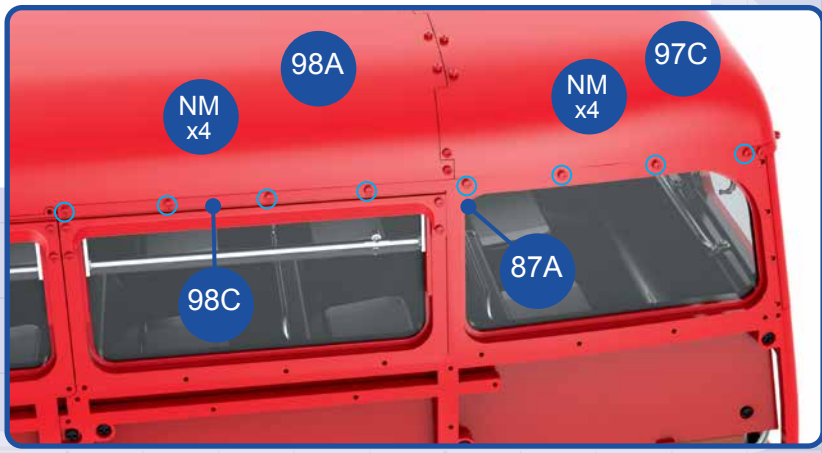

4

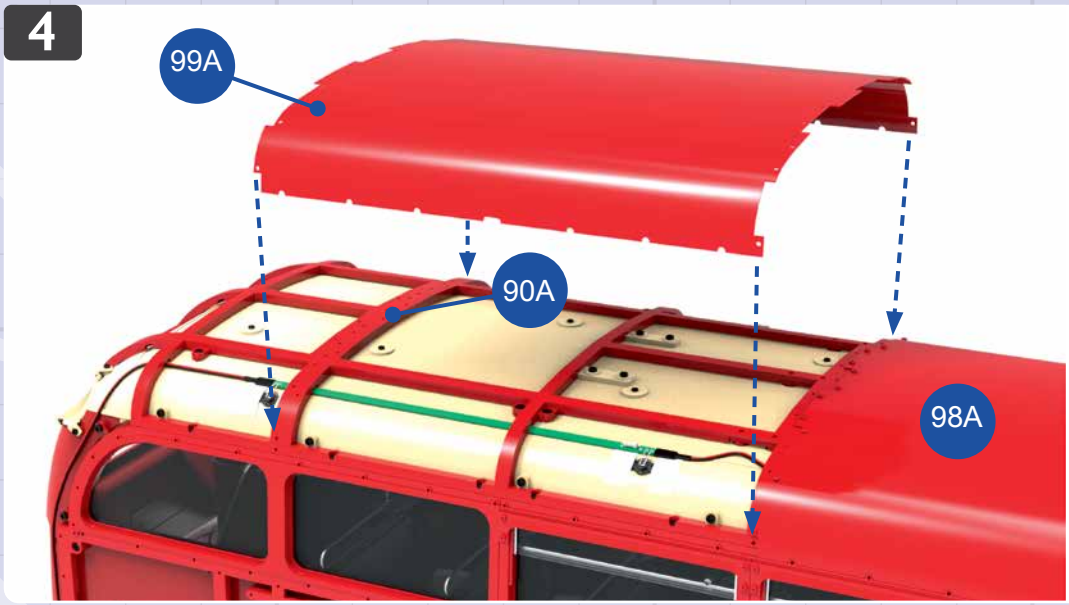

4 Legen Sie die Dachverkleidung **99A** so auf den Rahmen des Dachs **90A**, dass sie die Dachverkleidung **98A** nahtlos nach hinten fortsetzt.

5

5 Befestigen Sie die Dachverkleidung **99A** mit insgesamt 23 roten Schrauben **NM** am Rahmen des Dachs **90A**. Die Abbildung links zeigt das Dach von links, die Abbildung unten zeigt die rechte Dachseite. Auf beiden Abbildungen sind die eingedrehten Schrauben hellblau umkreist.

6

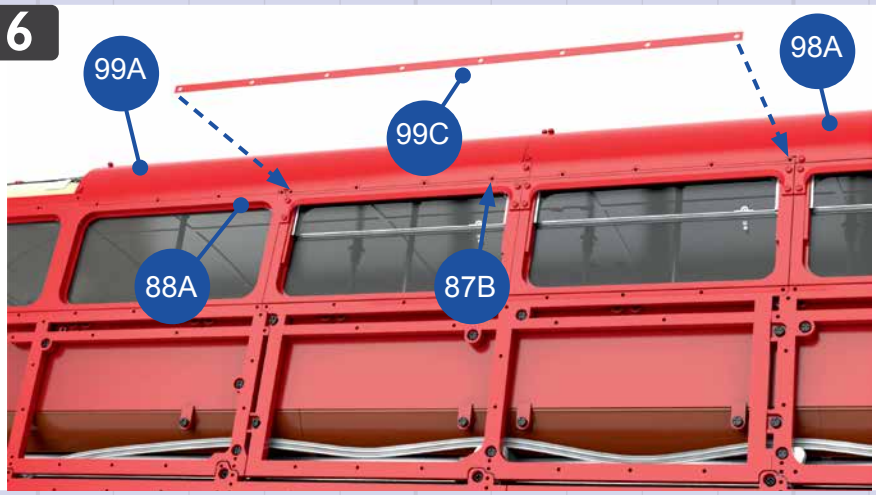

6 Platzieren Sie die rechte Seitenleiste **99C** (A189M) an den Außenwänden **88A** und **87B**. Sie bedeckt den Rand der Dachverkleidungen **99A** und **98A**.

7

7 Fixieren Sie die Seitenleiste **99C** mit acht roten Schrauben **NM** an den Außenwänden **88A** und **87B**. Vergewissern Sie sich, dass ihr vorderes Ende an die Hinterkante der Seitenleiste **98C** stößt, die Sie mit Schritt 3 montiert haben.

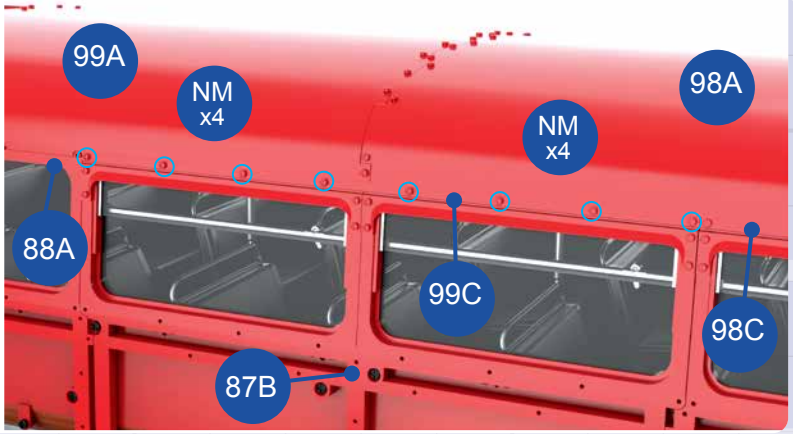

8

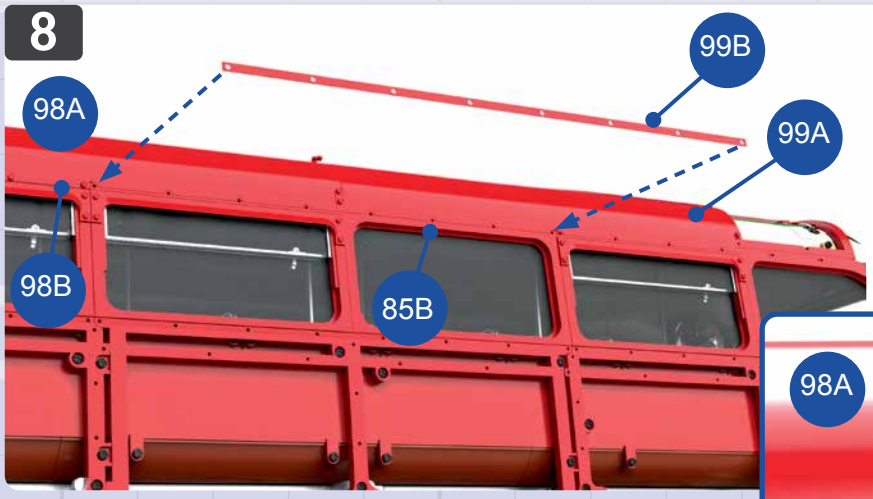

8 Auf die gleiche Weise wird die linke Seitenleiste **99B** auf der anderen Modellseite am Rand der Dachverkleidungen **99A** und **98A** befestigt: Verschrauben Sie sie mit acht roten Schrauben **NM** an der Außenwand **85B** (Detailbild unten).

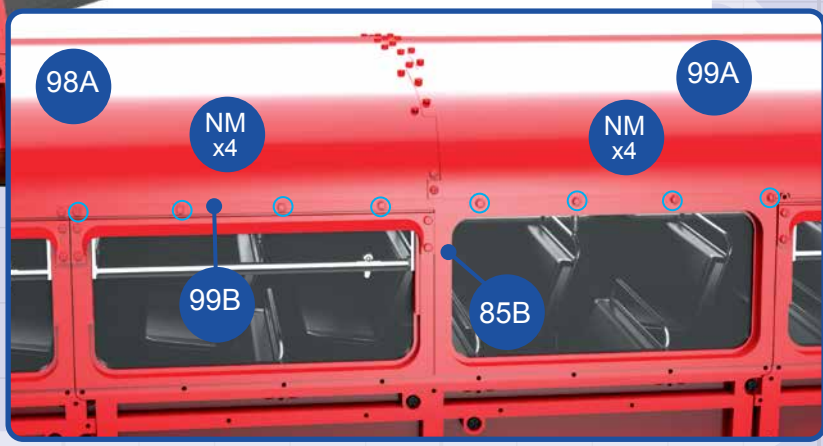

Ansicht nach Montage

Frontscheibenblende und Frontleisten

EINE BLENDE WIRD RINGS UM DIE FRONTSCHEIBEN DES OBERDECKS ANGEBRACHT, ZUSAMMEN MIT LEISTEN, DIE DIE FUGEN ABSCHLIESSEN.

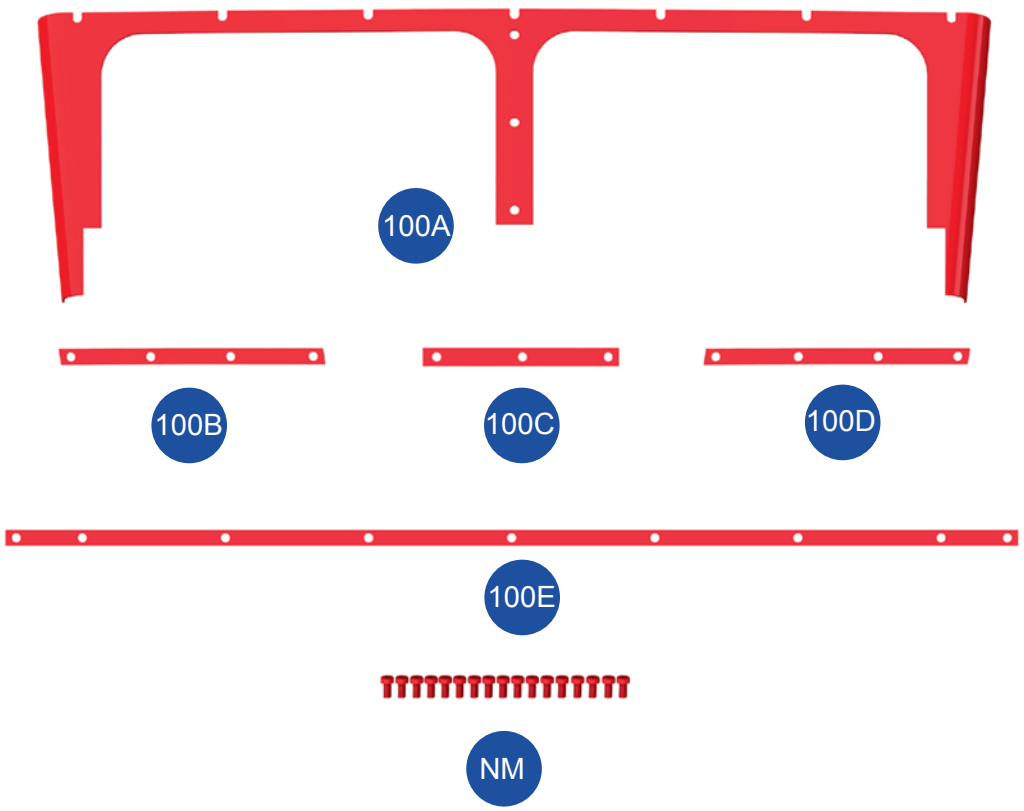

BAUTEILE IM ÜBERBLICK

100A Frontscheibenblende
100B Frontleiste (A199)
100C Frontleiste (A164B)
100D Frontleiste (A199M)
100E Frontleiste (A193)

NM Schraube 1,5 x 3 mm (17 Stk, rot)

Identifizieren Sie zunächst die Streifen, indem Sie die Markierungen auf ihren Rückseiten überprüfen. Denn jeder Streifen ist leicht unterschiedlich.

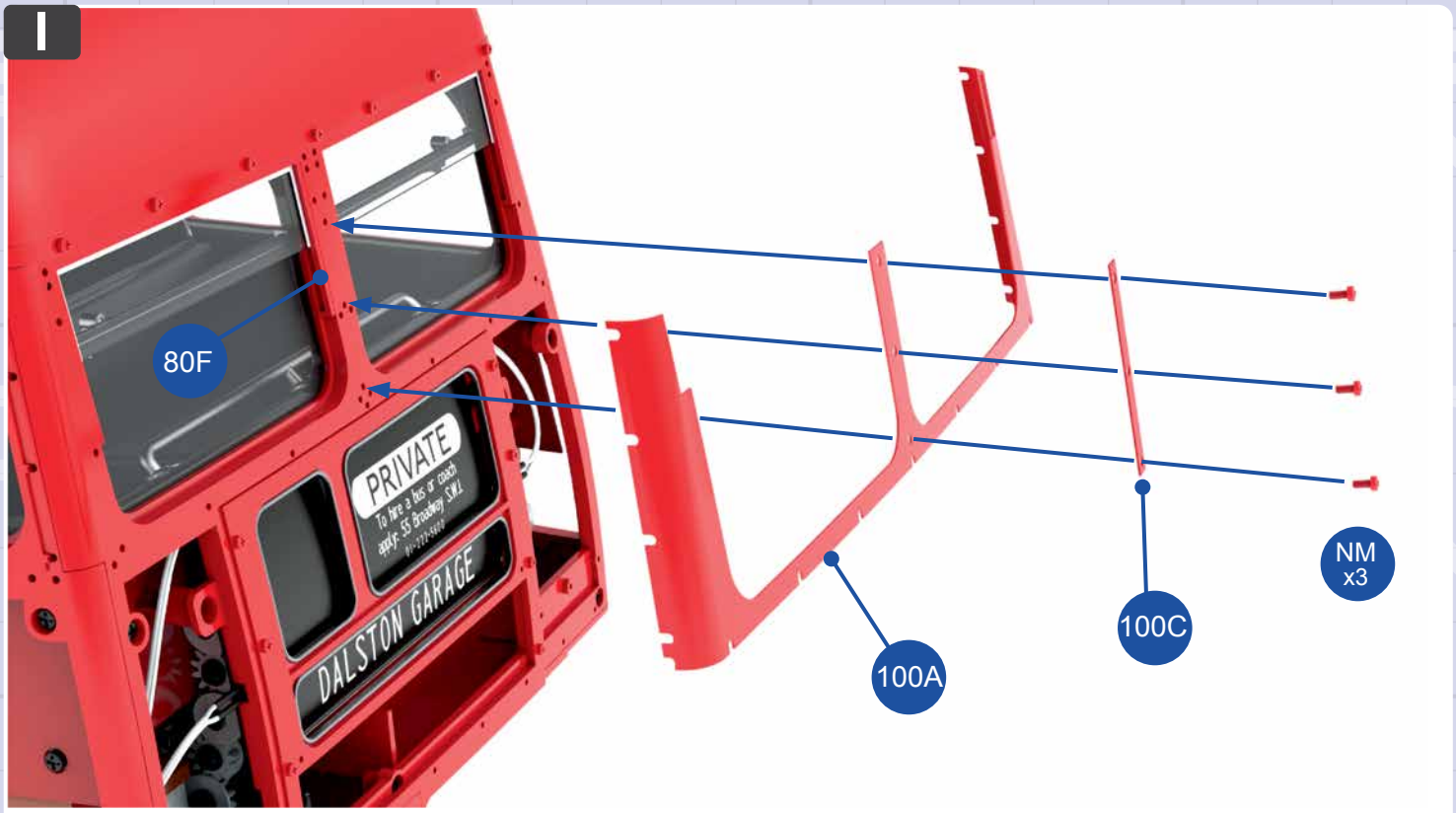

1 Bringen Sie die Frontscheibenblende **100A** auf dem unteren Rand des Frontfensterrahmens **80F** an. Halten Sie sie fest und setzen Sie die Frontleiste **100C** (A164B) auf den Mittelsteg der Blende. Fixieren Sie beide Teile mit drei roten Schrauben **NM**.

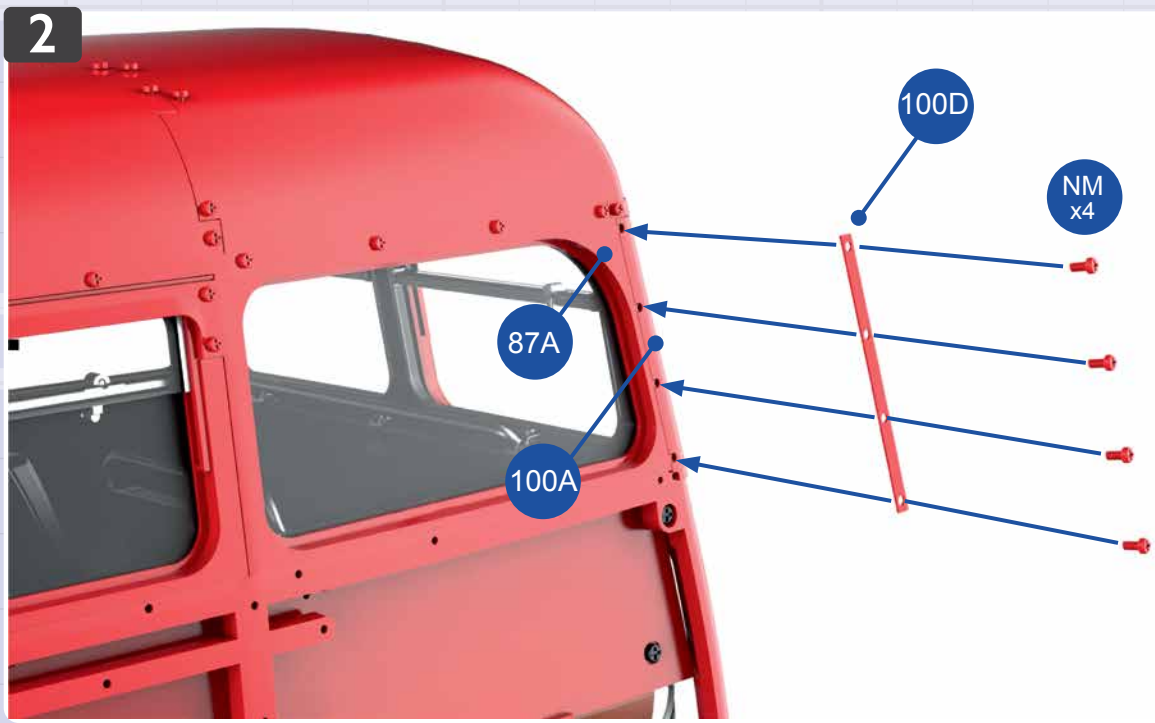

2 An der rechten Vorderkante des Oberdecks wird die Frontleiste **100D** (A199M) auf dem rechten Rand der Blende **100A** angebracht, sodass die Löcher fluchten. Befestigen Sie die Leiste mit vier roten Schrauben **NM**, die in die Aufnahmen im Rahmen **87A** hineingedreht werden.

3

3 Auf die gleiche Weise wird auf der linken Vorderkante des Oberdecks die Frontleiste **100B** (A199) auf dem linken Rand der Frontleiste **100A** angebracht. Verwenden Sie abermals vier rote Schrauben **NM**, die bis in die Aufnahmen des Rahmens **85A** hineinreichen.

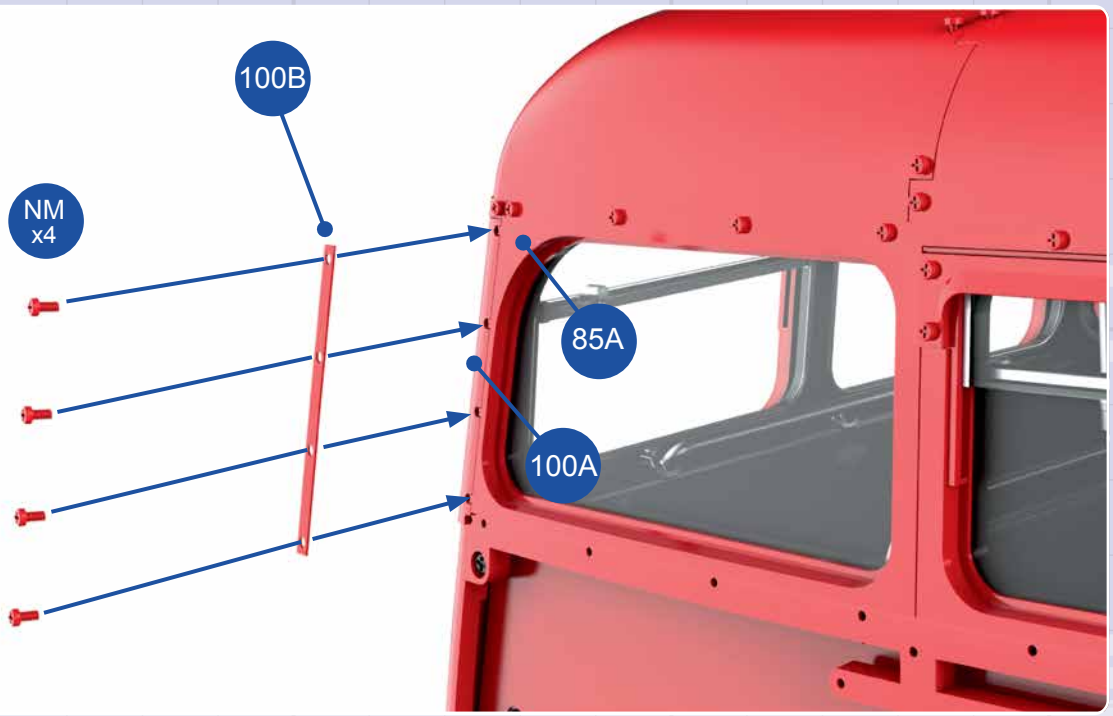

4

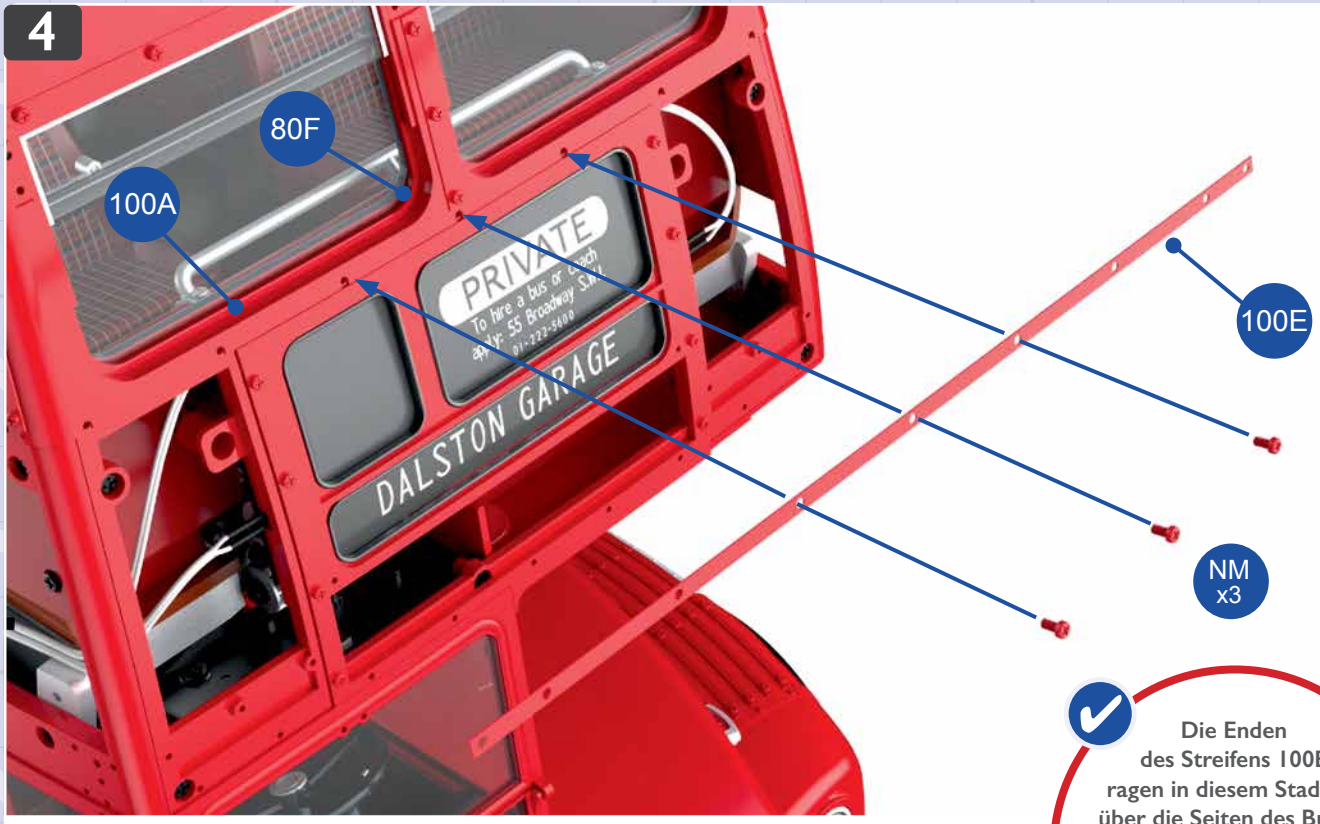

4 Platzieren Sie die Frontleiste **100E** (A193) auf dem unteren Rand der Frontblende **100A**, sodass die Schraubenlöcher fluchten. Fixieren Sie die Leiste nur mit **drei** roten Schrauben **NM** in den mittleren Löchern am Frontfensterrahmen **80F**.

Die Enden des Streifens 100E ragen in diesem Stadium über die Seiten des Busses hinaus. Achten Sie darauf, dass die Enden nicht beschädigt werden. Sie werden zu einem späteren Zeitpunkt eingepasst und befestigt.

Ansicht nach Montage