Der letzte Seitenverkleidung für die Beifahrerseite

DER LETZTE ABSCHNITT DER VERKLEIDUNG DER BEIFAHRERSEITE, DER DEN BEREICH UM DEN HINTEREN RADKASTEN BEDECKT, WIRD ANGEBRACHT. AN IHM WERDEN DIVERSE LEISTEN BEFESTIGT.

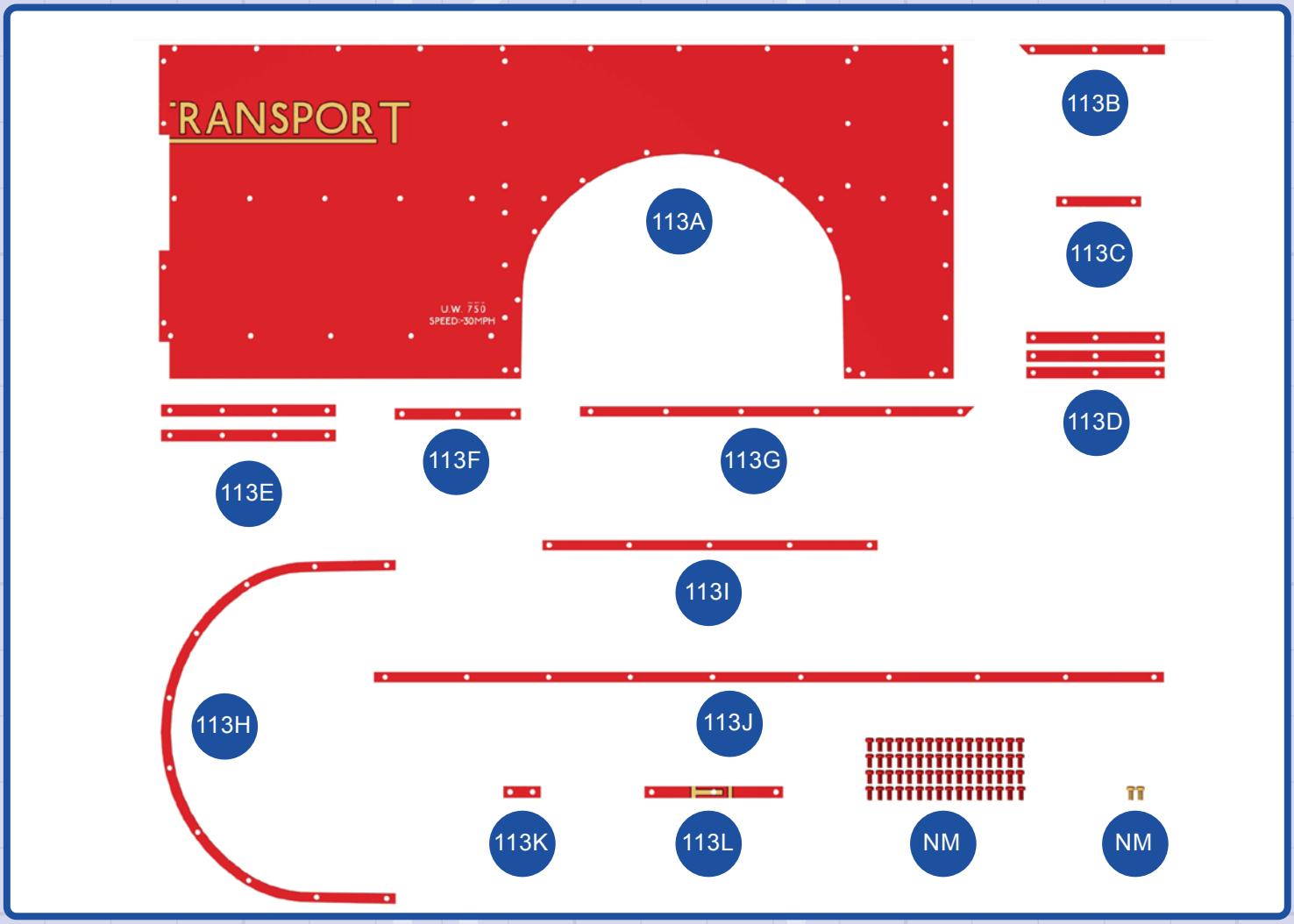

BAUTEILE IM ÜBERBLICK

113A	Seitenverkleidung	**113F**	Seitenleiste (A166)	**113K**	Seitenliste (A167)
113B	Seitenleiste (A173)	**113G**	Seitenleiste (A169)	**113L**	Seitenleiste (A164)
113C	Seitenleiste (A174)	**113H**	Seitenleiste (A170)		
113D	Seitenleiste (A164, 3 Stk.)	**113I**	Seitenleiste (A171)	**NM**	Schrauben 1,5 x 3 mm (64 Stk., rot)
113E	Seitenleiste (A172, 2 Stk.)	**113J**	Seitenleiste (A168)	**NM**	Schrauben 1,5 x 3 mm (2 Stk., cremefarben)

1

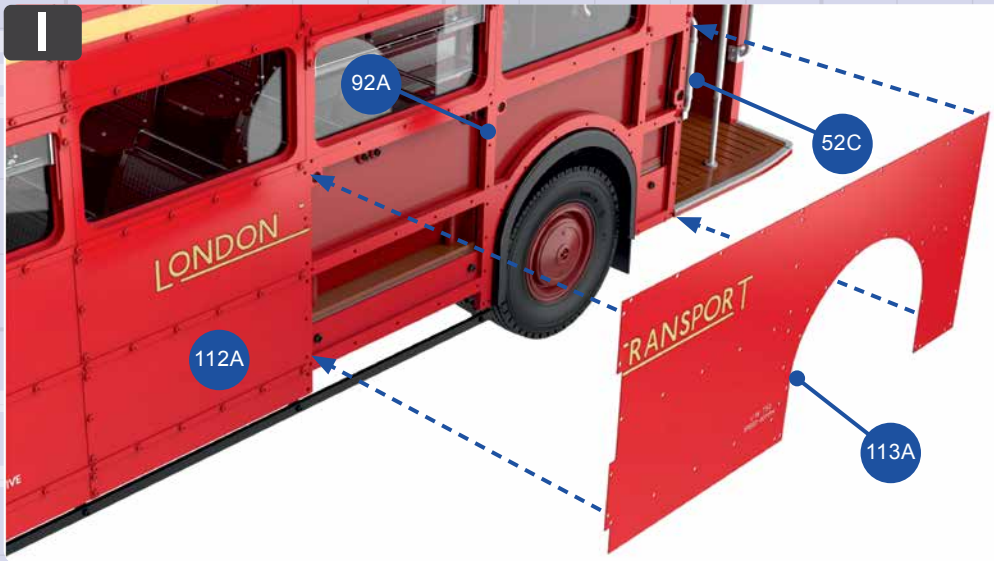

1 Platzieren Sie die Seitenverkleidung **113A** so auf der Beifahrerseite des Modells, dass es auf dem Rahmen **92A** aufliegt. Am hinteren Ende muss die Verkleidung unter das untere Ende der Griffstange **52C** geschoben werden. Die Vorderkante der Verkleidung schmiegt sich an die Hinterkante der Seitenverkleidung **112A**.
HINWEIS: Achten Sie darauf, dass alle Schrauben im Rahmen **92A** vollständig festgezogen sind.

2

2 Halten Sie die Seitenverkleidung **113A** in Position und setzen Sie die gebogene Seitenleiste **113H** (A170) auf. Fixieren Sie die beiden Teile mit zehn roten Schrauben **NM** aneinander (eingekreist).

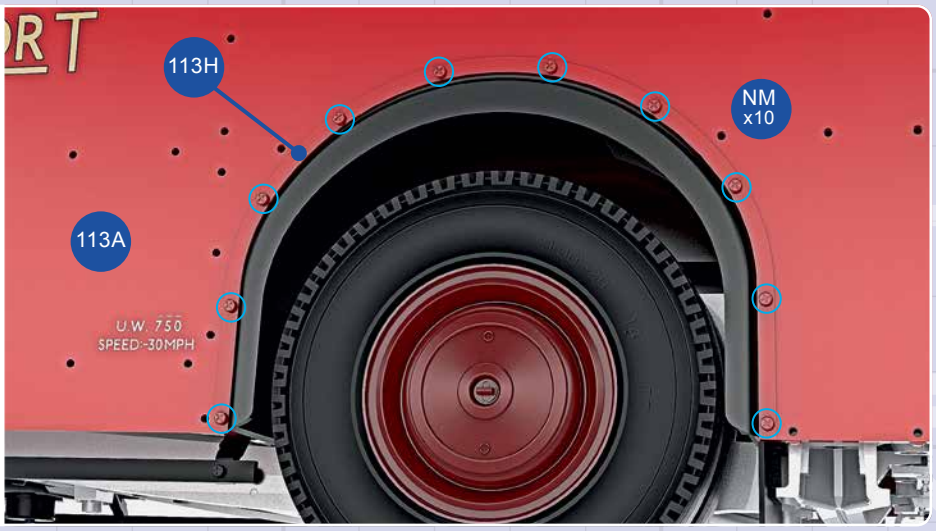

3

3 Positionieren Sie die Seitenleiste **113J** (A168) entlang der Oberkante der Seitenverkleidung **113A**, unterhalb der Fenster des Oberdecks. Achten Sie dabei unbedingt auf die Ausrichtung, da die Schraubenlöcher in der Leiste unterschiedliche Abstände haben. Fluchten die Löcher der Leiste und der Verkleidung, befestigen Sie die beiden Teile mit zehn roten Schrauben **NM** aneinander (eingekreist).

4 Positionieren Sie die Seitenleiste **113L** (A164) senkrecht über der „Naht" der beiden Seitenverkleidungen **112A** und **113A**. Stellen Sie sicher, dass die Leiste korrekt ausgerichtet und der Schriftzug „London Transport" zu lesen ist. Befestigen Sie die Leiste **113L** mit zwei roten Schrauben **NM** an den Enden und einer cremefarbenen Schraube **NM** in der Mitte über dem Buchstaben „T" (eingekreist).

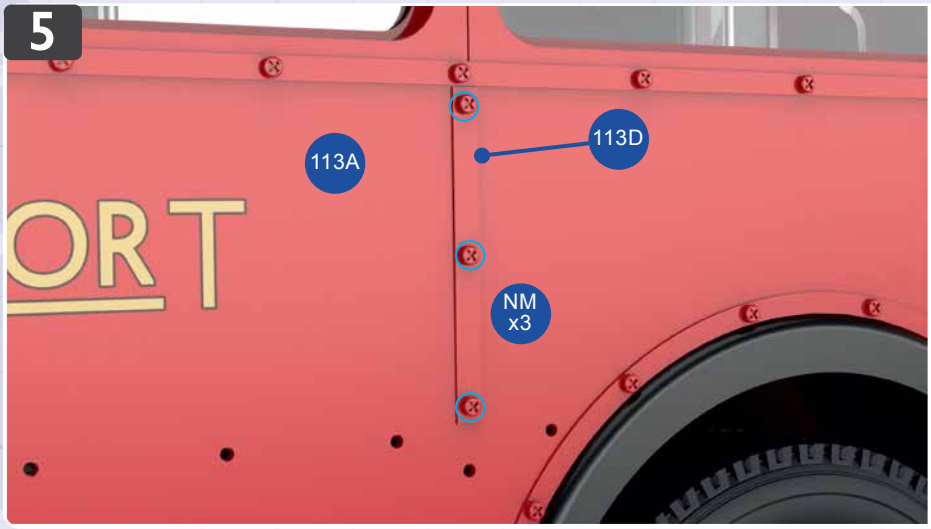

5 Positionieren Sie die erste Leiste **113D** (A164) senkrecht unterhalb der beiden hintersten Fenster des Unterdecks, wie abgebildet. Fluchten die Löcher der Leiste und der darunter befindlichen Seitenverkleidung **113A**, befestigen Sie die Teile mit drei roten Schrauben **NM** aneinander (eingekreist).

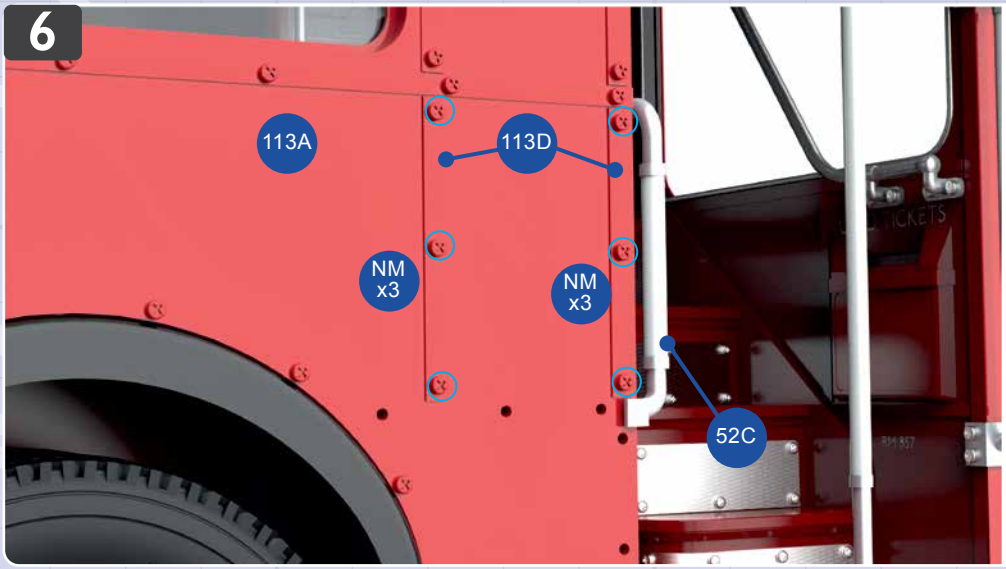

6 Die beiden verbliebenen Seitenleisten **113D** (A164) werden ganz hinten senkrecht auf der Seitenverkleidung **113A** angebracht und ebenfalls mit jeweils drei roten Schrauben **NM** befestigt (eingekreist).

7

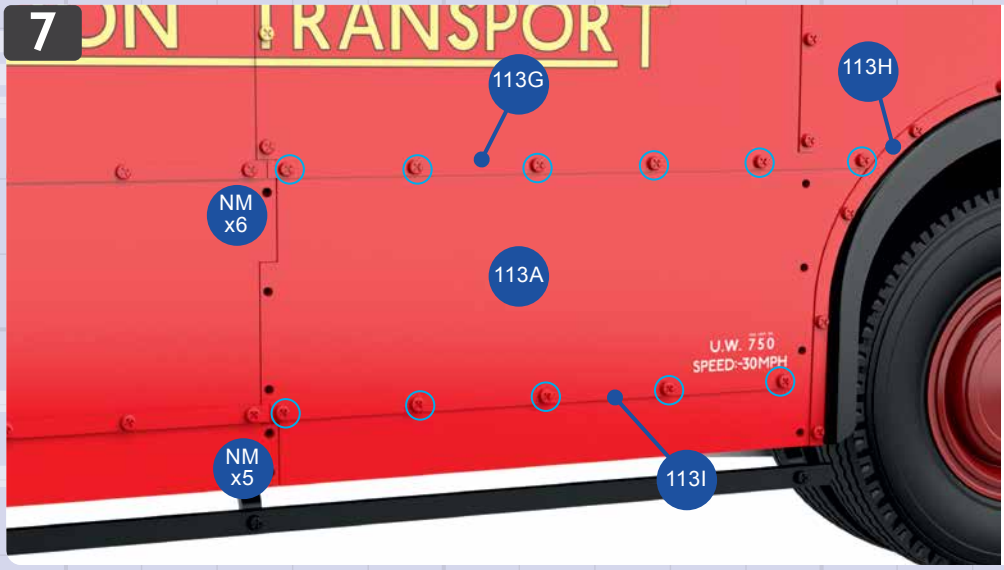

7 Die Seitenleiste **113G** (A169) wird waagerecht unterhalb des Schriftzugs „Transport" angebracht. Das hintere Ende, das gegen die gebogene Leiste **113H** stößt, ist abgeschrägt. Fluchten die Löcher der Leiste und der Verkleidung **113A**, drehen Sie sechs rote Schrauben **NM** ein. Die Seitenleiste **113I** (A171) wird unweit des unteren Endes der Verkleidung **113A** waagerecht platziert und mit fünf roten Schrauben **NM** fixiert.

8

8 Die Leiste **113F**(A166) wird senkrecht auf der „Naht" im unteren Bereich der beiden Verkleidungen **112A** und **113A** platziert und mit drei roten Schrauben **NM** befestigt (eingekreist). Die kurze Leiste **113K** (A167) wird ganz unten über der „Naht" der Verkleidungen positioniert und mit zwei roten Schrauben **NM** fixiert (eingekreist).

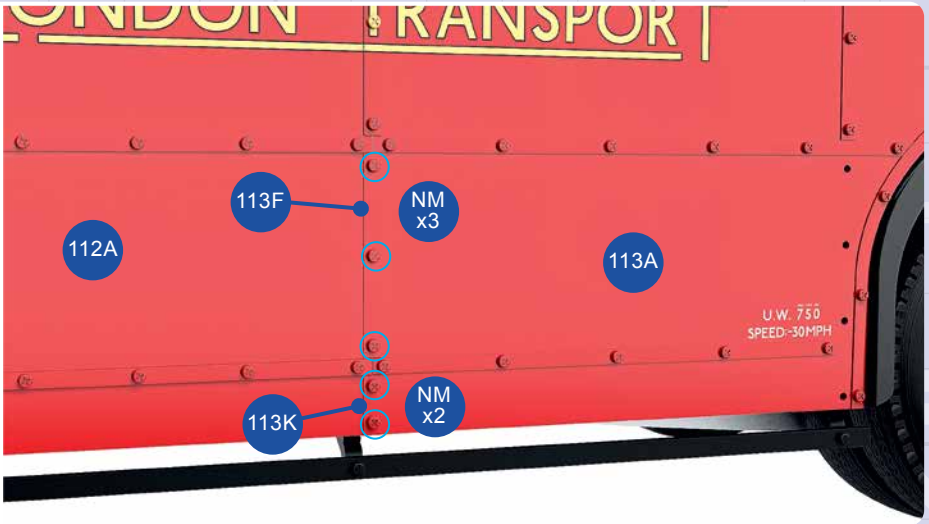

9

9 Die beiden Leisten **113E** (A172) werden vor und hinter dem Radkasten senkrecht auf der Seitenverkleidung **113A** positioniert und mit jeweils vier roten Schrauben **NM** befestigt (eingekreist).

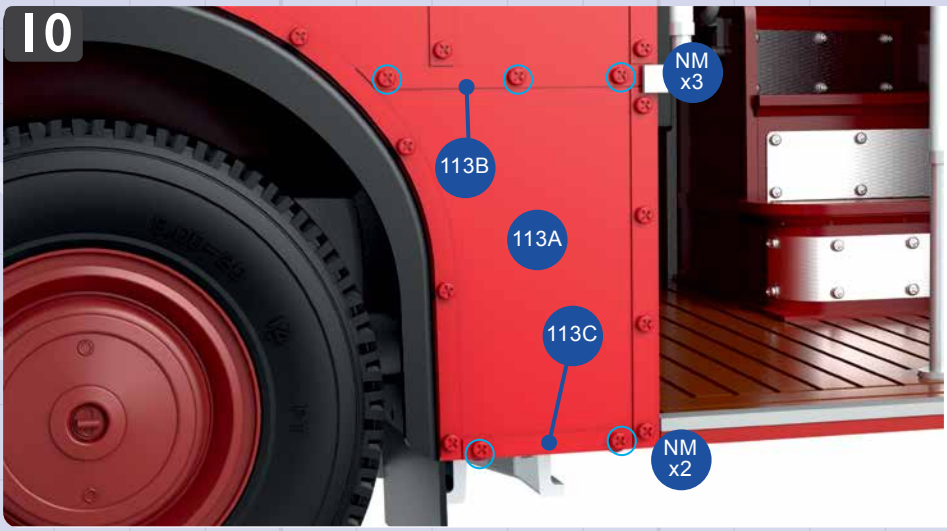

10 Die Leiste **113B** (A173) gehört waagerecht zwischen Radkasten und Heckplattform auf die Verkleidung **113A**. Das abgeschrägte Ende der Leiste stößt an den Radkasten. Fixieren Sie die Leiste mit drei roten Schrauben **NM**. Als Letztes wird die Seitenleiste **113C** (A174) entlang der Unterkante der Verkleidung **113A** platziert. Wenn die Löcher fluchten, befestigen Sie die Leiste mit zwei roten Schrauben **NM**.

Ansicht nach Montage

Die erste Seitenverkleidung für das Oberdeck der Fahrerseite

AUF DER FAHRERSEITE WIRD DIE ERSTE VERKLEIDUNG AM OBERDECK BEFESTIGT. SEITENLEISTEN WERRDEN AUF DIESER VERKLEIDUNG ANGEBRACHT.

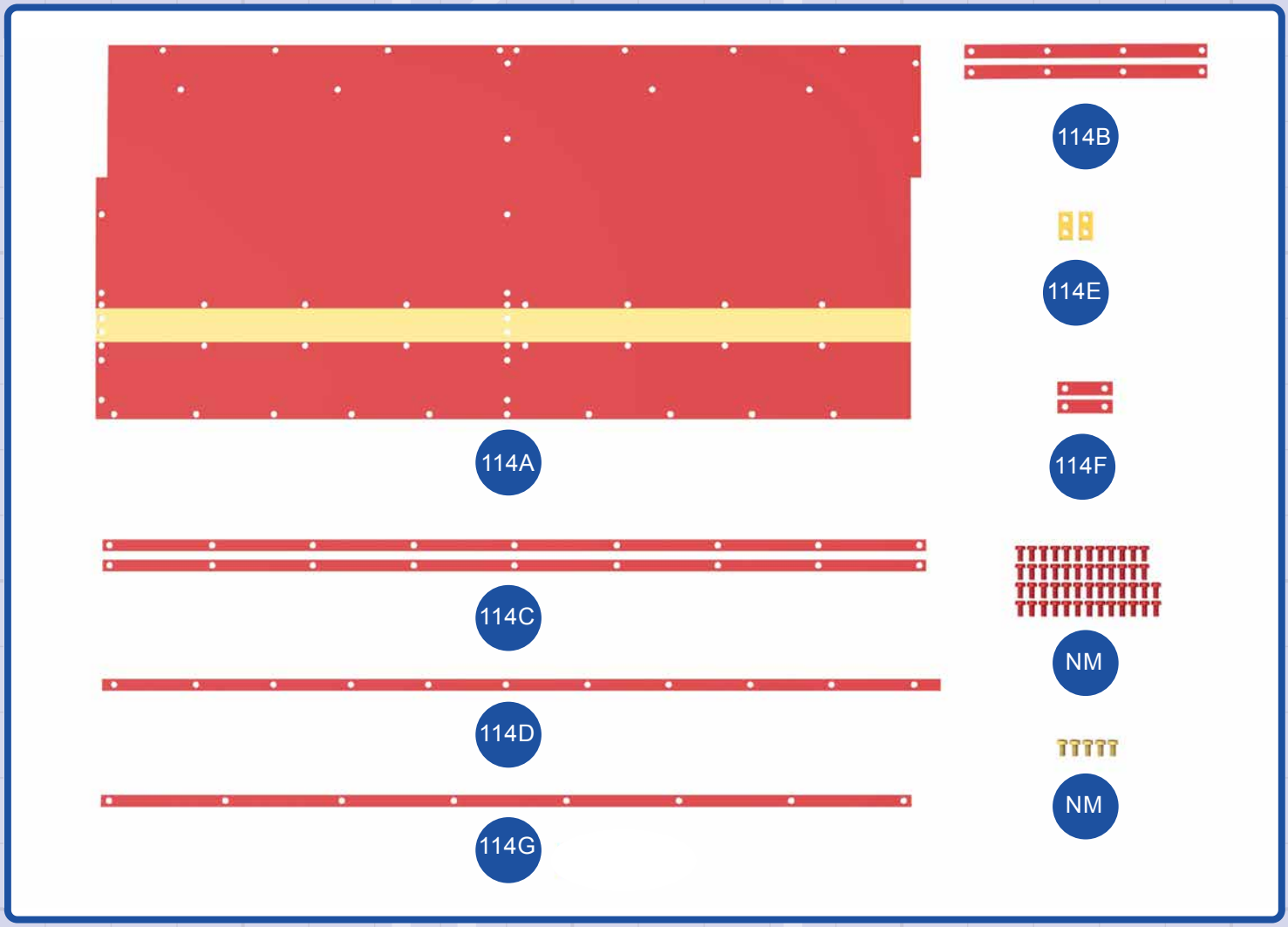

BAUTEILE IM ÜBERBLICK

114A Seitenverkleidung
114B Seitenleiste (A197B, 2 Stk.)
114C Seitenleiste (A184, 2 Stk.)
114D Seitenleiste (A163)
114E Seitenleiste (A167B, 2 Stk.)
114F Seitenleiste (A167C, 2 Stk.)
114G Seitenleiste (A189M)

NM Schraube 1,5 x 3 mm (50 Stk., rot)
NM Schraube 1,5 x 3 mm (5 Stk., cremefarben)

1

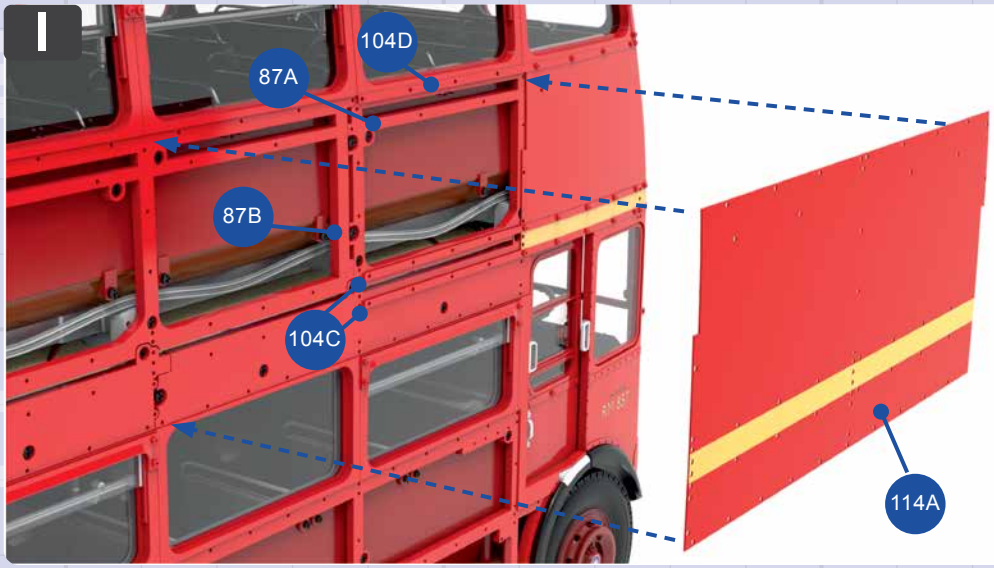

1 Positionieren Sie die Seitenverkleidung **114A** auf der Fahrerseite des Modells im Oberdecksbereich auf den Rahmen **87A** und **87B**. Ihre Vorderkante wird unter die Enden der Seitenleiste **104D** und der beiden Seitenleisten **104C** geschoben. Überprüfen Sie, dass alle Löcher der Verkleidung **114A** mit den Bohrungen in den Rahmen und den Seitenleisten **104D** und **104C** fluchten.

2

2 Halten Sie die Seitenverkleidung **114A** in Position, während Sie vier rote Schrauben **NM** (eingekreist) durch die Bohrungen der Leiste **104D** und der Verkleidung hindurch in den darunter befindlichen Rahmen hineindrehen. Auf die gleiche Weise werden die Enden der beiden Leisten **104C** mit jeweils vier roten Schrauben **NM** an der Seitenverkleidung **114A** befestigt (eingekreist).

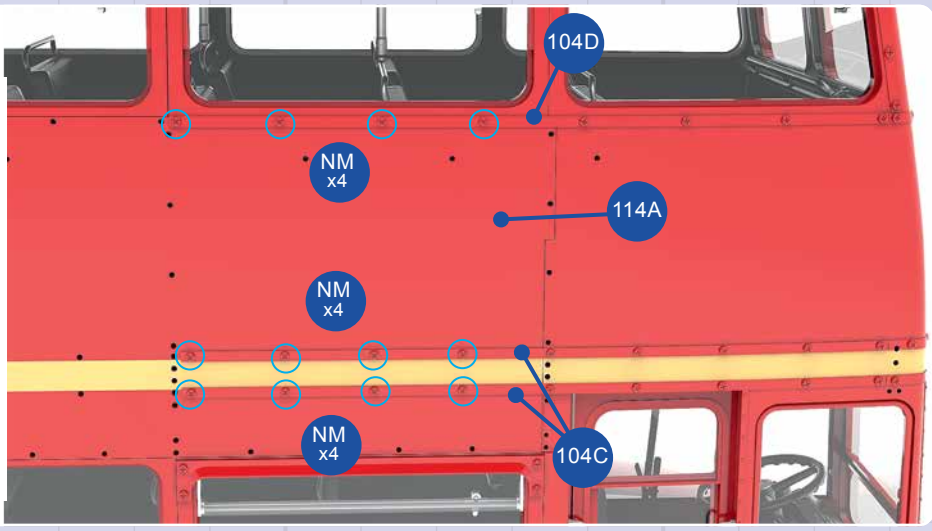

3

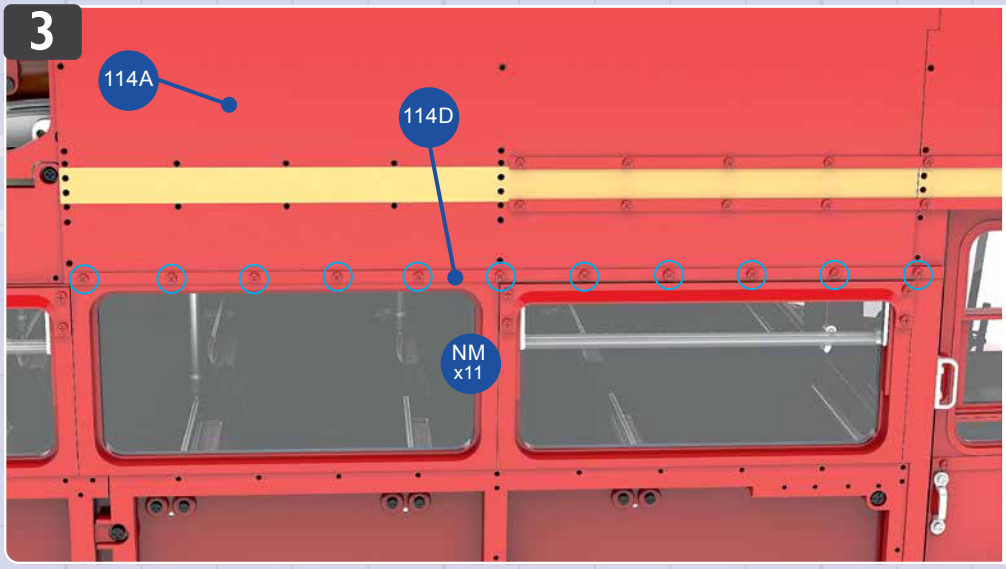

3 Nehmen Sie die Leiste **114D** (A163) und positionieren Sie sie entlang der Unterkante der Verkleidung **114A**, direkt oberhalb der Fenster des Unterdecks. Beachten Sie, dass die Löcher in der Leiste nicht symmetrisch angebracht sind. Fluchten die Löcher von Leiste und Verkleidung, befestigen Sie die beiden Teile mit elf roten Schrauben **NM** aneinander (eingekreist).

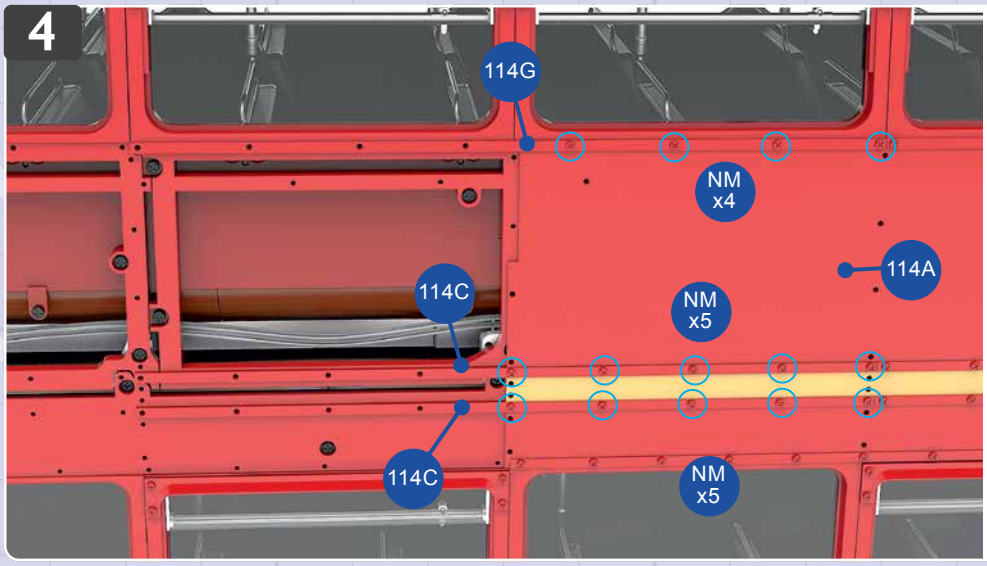

4 Platzieren Sie die Seitenleiste **114G** (A189M) entlang der Oberkante der Seitenverkleidung **114A**, unterhalb der Fenster des Oberdecks. Fluchten die Löcher beider Teile, fixieren Sie sie mit vier roten Schrauben **NM** aneinander (eingekreist). Die beiden Seitenleisten **114C** (A184) werden über und unter dem cremefarbenen Streifen positioniert. Befestigen Sie deren hinteren Bereich mit jeweils fünf Schrauben **NM** (eingekreist). Die vorderen vier Bohrungen der beiden Leisten werden noch nicht befestigt.

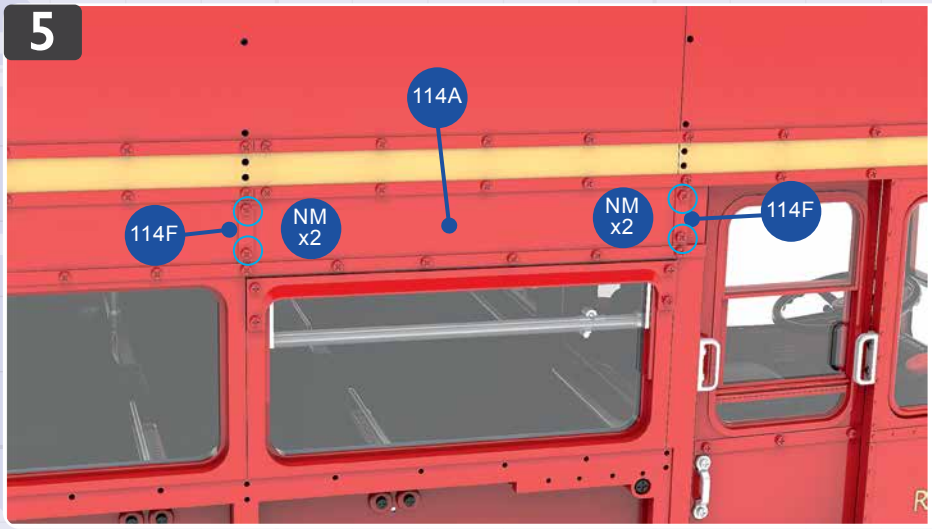

5 Nehmen Sie die beiden kurzen Seitenleisten **114F** (A167C) und positionieren Sie sie senkrecht zwischen den beiden Leisten, die Sie mit Schritt 3 über dem vordersten Fenster des Unterdecks angebracht haben. Fixieren Sie die beiden Leisten mit je zwei roten Schrauben **NM** (eingekreist).

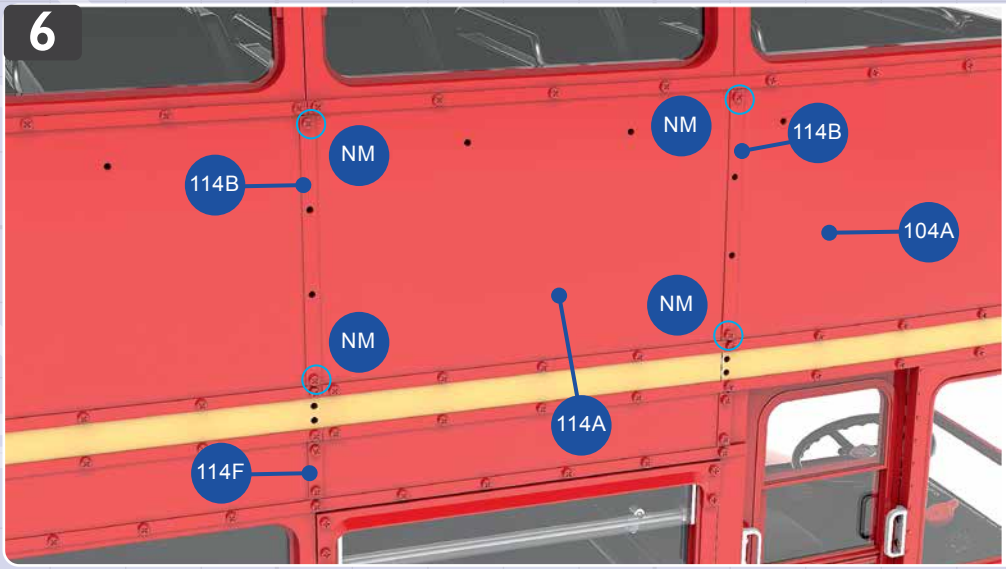

6 Die beiden Seitenleisten **114B** (A197B) werden senkrecht angebracht, in einer Linie mit den Leisten **114F**, die mit dem vorangegangenen Schritt fixiert worden sind. Fluchten die Löcher der Leisten **114B** mit denen der darunter befindlichen Verkleidungen, befestigen Sie sie mit je zwei roten Schrauben **NM** (eingekreist). Vorerst werden nur die Enden der Leisten befestigt: Die beiden mittleren Löcher bleiben zunächst frei.

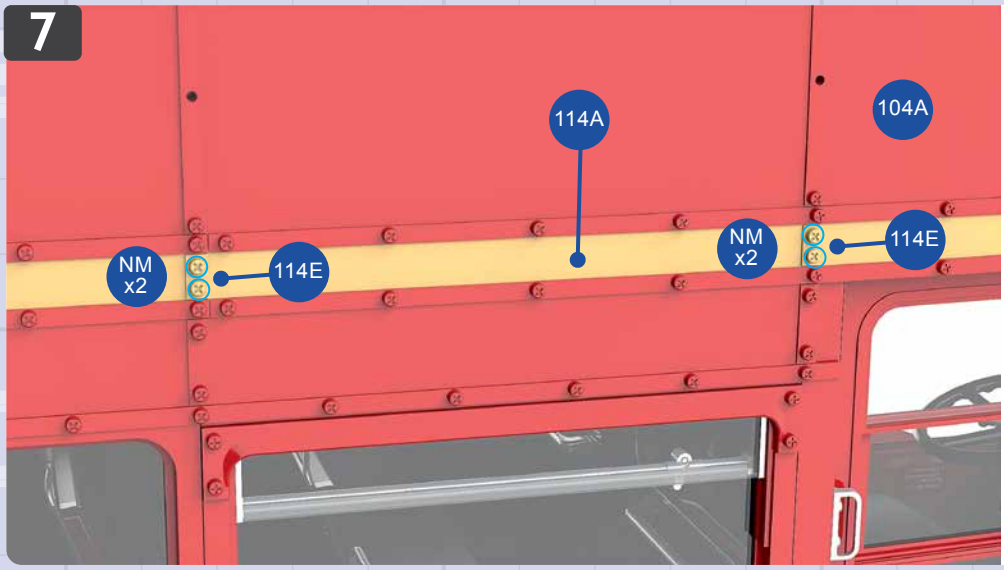

7 Zwischen den mit den Schritten 5 und 6 angebrachten Leisten werden die beiden kurzen, cremefarbenen Leisten **114E** (A167B) senkrecht auf dem cremefarbenen Band der Verkleidungen **104A** bzw. **114A** platziert und mit jeweils zwei cremefarbenen Schrauben **NM** befestigt (eingekreist).

Ansicht nach Montage

Die nächste Seitenverkleidung für die Fahrerseite

DAS ZWEITE OBERDECKS-VERKLEIDUNGSTEIL WIRD AUF DER FAHRERSEITE DES MODELLS BEFESTIGT. SEITENLEISTEN WERDEN AUF DER VERKLEIDUNG ANGEBRACHT.

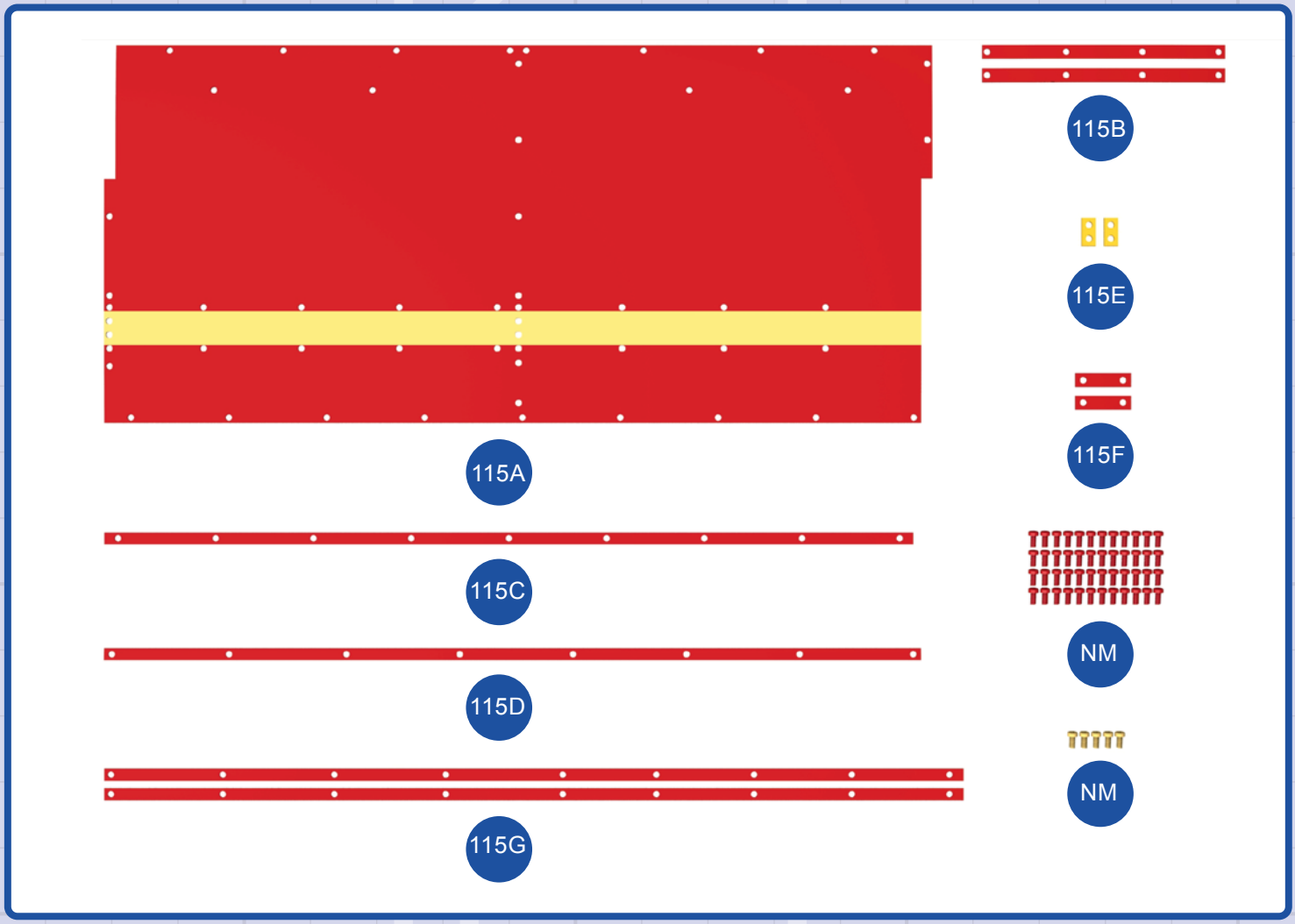

BAUTEILE IM ÜBERBLICK

115A Seitenverkleidung
115B Seitenleiste (A197B, 2 Stk.)
115C Seitenleiste (A175)
115D Seitenleiste (A189M)
115E Seitenleiste (A167B, 2 Stk.)
115F Seitenleiste (A167C, 2 Stk.)
115G Seitenleiste (A186, 2 Stk.)

NM Schraube 1,5 x 3 mm (48 Stk., rot)
NM Schraube 1,5 x 3 mm (5 Stk., cremefarben)

1

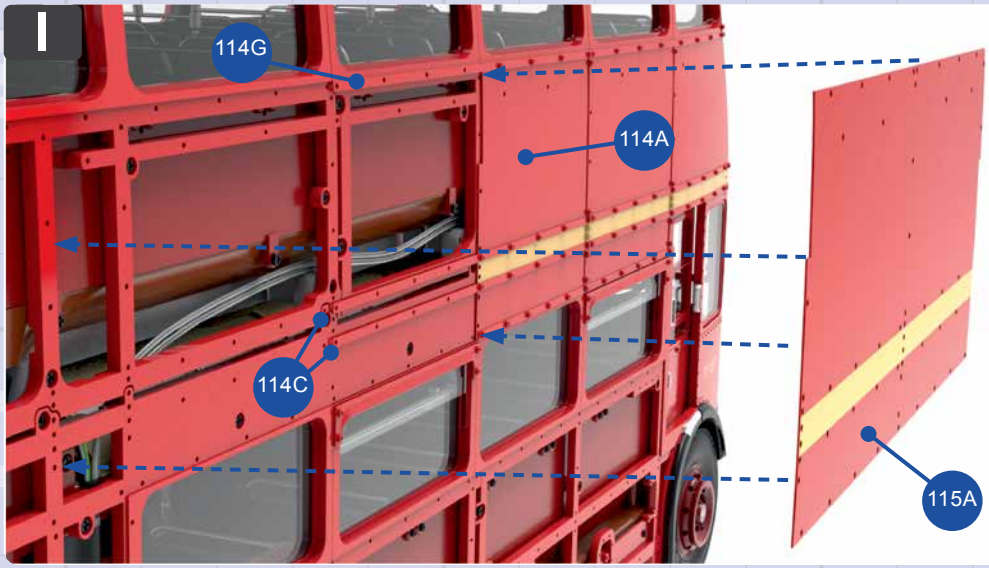

1 Positionieren Sie die Seitenverkleidung **115A** auf dem Rahmen, direkt im Anschluss an die Verkleidung **114A**, die mit der letzten Bauphase montiert worden ist. Das vordere Ende der Verkleidung **115A** wird unter die Enden der Seitenleiste **114G** und der zwei Seitenleisten **114C** geschoben.

2

2 Halten Sie die Seitenverkleidung **115A** in Position und drehen Sie vier rote Schrauben **NM** (eingekreist) durch die Bohrungen der Leiste **114G** und der Verkleidung **115A** in die Aufnahmen des Rahmens.

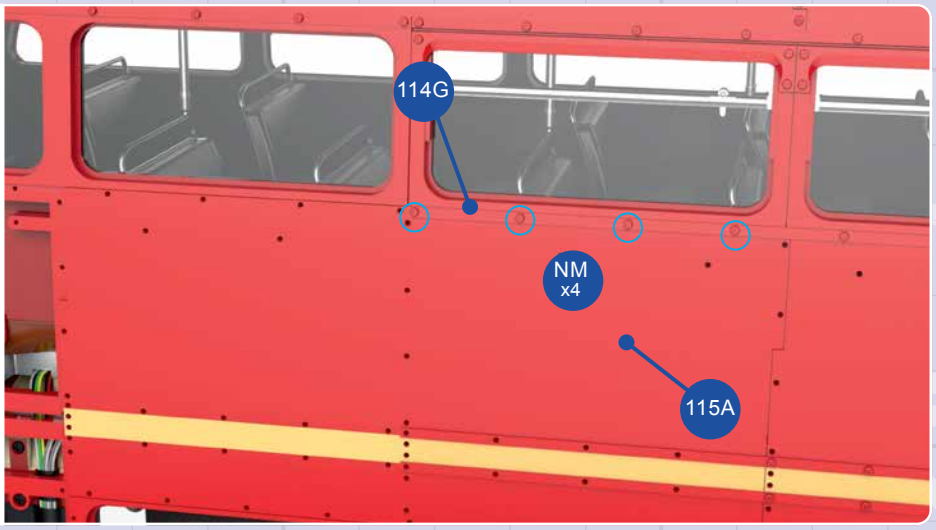

3

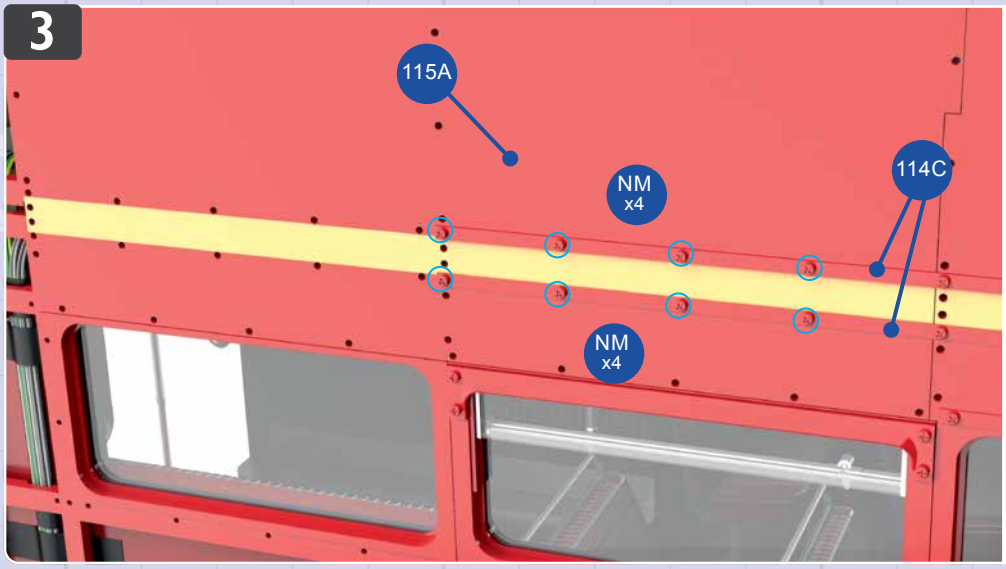

3 Auf die gleiche Weise werden die freien Enden der beiden Seitenleisten **114C** mit jeweils vier roten Schrauben **NM** (eingekreist) an der Verkleidung **115A** befestigt.

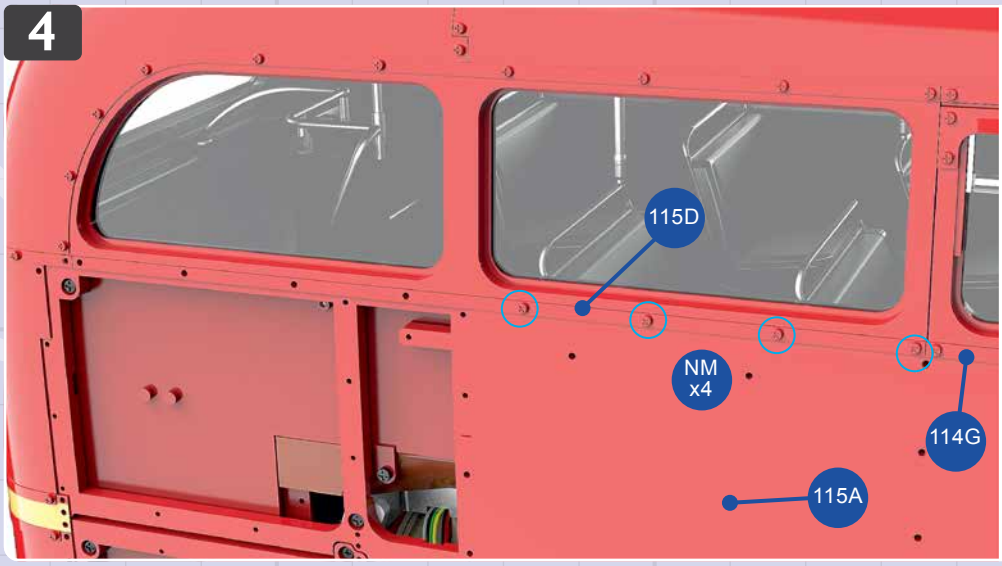

4 Positionieren Sie die Seitenleiste **115D** (A189M) entlang der Oberkante der Verkleidung **115A**: Sie setzt die Leiste **114G** in Richtung Heck fort. Befestigen Sie die Leiste mit vier roten Schrauben **NM** (eingekreist), die Sie durch die Löcher der Verkleidung **115A** in den dahinter befindlichen Rahmen eindrehen. Die hinteren vier Löcher der Seitenleiste **115D** werden noch nicht befestigt.

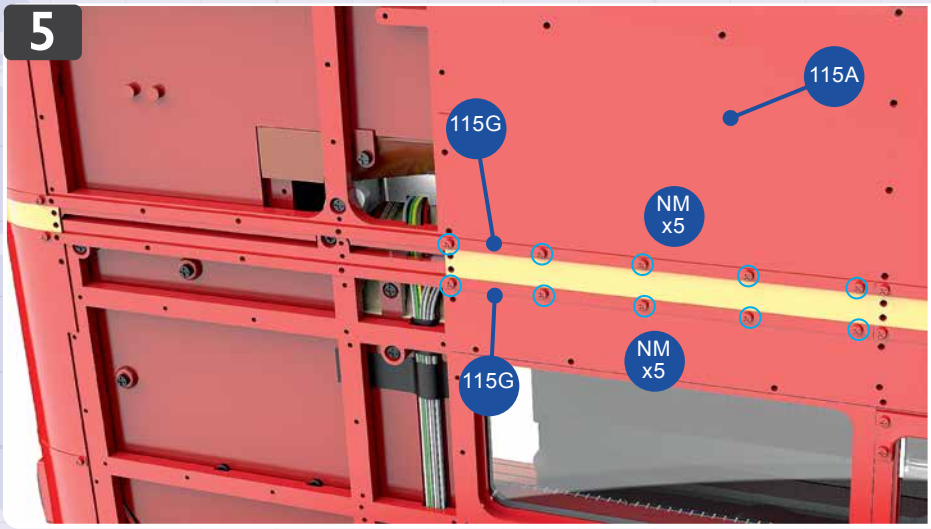

5 Legen Sie die beiden Seitenleisten **115G** (A186) bereit. Sie werden ober- und unterhalb des cremefarbenen Streifens auf der Seitenverkleidung **115A** angebracht. Achten Sie auf die Ausrichtung der beiden Leisten. Fixieren Sie jede der Leisten mit fünf roten Schrauben **NM** (eingekreist). Die hinteren Enden der beiden Leisten werden noch nicht befestigt.

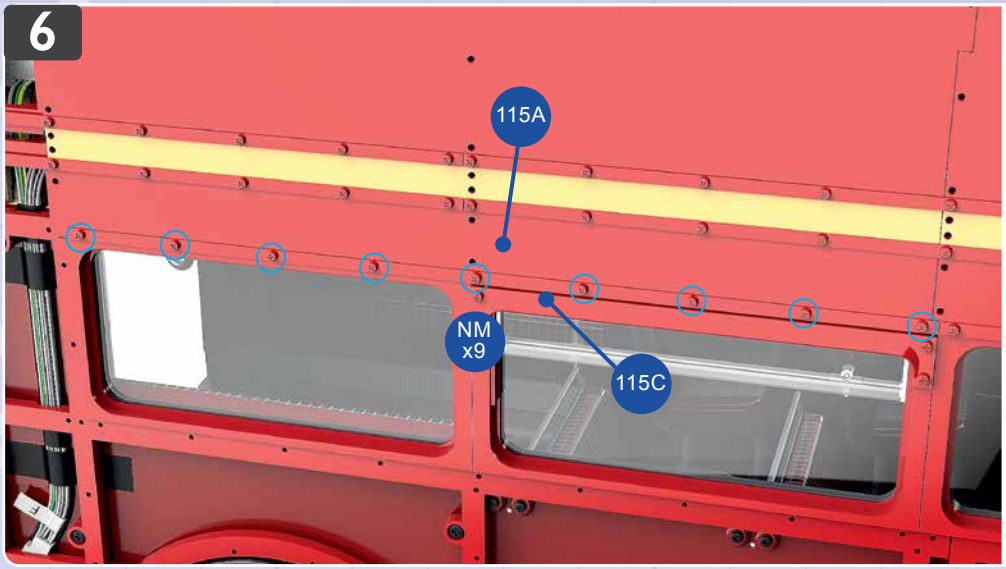

6 Platzieren Sie die Seitenleiste **115C** (A175) entlang der unteren Kante der Seitenverkleidung **115A**, direkt über den Fenstern des Unterdecks. Befestigen Sie die Leiste mit neun roten Schrauben **NM**. Sie gehen durch die Leiste und die Verkleidung in den darunter befindlichen Rahmen.

7

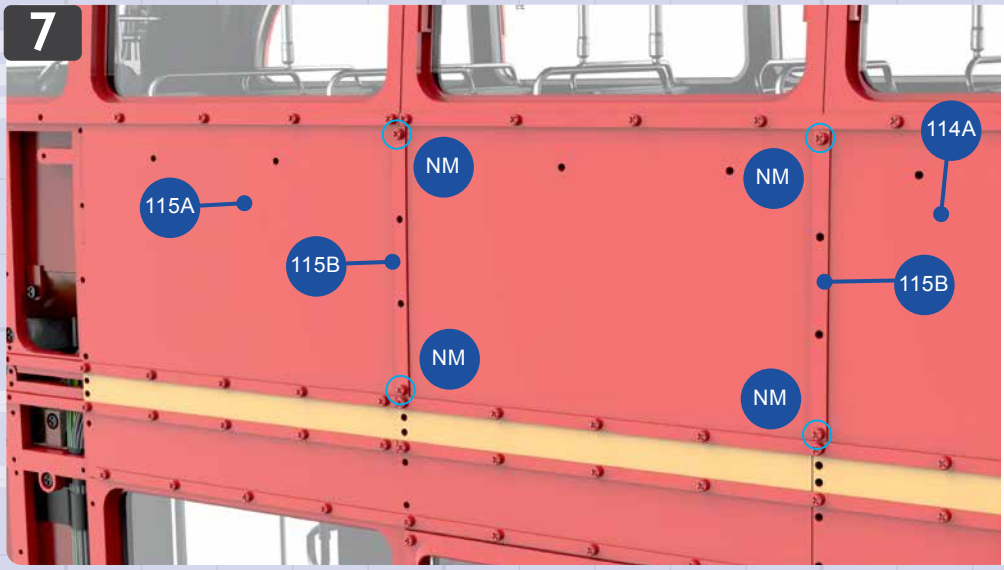

7 Die beiden Seitenleisten **115B** (A197B) werden senkrecht angebracht. Die vordere verläuft über die „Naht" der Seitenverkleidungen **115A** und **114A**. Befestigen Sie die Leiste mit je einer Schraube **NM** an den beiden Enden (eingekreist). Die zweite Leiste **115B** verläuft senkrecht in der Mitte der Verkleidung **115A**. Fixieren Sie sie mit je einer Schraube **NM** an beiden Enden (eingekreist). Die zwei mittleren Löcher beider Leisten bleiben vorerst frei.

8

8 Die beiden kurzen Seitenleisten **115F** (A167C) werden senkrecht über den Fenstern des Unterdecks angebracht, auf Höhe der Leisten, die Sie mit Schritt 7 angebracht haben. Befestigen Sie die beiden Leisten mit je zwei roten Schrauben **NM** (eingekreist).

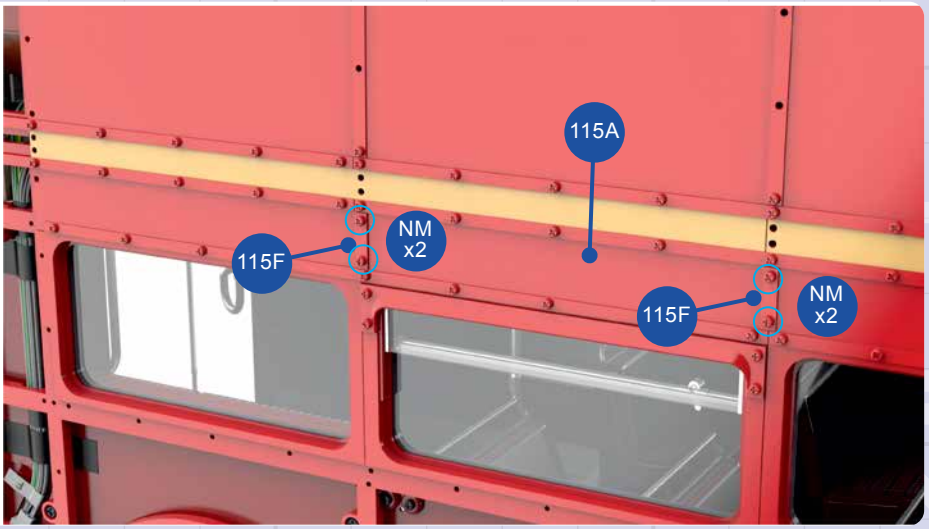

9

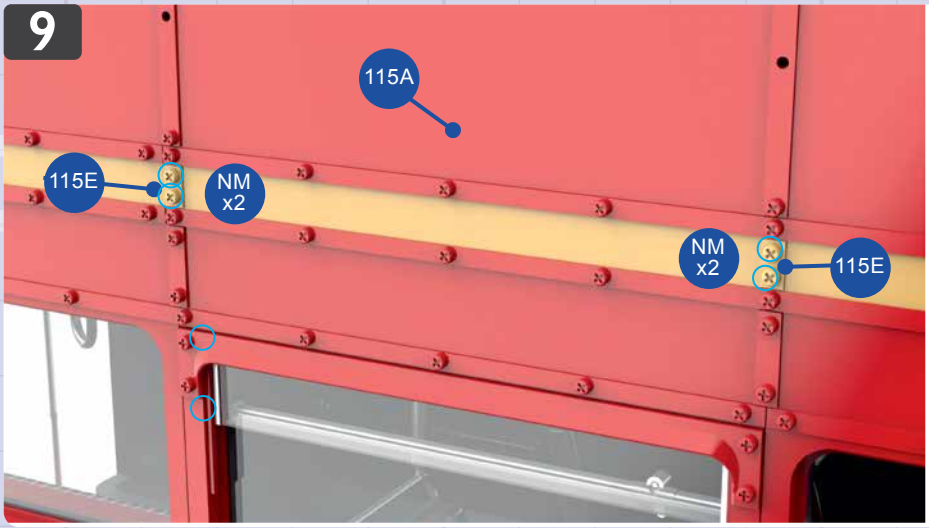

9 Die beiden cremefarbenen Seitenleisten **115E** (A167B) werden senkrecht auf dem cremefarbenen Streifen der Verkleidung **115A** angebracht – auf Höhe der Leisten, die Sie mit den Schritten 7 und 8 montiert haben. Fixieren Sie die beiden Leisten mit je zwei cremefarbenen Schrauben **NM** (eingekreist).

Ansicht nach Montage

Hintere Seitenverkleidung für die Fahrerseite

DIE DIESMAL GELIEFERTE VERKLEIDUNG GEHÖRT HINTEN AUF DIE FAHRERSEITE DES BUSSES. UNTERHALB VON IHR BLEIBT EINE ÖFFNUNG FÜR DAS BATTERIEFACH. LEISTEN WERDEN AUF DER VERKLEIDUNG ANGEBRACHT.

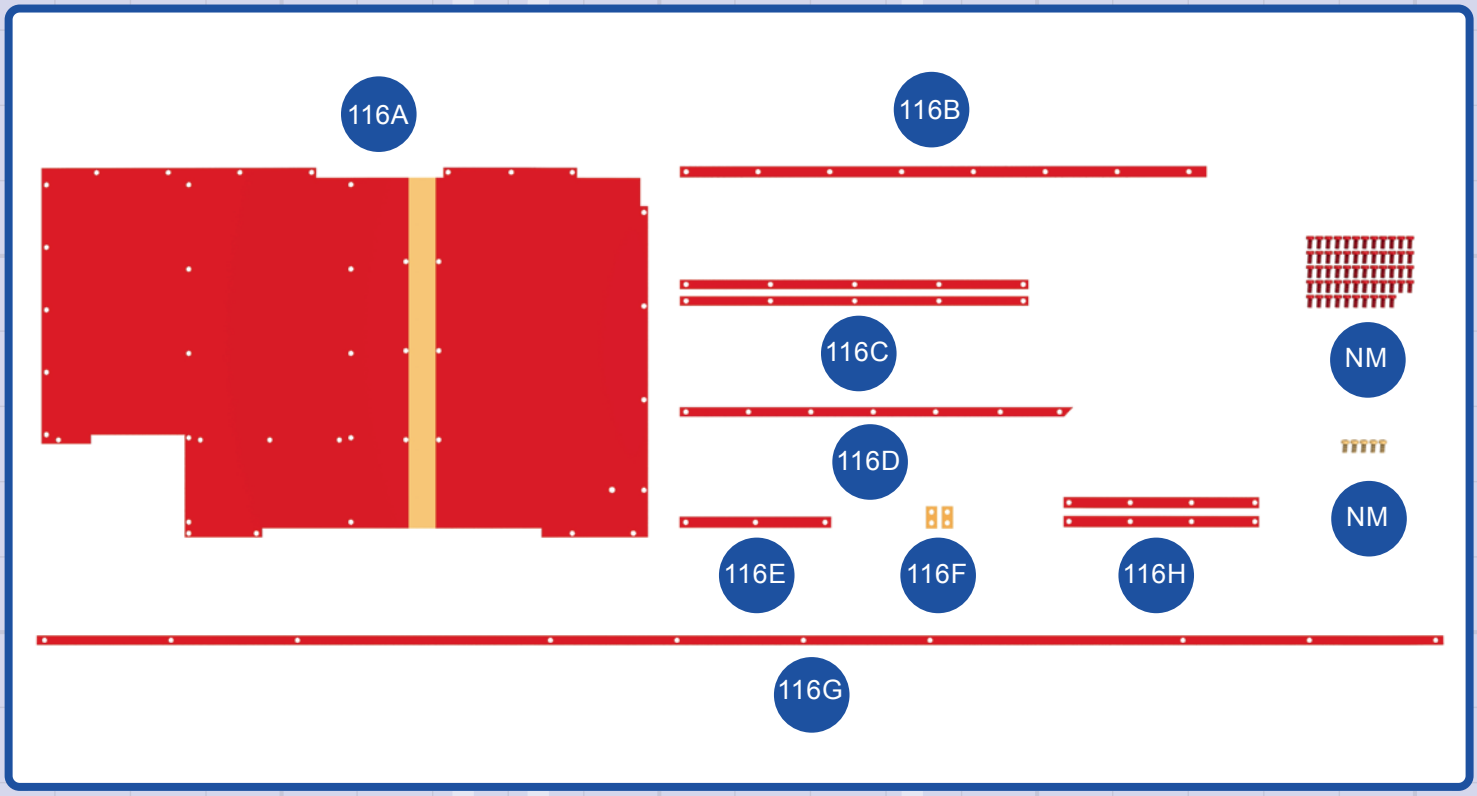

BAUTEILE IM ÜBERBLICK

116A Seitenverkleidung
116B Seitenleiste (A185B)
116C Seitenleiste (A186B, 2 Stk.)
116D Seitenleiste (A186C)
116E Seitenleiste (A164C)
116F Seitenleiste (A167B, 2 Stk.)
116G Seitenleiste (A119M)
116H Seitenleiste (A197B, 2 Stk.)

NM Schraube 1,5 x 3 mm (58 Stk., rot)
NM Schraube 1,5 x 3 mm (5 Stk., cremefarben)

1

1 Positionieren Sie die Seitenverkleidung **116A** auf dem Rahmen, direkt neben der Seitenverkleidung **115A**. Das vordere Ende der Verkleidung **116A** wird unter die freien Enden der Leiste **115D** und der beiden Leisten **115G** geschoben. Die Einkerbungen auf beiden Seiten der Verkleidung passen sich der Form der Kanten der angrenzenden Verkleidungen an.

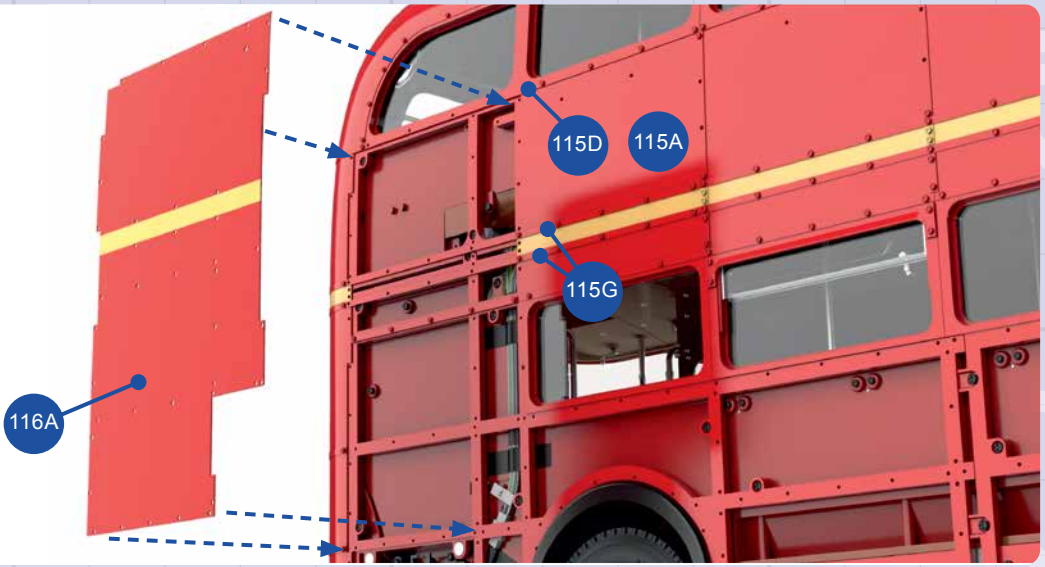

2

2 Halten Sie die Verkleidung **116A** in Position und fixieren Sie sie am freien Ende der Leiste **115D**, indem Sie vier rote Schrauben **NM** eindrehen (eingekreist). Die Schrauben gehen durch die Leiste **115D** und die Verkleidung **116A** in den dahinter befindlichen Rahmen.

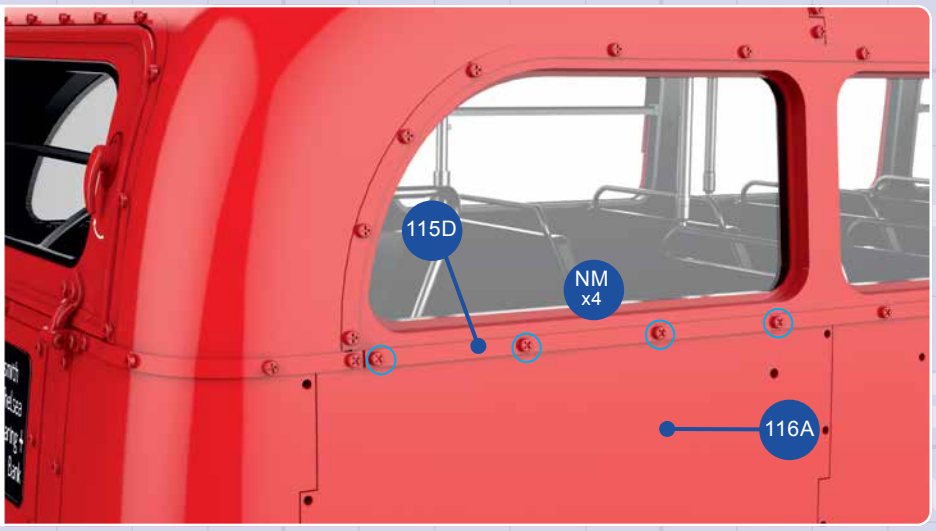

3

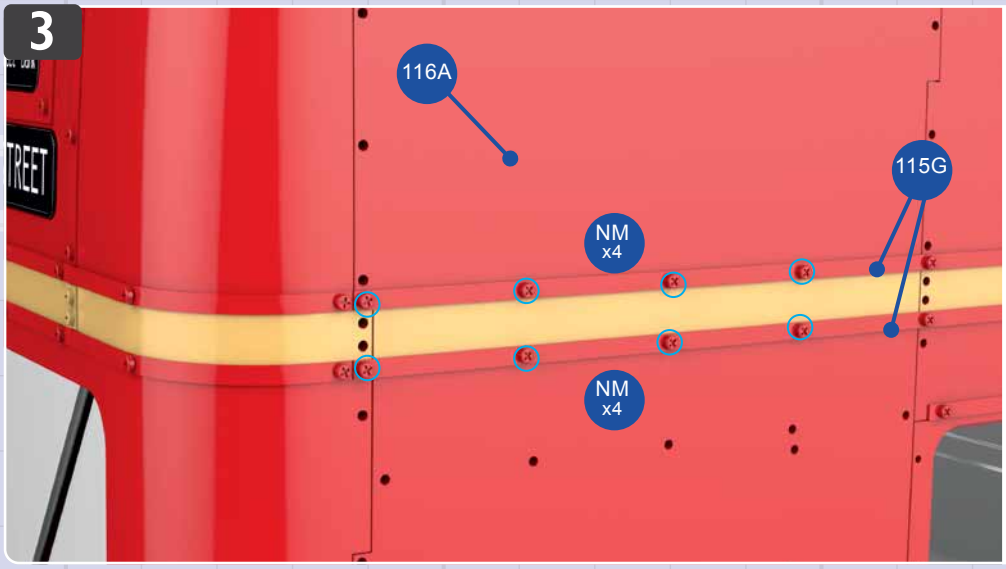

3 Auf die gleiche Weise werden die freien Enden der beiden Leisten **115G** mit je vier roten Schrauben **NM** an der Seitenverkleidung **116A** befestigt (eingekreist).

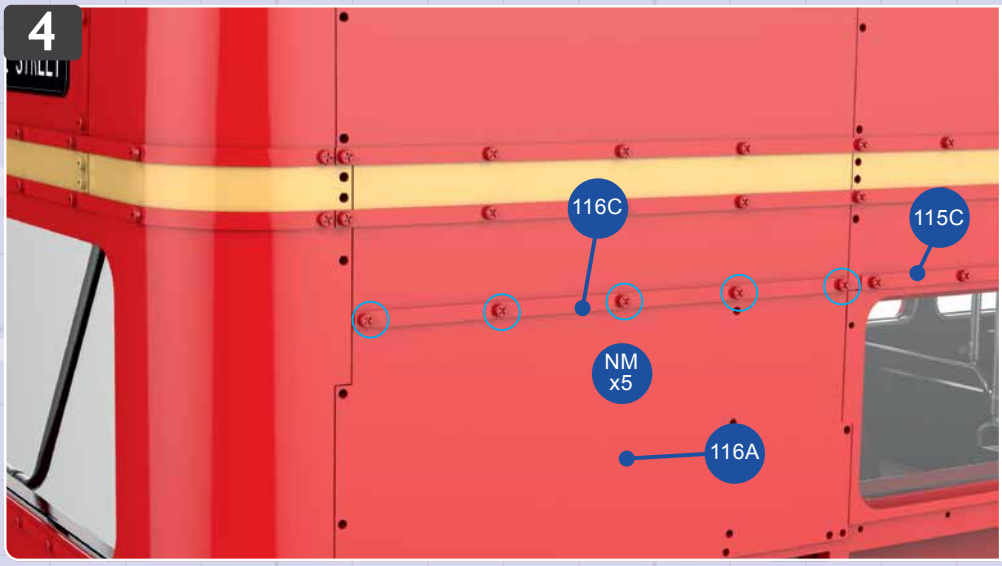

4 Platzieren Sie die erste Leiste **116C** (A186B) waagerecht auf der Verkleidung **116A**. Sie setzt die Leiste **115C** fort, die oberhalb der Fenster des Unterdecks verläuft. Fixieren Sie die Leiste mit fünf Schrauben **NM** (eingekreist), die durch die Verkleidung **116A** und in den dahinter befindlichen Rahmen hineingedreht werden.

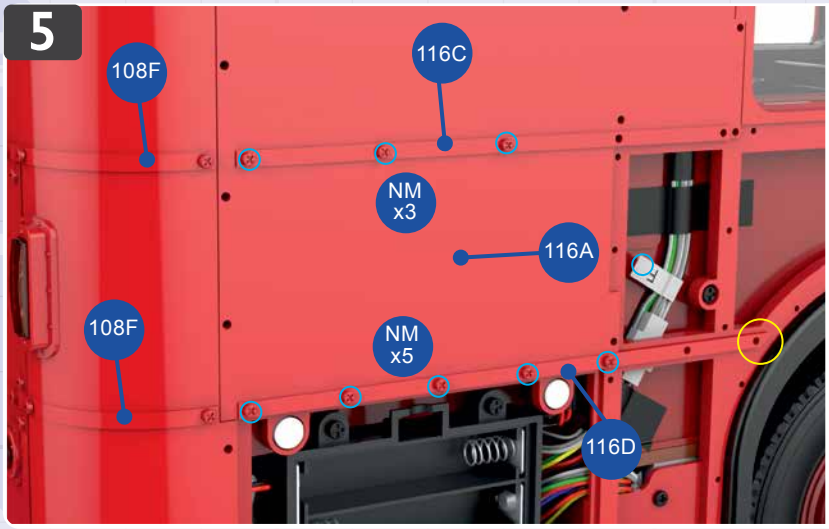

5 Die zweite Leiste **116C** (A186B) verläuft waagerecht auf der Verkleidung **116A**, auf Höhe der oberen Leiste **108F**. Befestigen Sie das hintere Ende der Leiste **116C** mit drei roten Schrauben **NM** (eingekreist), die beiden rechten Löcher lassen Sie hingegen vorerst frei. Die Leiste **116D** (A186C) verläuft waagerecht oberhalb der Öffnung für das Batteriefach, auf Höhe der unteren Leiste **108F**. Das abgeschrägte Ende gehört an den Radkasten (gelb eingekreist). Fixieren Sie die Leiste mit fünf roten Schrauben **NM** (eingekreist) und lassen Sie auch hier die beiden rechten Löcher vorerst frei.

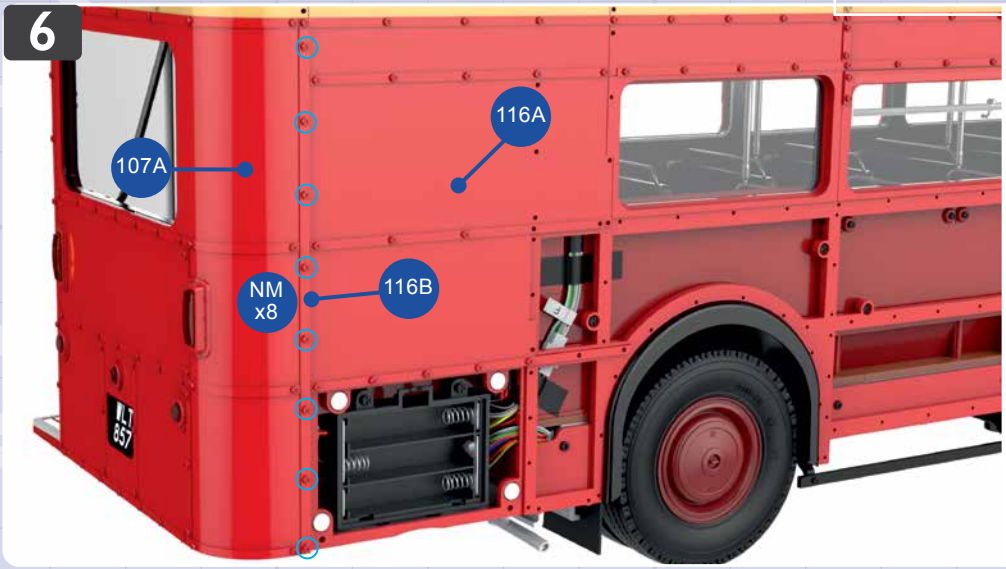

6 Positionieren Sie die Leiste **116B** (A185B) senkrecht entlang der Hinterkante der Verkleidung **116A**. Sie bedeckt die „Naht" mit der Verkleidung **107A**. Befestigen Sie die Leiste mit acht roten Schrauben **NM** (eingekreist). Sie verbindet die Leiste und die Verkleidung mit dem darunter befindlichen Rahmen.

7

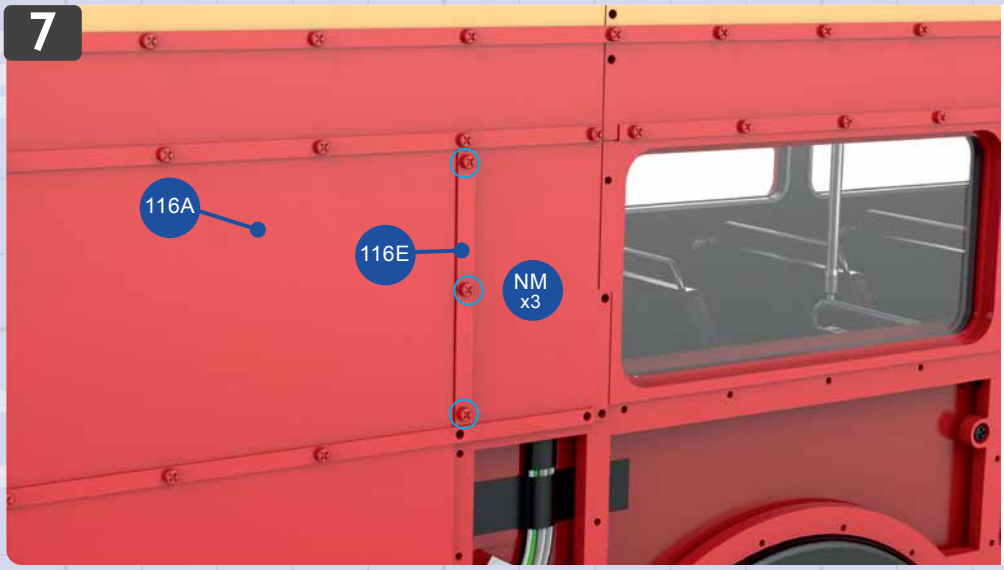

7 Die Leiste **116E** (A164C) gehört senkrecht auf die Verkleidung **116A**, mit einigem Abstand vom hintersten Fenster des Unterdecks. Fixieren Sie die Leiste mit drei roten Schrauben **NM** (eingekreist).

8

8 Die beiden Leisten **116H** (A197B) werden senkrecht im oberen Bereich der Verkleidung **116A** angebracht. Die erste Leiste bedeckt die „Naht" der Verkleidungen **116A** und **105A**. Fixieren Sie sie mit vier roten Schrauben **NM** (eingekreist). Die zweite Leiste gehört über die „Naht" der Verkleidungen **116A** und **115A**. Sie wird vorerst nur mit zwei roten Schrauben **NM** befestigt: Jeweils eine an jedem Ende (eingekreist).

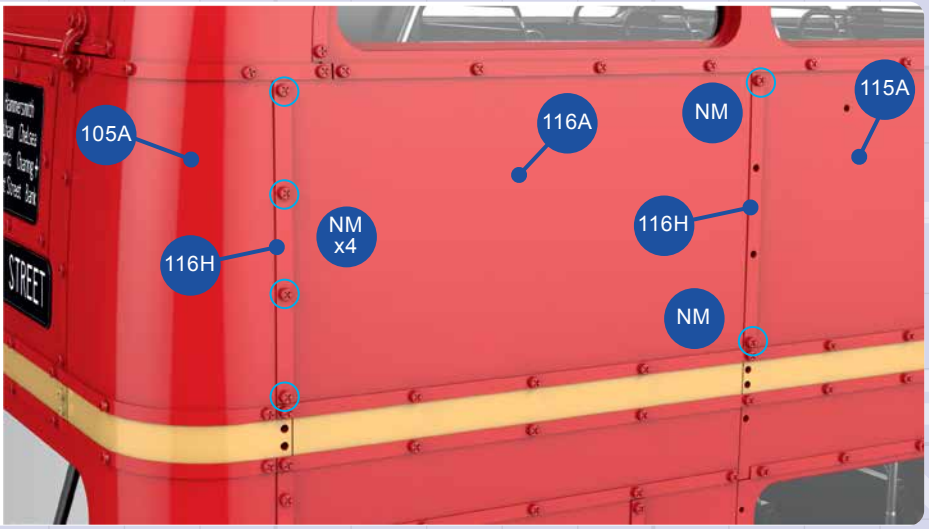

9

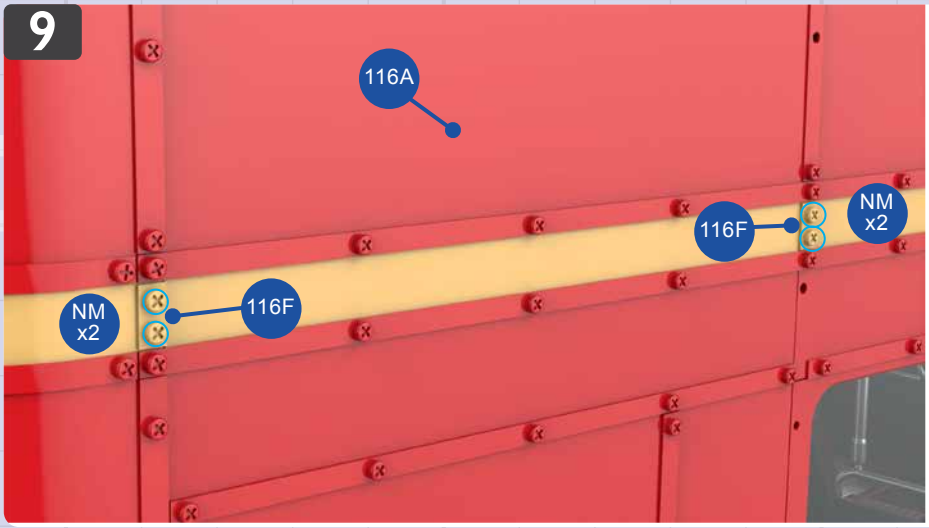

9 Die beiden cremefarbenen Leisten **116F** (A167B) gehören senkrecht auf den cremefarbenen Streifen der Verkleidung **116A**, auf Höhe der beiden Leisten, die Sie mit Schritt 8 angebracht haben. Befestigen Sie die Leisten mit je zwei cremefarbenen Schrauben **NM** (eingekreist).

10

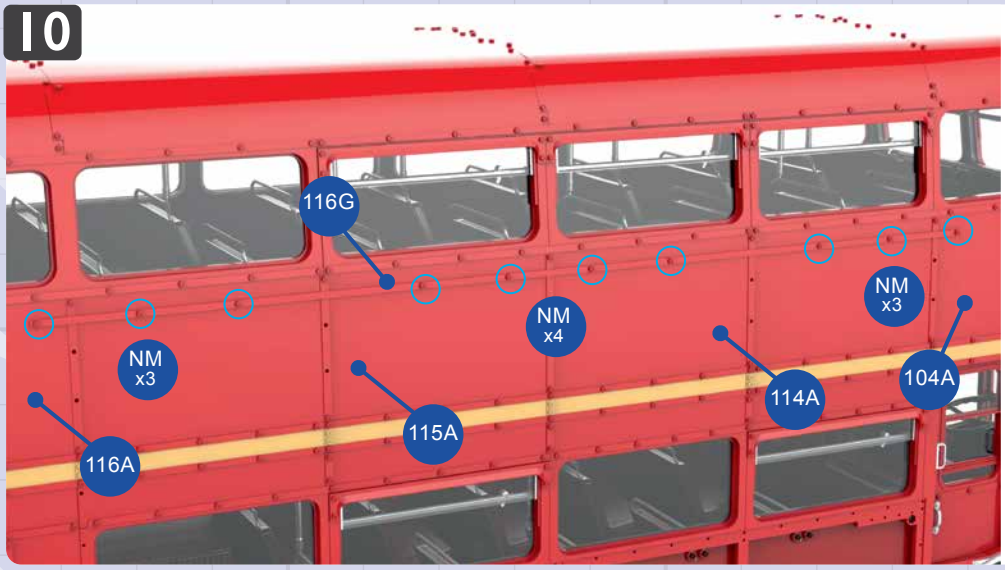

10 Die Leiste **116G** (B119M) verläuft fast über die gesamte Länge des Busses. Prüfen Sie, dass die Löcher der Leiste mit den darunter befindlichen Bohrungen fluchten und fixieren Sie die Leiste mit zehn roten Schrauben **NM** an den Verkleidungen bzw. dem Rahmen: drei im vorderen Bereich der Leiste, vier im mittleren und drei im hinteren.

Ansicht nach Montage