Die letzten Komponenten für den Beifahrersitz

Dank der neuen Bauteile können Sie die Montage des Beifahrersitzes abschließen und diesen am Boden des Innenraums befestigen.

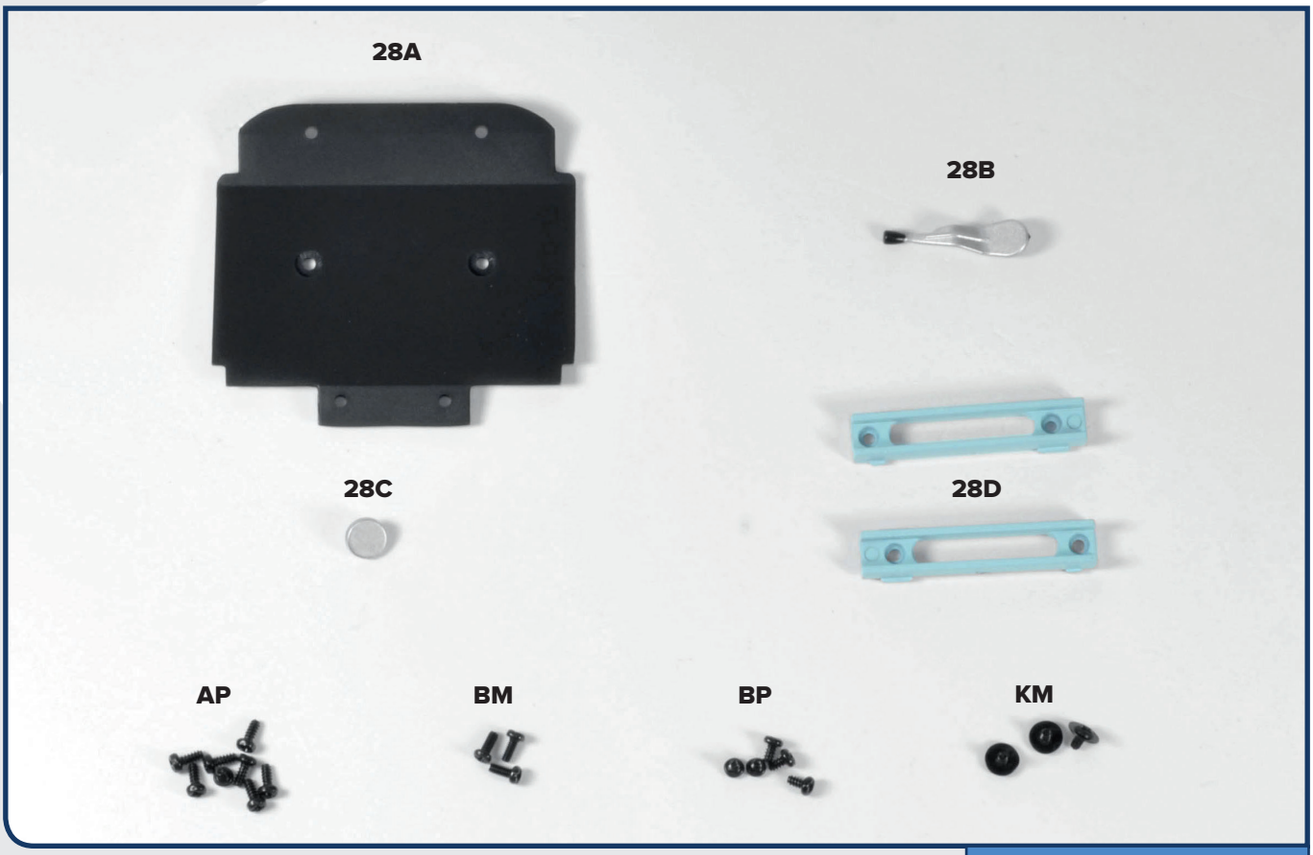

BAUTEILE IM ÜBERBLICK

28A Grundplatte für Sitz
28B Verstellhebel
28C Deckel
28D zwei Sitzschienen

sowie folgende Schrauben:
9 AP, 3 BM, 5 BP, 3 KM

1

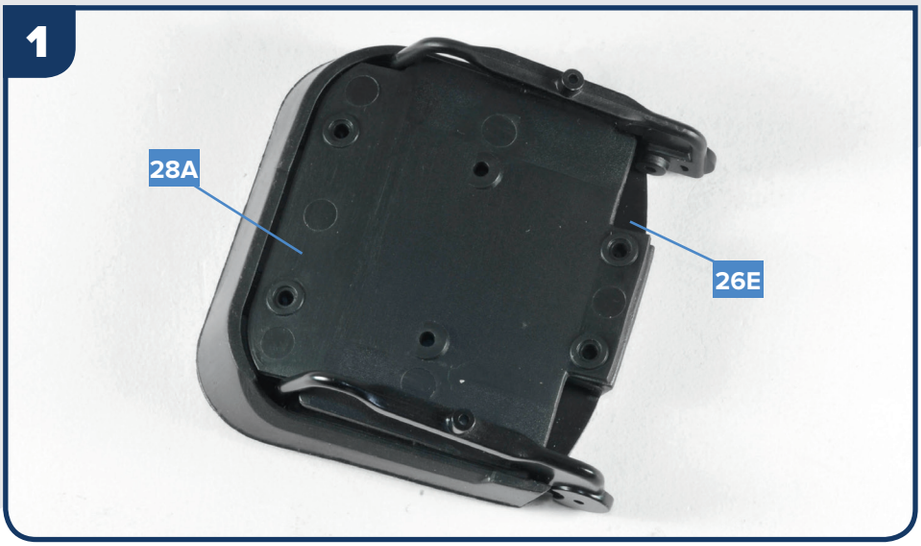

Positionieren Sie die Grundplatte 28A über dem Sitz-Unterteil 26E, indem Sie die Bohrvorrichtungen bündig ausrichten.

028_TRABI_DEF.indd 3 29/05/20 09:50

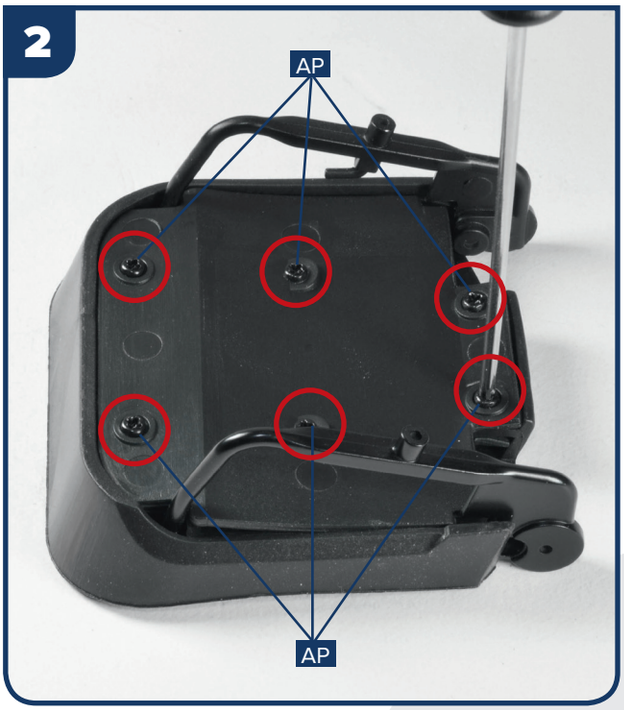

Ziehen Sie sechs Schrauben AP in den markierten Öffnungen fest.

Verbinden Sie die Sitzlehne 27E mit dem Sitz, wie im Bild zu sehen.

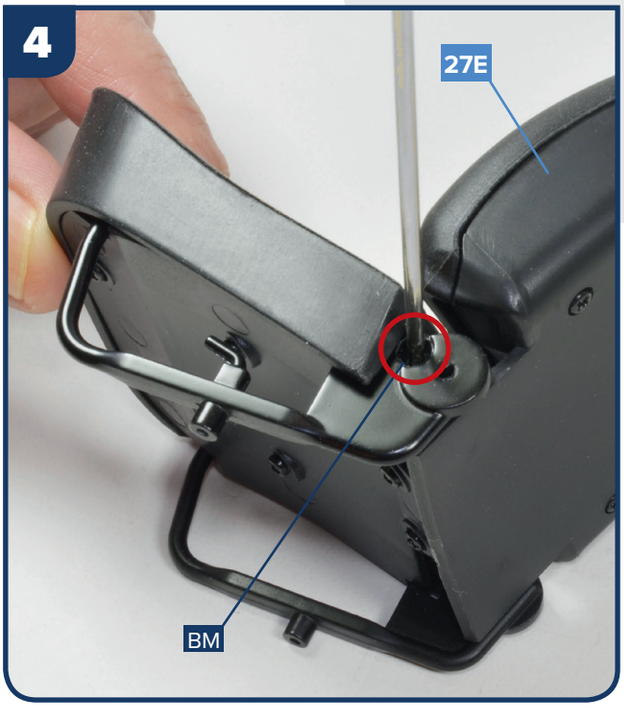

Verwenden Sie eine Schraube BM, um die Sitzlehne 27E zu befestigen, wie im Bild markiert.

Ziehen Sie eine zweite Schraube BM am gegenüberliegenden Ende fest. Auf diese Weise ist die Sitzlehne mit dem Sitz verbunden.

028_TRABI_DEF.indd 4 29/05/20 09:50

Positionieren Sie den Verstellhebel 28B, wie im Bild zu sehen.

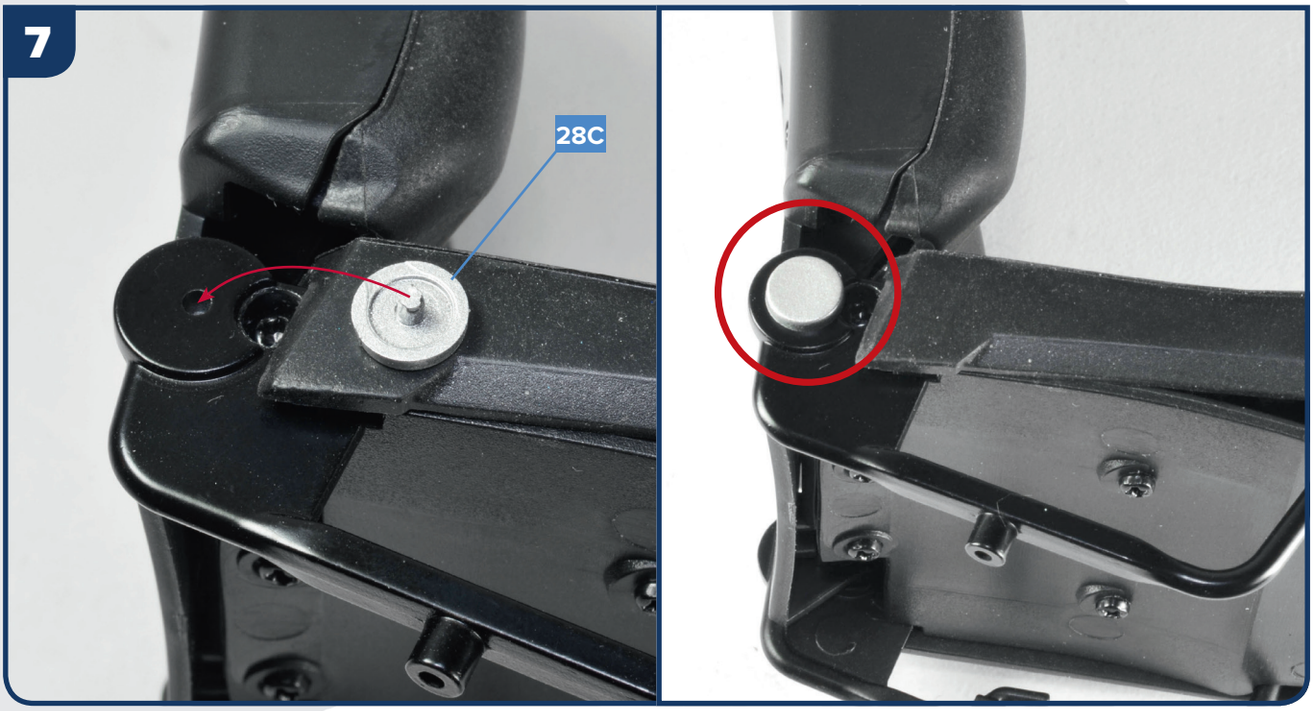

Vervollständigen Sie den Sitz mit dem kleinen Deckel 28C. Setzen Sie den Deckel auf, wie im Bild angezeigt.

028_TRABI_DEF.indd 5 29/05/20 09:50

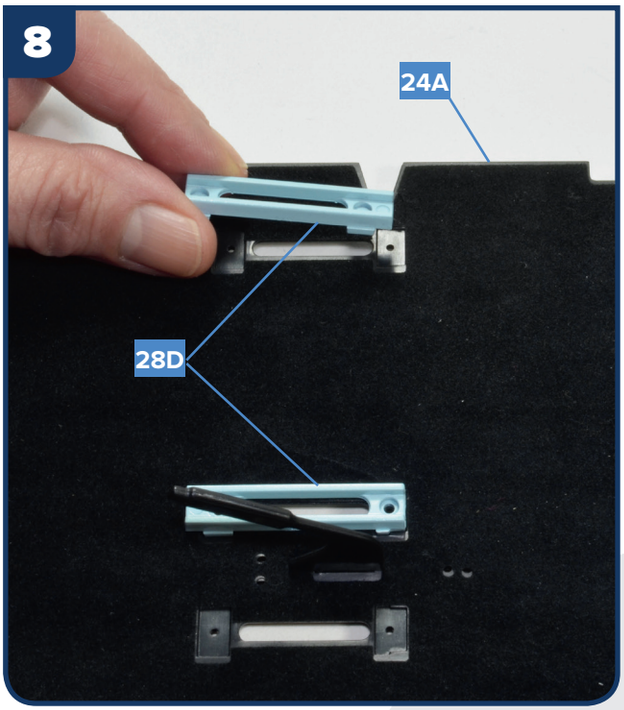

Nehmen Sie den Boden 24A des Innenraums, und positionieren Sie die beiden Sitzschienen 28D, wie im Bild zu sehen.

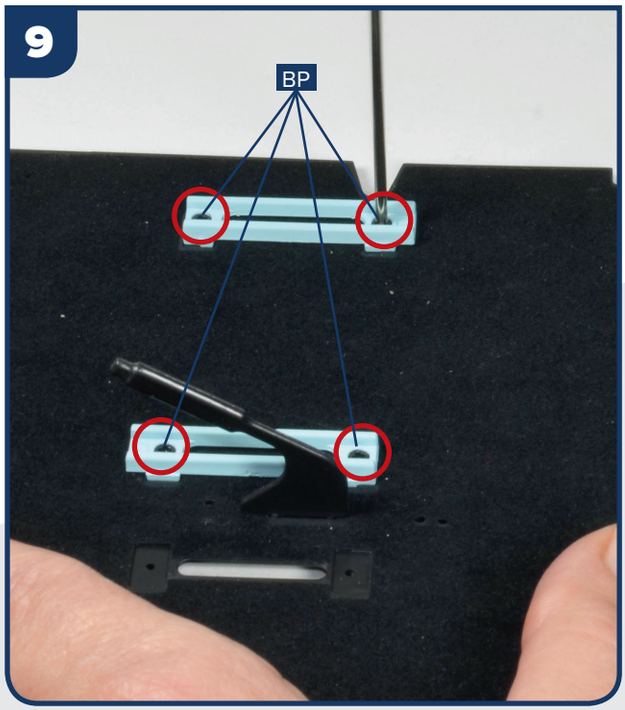

Befestigen Sie die beiden Sitzschienen 28D mit vier Schrauben BP.

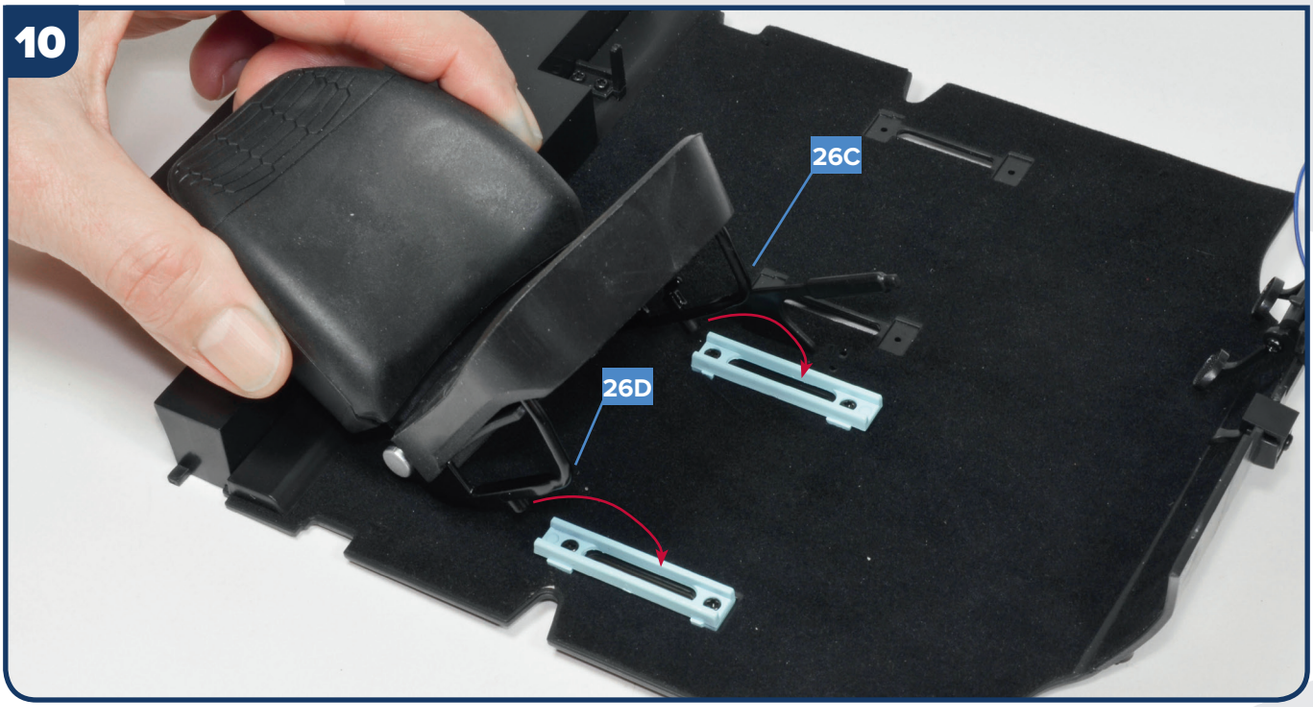

Nehmen Sie den Beifahrersitz, und setzen Sie die Stifte der Sitzgestelle 26C und 26D auf die Sitzschienen.

028_TRABI_DEF.indd 6 29/05/20 09:50

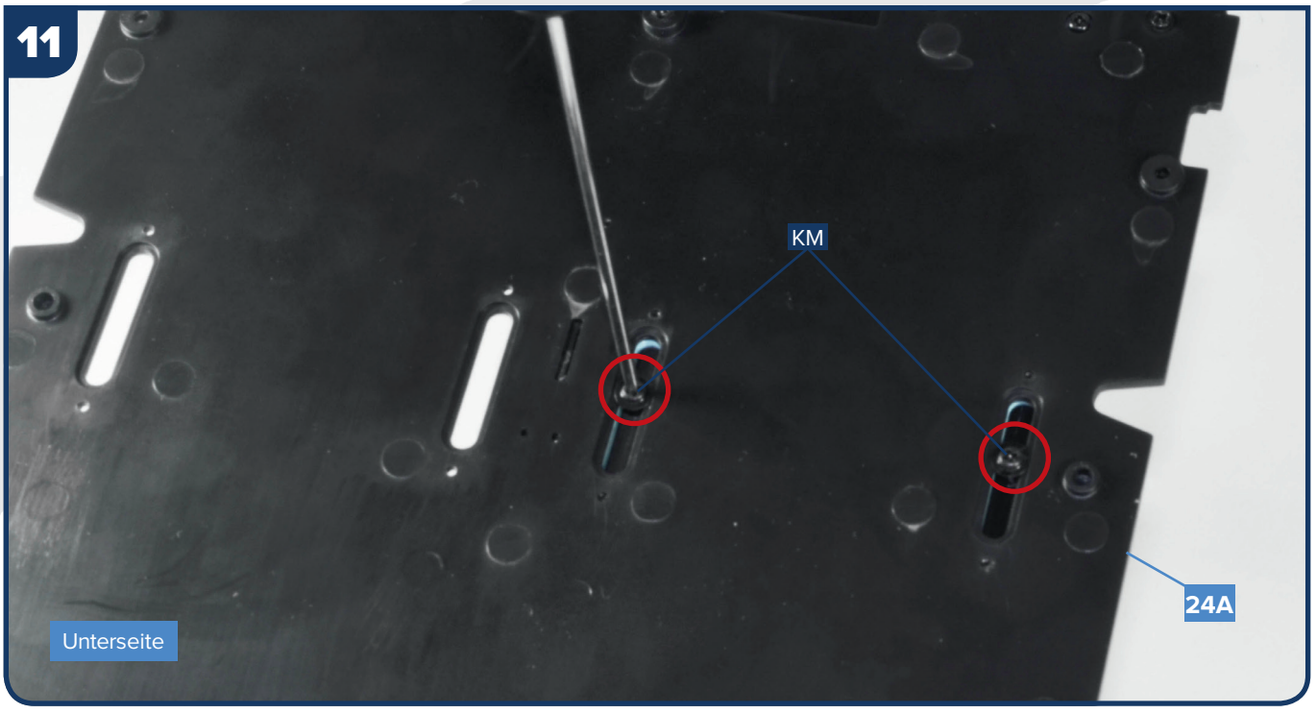

Drehen Sie den Boden 24A um, und befestigen Sie die Stifte der Sitzgestelle mit zwei Schrauben KM. Ziehen Sie die Schrauben nicht zu fest, sodass sich der Sitz noch gut bewegen lässt.

BAUFORTSCHRITT

Sie haben den Boden des Innenraums nun um den Beifahrersitz ergänzt. Der Sitz lässt sich vor- und zurückbewegen.

028_TRABI_DEF.indd 7 29/05/20 09:50