Zwei Kissen und ein Möbel des Wohnwagens

Mit diesen Bauteilen vervollständigen Sie die Innenausstattung des Wohnwagens.

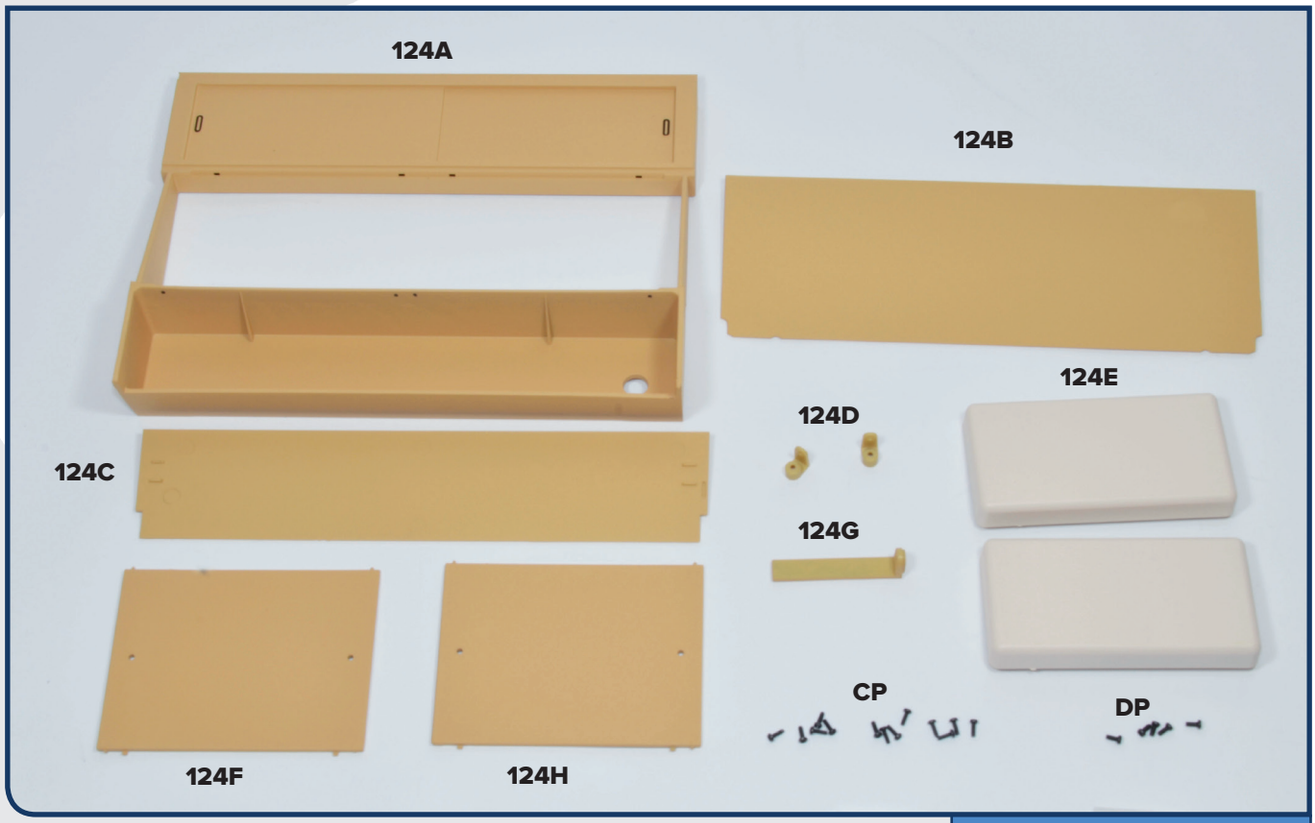

BAUTEILE IM ÜBERBLICK

124A Schrank
124B Paneel (groß)
124C Paneel (klein)
124D zwei Verbindungsteile
124E zwei Kissen
124F Rückenlehne (rechts)
124G Stütze
124H Rückenlehne (links)

sowie folgende Schrauben:
13 CP, 5 DP

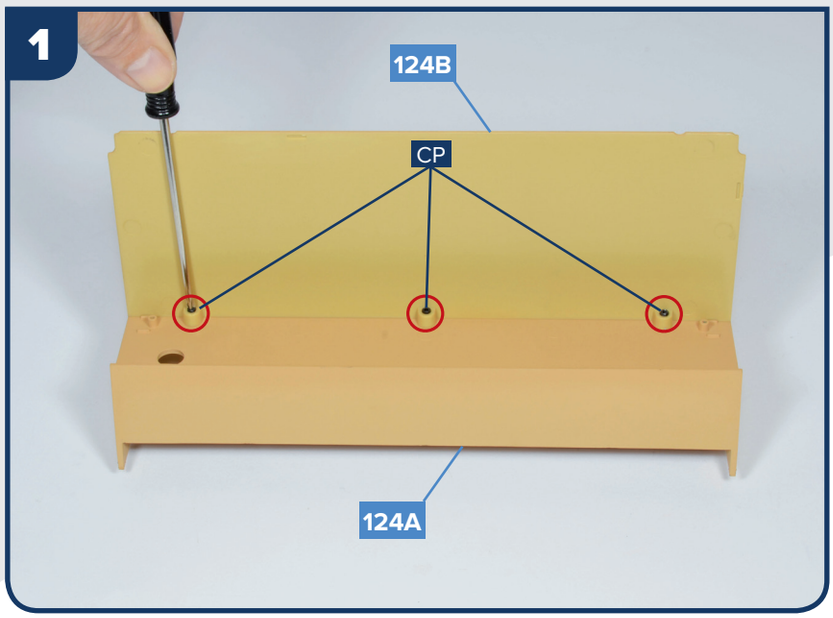

Verbinden Sie das Paneel 124B und den Schrank 124A mit drei Schrauben CP, und ziehen Sie diese fest.

124_TRABI_DEF.indd 3 10/05/22 10:05

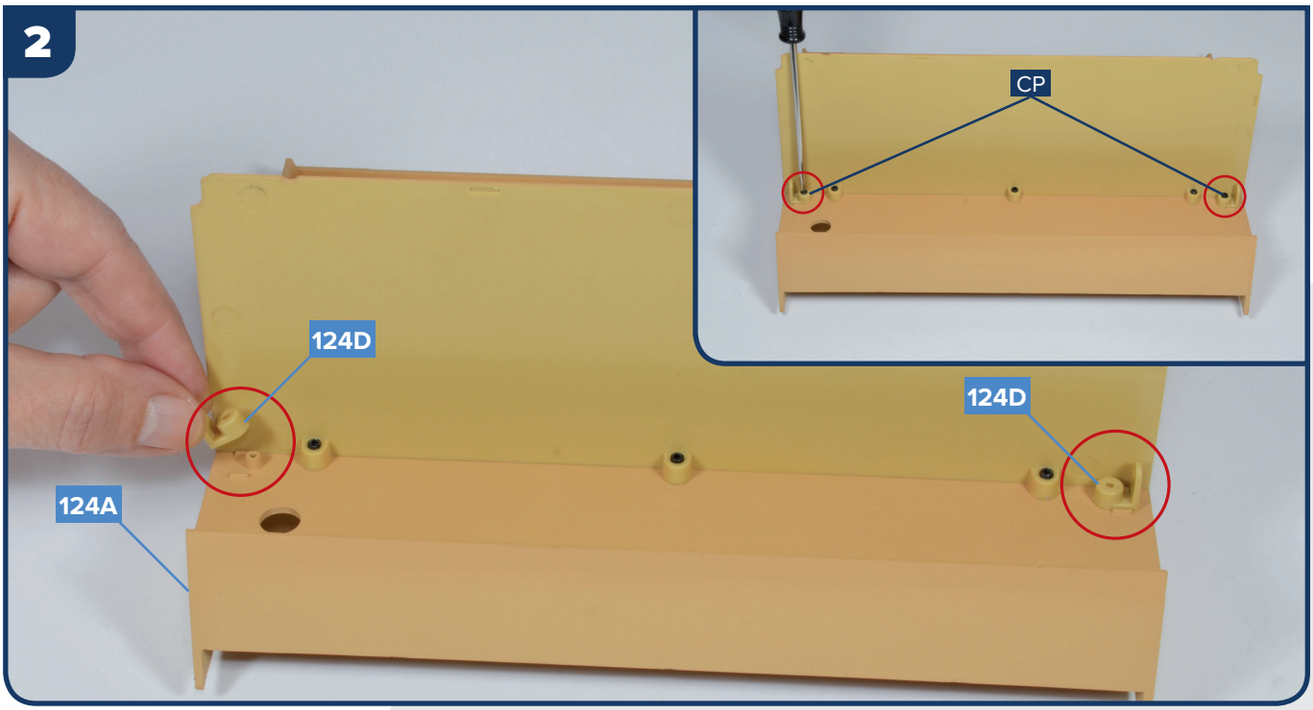

Positionieren Sie die Verbindungsteile 124D auf dem Schrank 124A, wie von den Kreisen angezeigt. Befestigen Sie die Verbindungsteile mit zwei Schrauben CP.

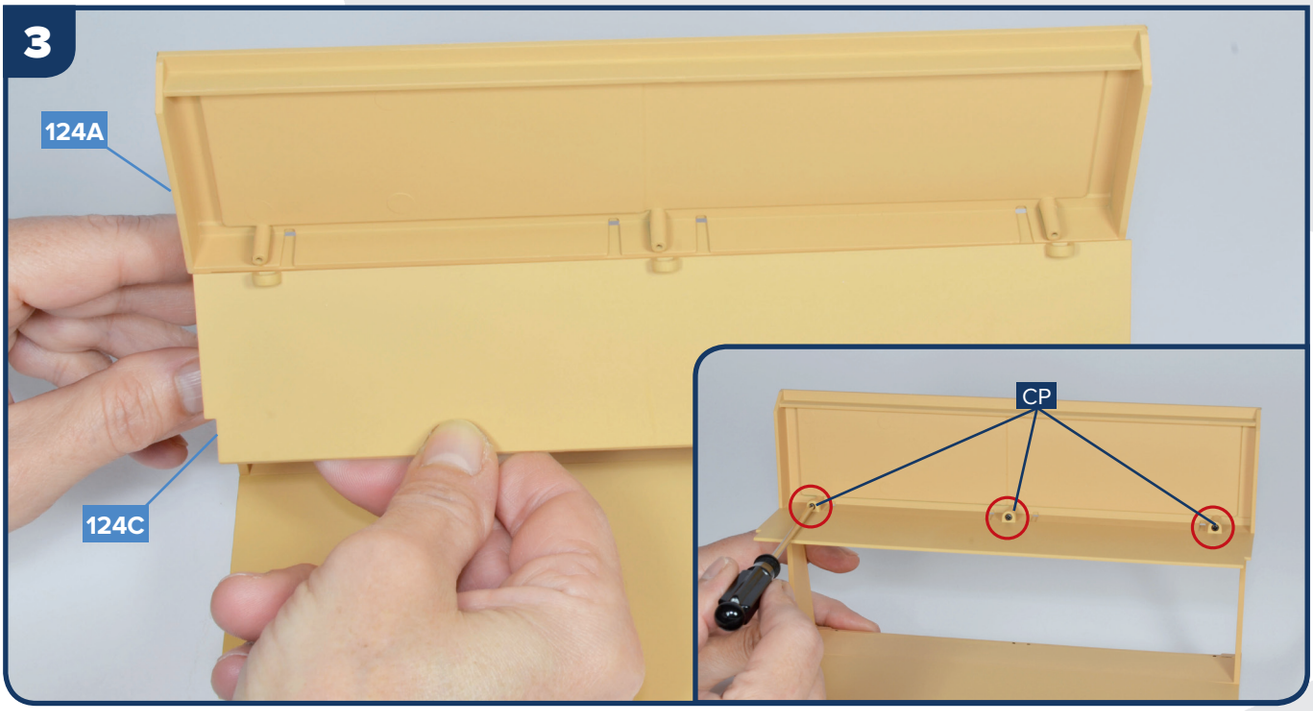

Verbinden Sie nun auch das kleinere Paneel 124C mit dem Schrank. Befestigen Sie es mit drei Schrauben CP.

124_TRABI_DEF.indd 4 10/05/22 10:05

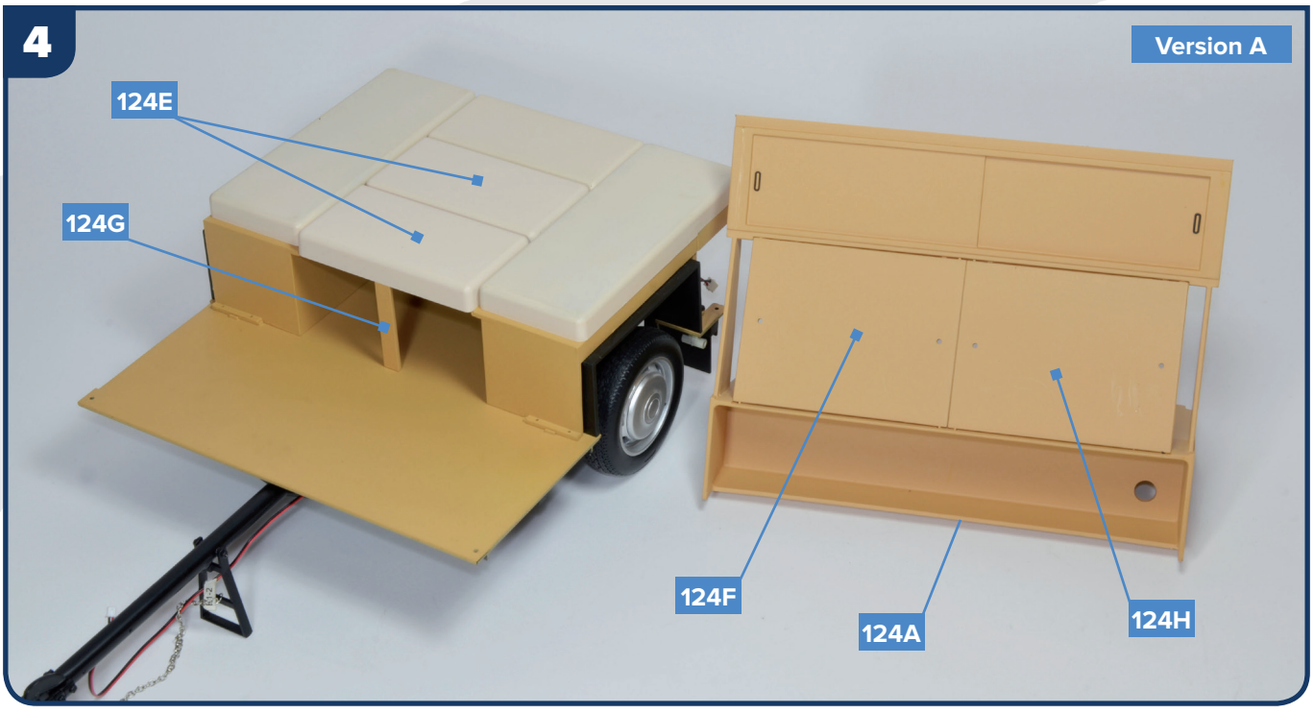

Es besteht die Möglichkeit, den Innenraum auf zwei Arten zu gestalten: A und B. Letztere wird in Schritt 7 gezeigt.
Im Foto sehen Sie Option A, die Liegefläche. Beachten Sie die Position der Kissen 124E sowie die der Rückenlehnen 124F und 124H.

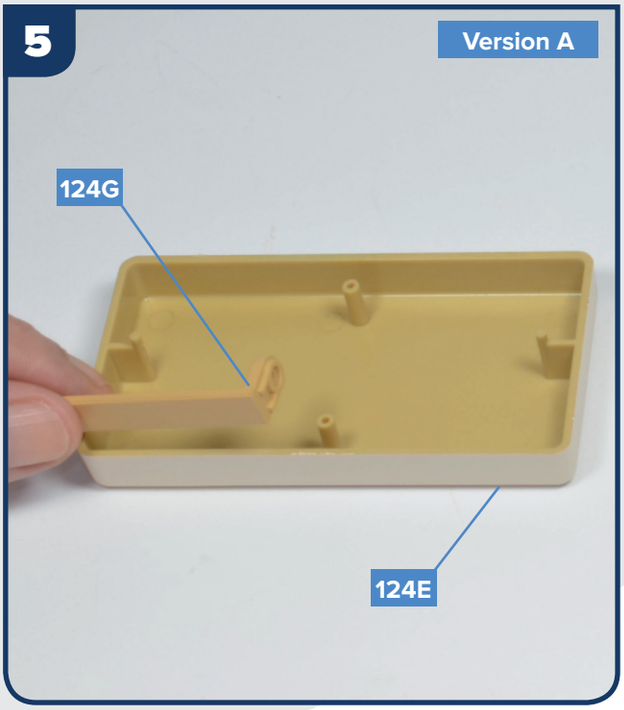

Wenn Sie sich für Option A entscheiden, nehmen Sie die Stütze 124G, und verbinden Sie diese mit einem Kissen 124E.

Befestigen Sie die Stütze 124G mit einer Schraube CP.

124_TRABI_DEF.indd 5 10/05/22 10:05

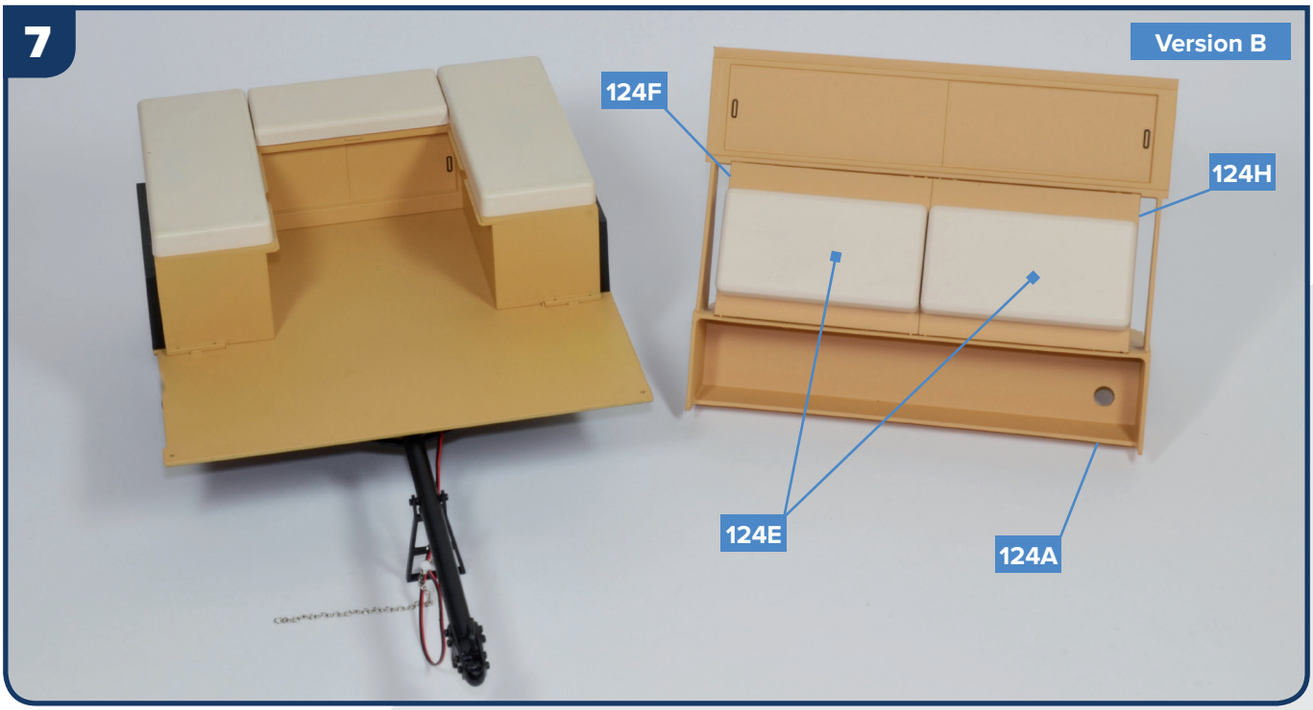

In diesem Bild sehen Sie hingegen die Option B, die Sitzfläche. Die beiden Kissen 124E sind mit den Rückenlehnen 124F und 124H verbunden.

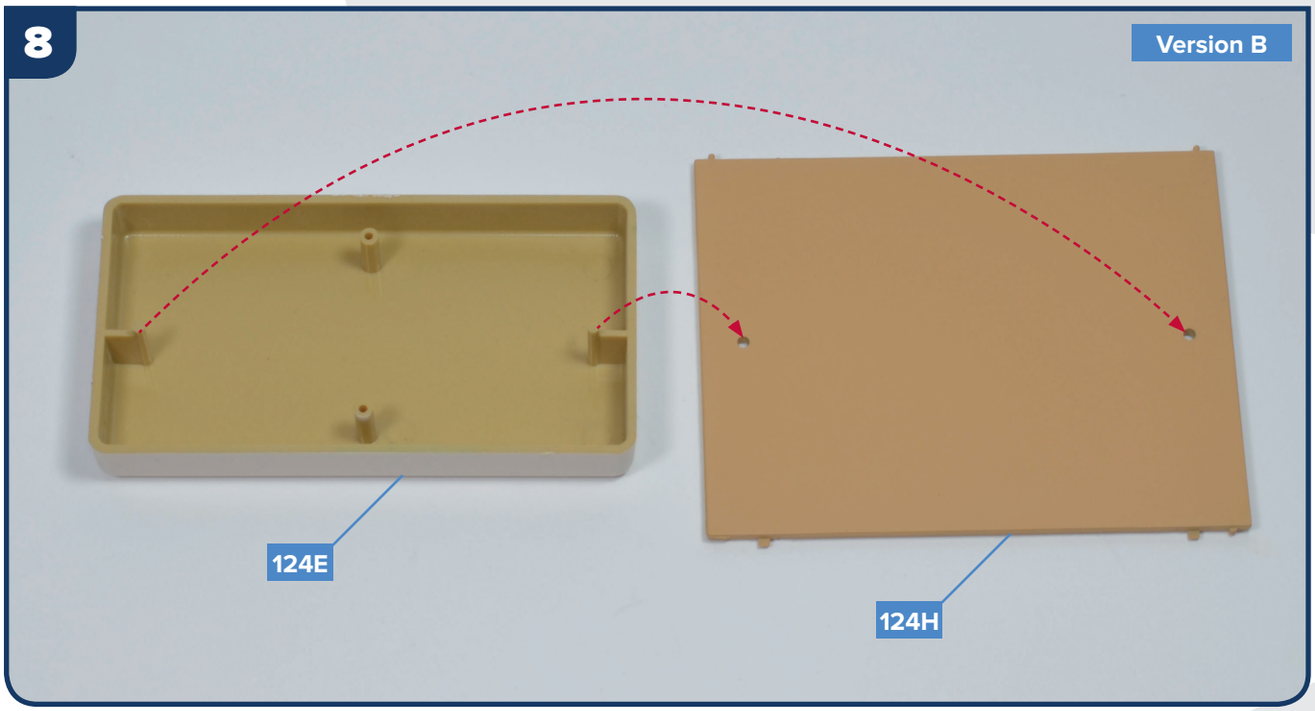

Wenn Sie sich für die Option B entscheiden, positionieren Sie ein Kissen auf der Rückenlehne 124H, wie von den Pfeilen angezeigt. Auf die gleiche Weise können Sie auch das zweite Kissen 124E an die Rückenlehne 124F montieren.

124_TRABI_DEF.indd 6 10/05/22 10:05

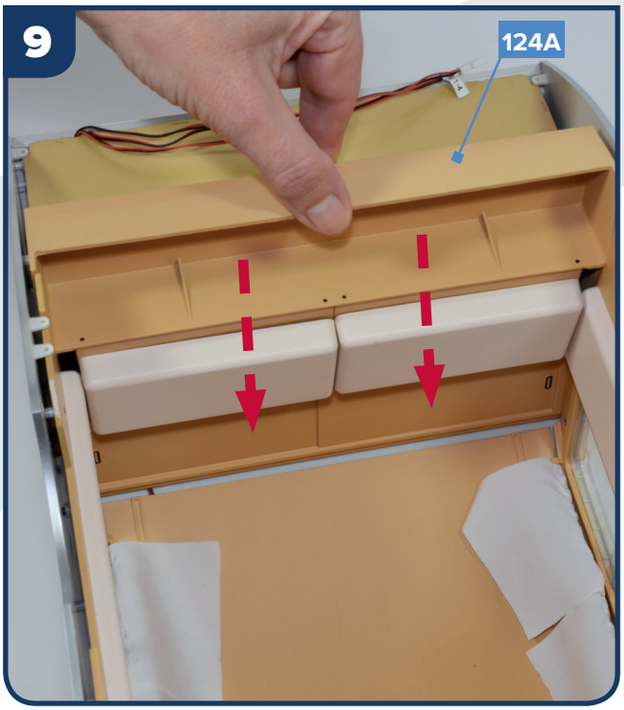

Nehmen Sie den Wohnwagen zur Hand, und setzen Sie den Schrank 124A in den hinteren Bereich ein, wie im Bild zu sehen.

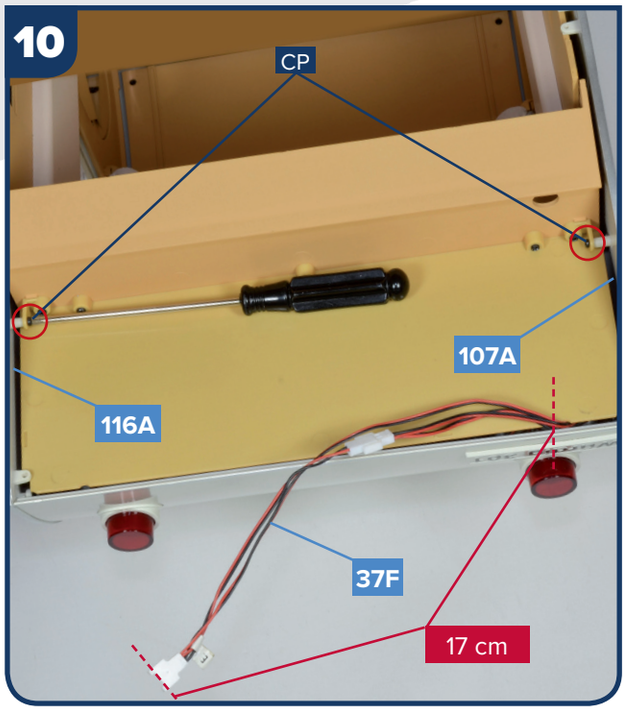

Ziehen Sie zwei Schrauben CP fest, um den Schrank an den Wohnwagenwänden 107A und 116A zu befestigen. Lassen Sie circa 17 cm des Kabels 37F für die Elektrik außen hängen.

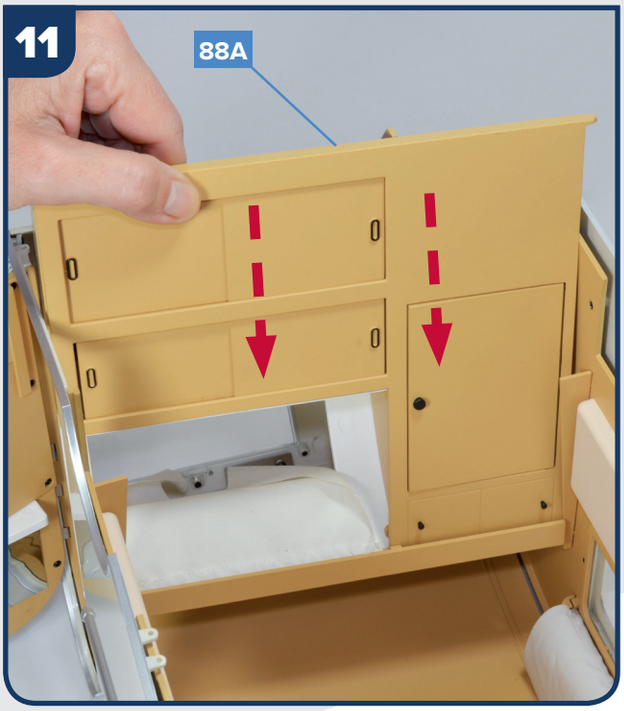

Setzen Sie nun die Innenwand 88A in den vorderen Wohnwagenbereich ein.

Im Bild sehen Sie die korrekt eingesetzte Innenwand 88A.

124_TRABI_DEF.indd 7 10/05/22 10:06

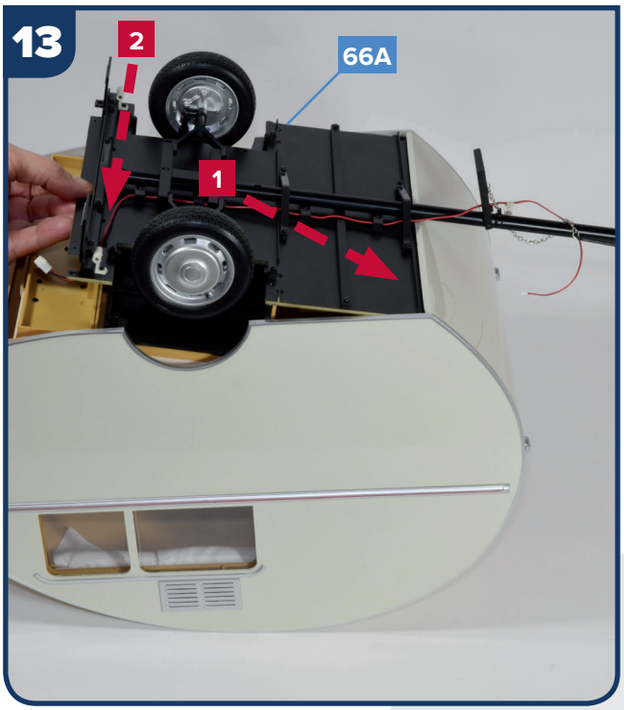

Als Nächstes können Sie die Bodenplatte 66A positionieren. Setzen Sie zuerst das vordere Ende (Pfeil 1) ein, dann das hintere (Pfeil 2).

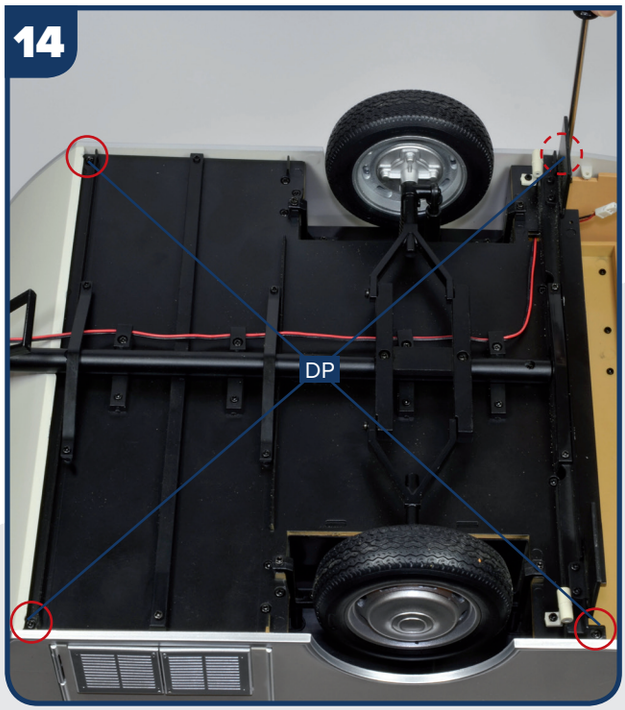

Befestigen Sie die Bodenplatte 66A mit vier Schrauben DP, wie von den roten Kreisen markiert.

BAUFORTSCHRITT

Ihr Wohnwagen Dübener Ei ist nun beinahe vollständig.

124_TRABI_DEF.indd 8 10/05/22 10:06